LLAMADO MOPC N° 82/2019 - ID de Licitación: 366412

LICITACIÓN PÚBLICA INTERNACIONAL
OBRAS DE CONSTRUCCIÓN DE PAVIMENTACIÓN TIPO ASFÁLTICO EN LOS TRAMOS DE CAMINOS VECINALES
EN LOS DEPARTAMENTOS DE SAN PEDRO Y CAAGUAZU - GRUPO 2
LOTE 3

CONVENIO MODIFICATORIO N°2

Empresa: ROVIAL S.A.
Fecha: 04/07/22

ITEM	DESIGNACION	CM N°2 IMPORTE TOTAL	1	2	3	4	5	6	7	8	9	10	11
			jul-20	ago-20	sept-20	oct-20	nov-20	dic-20	ene-21	feb-21	mar-21	abr-21	may-21
	LOTE 3												
	A. Tramo: Capitibary - Primero de Ma		258,230,862	1,066,834,705	1,936,096,755	3,834,604,971	738,814,400	487,333,962	517,326,309	246,974,916	472,733,208	327,662,203	697,070,84
	MOVILIZACIÓN DE LA OBRA		242,864,542	874,163,464	32,512,284	48,768,426	32,512,284	32,512,284	32,512,284	32,512,284	59,488,284	32,512,284	32,512,29
1	Movilización y Desmovilización (3%)	1,052,064,000	20.00% 210,412,800	80.00% 841,651,200									
2	Mantenimiento del Puente Existente										26,976,000		
3	Mantenimiento de Transito Temporal y Seguridad	780,294,816	2.08% 16,256,142	4.17% 32,512,284	4.17% 32,512,284	6.25% 48,768,426	4.17% 32,512,284	4.17% 32,512,284	4.17% 32,512,284	4.17% 32,512,284	4.17% 32,512,284	4.17% 32,512,284	4.17% 32,512,284
4	Cartel de Obra	16,185,600	100.00% 16,185,600										
	MOVIMIENTO DE SUELOS		-	29,716,141	1,223,107,033	2,491,935,889	1,610,579,902	410,445,258	469,437,705	198,086,311	397,666,691	144,291,491	467,857,69
5	Desbosque, Desbroce y Despeje	154,463,224		19.24% 29,716,141	20.77% 32,090,718	52.26% 80,735,633	7.73% 11,940,732						
6	Excavación de Bolsones	41,361,971				37.84% 15,649,424				40.88% 16,907,400			11.46% 4,740,436
7	Excavación de Zanjas de Drenaje	11,653,780											
8	Terraplenes	6,014,958,044			19.80% 1,191,016,315	39.83% 2,395,550,832	24.92% 1,498,639,250	6.97% 410,445,258	7.80% 469,437,705	3.01% 181,178,911	6.61% 397,666,691	2.40% 144,291,491	7.70% 463,117,262
9	Suelo Seleccionado en Banquina												
	REMOCIÓN Y TRASLADO		-	137,679,760	469,896,856	676,004,164	86,269,248	-	-	-	-	-	-
10	Remoción de obras de arte	46,911,468				100.00% 46,911,468							
11	Remoción de Puente de madera												
12	Traslado de alambrados	503,493,552		10.47% 52,704,360	31.27% 157,465,656	28.14% 141,684,696	17.13% 86,269,248						
13	Traslado de columnas eléctricas	1,043,971,200			12.98% 135,554,400	36.82% 384,416,800							
14	Reposición de red de agua			33.78% 84,974,400	66.22% 166,576,800								
	PAQUETE ESTRUCTURAL		-	-	105,503,262	803,420,172	(908,923,434)	-	-	-	-	-	-
15	Sub base macadam hidráulico				11.81% 105,503,262	88.39% 803,420,172	-100.00% -908,923,434						
16	Base Macadam Hidráulico												
17	Imprimación Asfáltica	1,325,439,700											
18	Riego de liga	501,831,551											
19	Carpeta de concreto asfáltico e=5cm	6,343,600,606											
	OBRAS DE ARTE Y DRENAJES		-	-	-	-	-	-	-	-	-	44,166,688	81,332,64
20	Relleno Granular												
21	ATH°A° 1Ø 0,80 m	263,016,000											16.92% 44,510,400
22	ATH°A° 1Ø 1 m	312,989,040											11.76% 36,822,240
23	ATH°A° 1Ø 1,2 m	44,166,688										100.00% 44,166,688	
24	ACH°A° 2 x 1 x 1 m												
25	ACH°A° 2 x 1,5 x 1,5 m												
26	Drenes profundos	165,604,560											
27	Cunetas revestidas de concreto	1,169,695,886											
28	Disipadores de energía	4,673,592											
	OBRAS COMPLEMENTARIAS		-	-	-	-	-	-	-	-	-	33,045,600	-
29	Señalización vertical	87,976,829											
30	Pórtico de señalización												
31	Señalización horizontal	248,306,153											
32	Tacha reflectiva	96,303,725											
33	Protección de áreas de prestamos												
34	Alambrado	37,597,800										87.80% 33,045,600	
35	Parada de omnibus	121,392,000											
	CUMPLIMIENTO DE LAS ETAGS		-	-	-	-	-	-	-	-	-	58,449,900	-
36	Mitigación ambiental y social (0,8%)	267,062,400											
37	Plan para la Comunidad Indígena Arroyo Guazu	292,249,500										20.00% 58,449,900	
	INSTALACIONES Y SERVICIOS		16,376,320	16,376,320	16,376,320	16,376,320	16,376,320	16,376,320	16,376,320	16,376,320	16,376,320	16,376,320	16,376,32
38	Instalación y servicios especializados	369,031,680	4.17% 15,376,320	4.17% 15,376,320	4.17% 15,376,320	4.17% 15,376,320	4.17% 15,376,320	4.17% 15,376,320	4.17% 15,376,320	4.17% 15,376,320	4.17% 15,376,320	4.17% 15,376,320	4.17% 15,376,320
	NUEVOS ITEMS SEGUN CONVENIO I		-	-	-	-	-	-	-	-	-	-	-
39	Subbase suelo cemento 0,20 espesor	5,376,084,980											
40	Base estabilizado granular 0,15 espesor	6,020,092,418											
41	Carpeta concreto asfaltico en caliente e= 3cm	1,587,162,324											
42	Colocación de red de agua nueva	1,200,763,025											
43	Cañeria agua diam. 85 mm	96,290,070											
44	Acceso a viviendas	412,532,964											
B6	Excavación en roca	188,303,511											
30.B	Proteccion vegetal de taludes	530,680,404											
	NUEVOS ITEMS A AGREGAR S/ CON		-	-	-	-	-	-	-	-	-	-	-
27B	Baranda Metalica de Contencion	280,456,170											
29B	Tachon Reflectivo	7,553,280											
45	Baden de Hormigon	36,500,794											
	B. Tramo: Capitibary - Primero de Marzo - Mariscal López-I, Ac		8,092,800	-	-	-	66,614,179	166,307,179	404,846,568	99,876,949	923,162,932	677,676,135	717,734,47
	MOVILIZACIÓN DE LA OBRA		8,092,800	-	-	-	32,512,284	99,797,934	169,121,934	-	-	-	-
1	Movilización y Desmovilización (3%)	203,895,000						33.00% 67,285,350	67.00% 136,609,650				
2	Mantenimiento de Transito Temporal y Seguridad	162,561,420					20.00% 32,512,284	20.00% 32,512,284	20.00% 32,512,284				
3	Cartel de Obra	8,092,800	100.00% 8,092,800										
	MOVIMIENTO DE SUELOS		-	-	-	-	8,430,466	16,636,895	235,724,634	99,876,949	692,739,346	369,430,627	691,693,66

(SESENTA Y SIETE) - 67 -
Lease 07 (siete)

12	13	14	15	16	17	18	19	20	21	22	23	24	25	26
Jun-21	Jul-21	ago-21	sept-21	oct-21	nov-21	dic-21	ene-22	feb-22	Mar-22	Abr-22	May 22	Jun 22	Jul 22	Ago 22
602,213,050	1,243,084,404	2,413,405,788	389,244,664	1,849,312,414	2,894,769,912	5,079,811,083	1,628,563,035	4,140,156,284	2,784,097,490	1,459,287,106	236,309,725	87,180,165	975,837,079	1,801,862,517
32,512,284	32,512,284	32,512,284	6,836,284	32,512,284	32,512,284	32,512,284	32,512,284	32,512,284	-	-	-	-	130,049,136	-
			-26,976,000											
4.17%	4.17%	4.17%	4.17%	4.17%	4.17%	4.17%	4.17%	4.17%					16.67%	
32,512,284	32,512,284	32,512,284	32,512,284	32,512,284	32,512,284	32,512,284	32,512,284	32,512,284					130,049,136	
186,080,074	240,234,344	-	(1,623,034,862)	-	-	-	-	-	-	-	-	-	62,851,264	-
													9.83%	
61.29%	20.38%												4,064,711	
7,142,640	3,073,963												12.33%	
2.96%	4.03%		-26.98%										1,437,177	
177,937,434	242,160,381		-1,623,034,862										0.95%	
													57,349,376	
-	-	-	323,260,162	-	-	-	-	-	-	-	-	-	4,461,040	10,116,000
			12.10%										0.88%	
			60,918,552										4,461,040	
			49.22%											0.97%
			513,892,800											10,116,000
			-100.00%											
			-251,551,200											
-	795,965,664	2,127,204,804	(2,923,170,468)	176,119,760	568,619,080	2,429,179,546	901,502,819	1,343,127,836	1,632,597,320	1,139,860,680	71,432,868	-	3,917,946	4,615,340
	795,965,664	2,127,204,804	-2,923,170,468											
				13.29%	24.22%	18.34%	8.19%	21.28%	14.67%				0.00%	
				176,119,760	321,022,260	243,125,000	108,618,525	282,025,000	194,500,000				29,175	
					3.65%	32.24%	10.96%	16.88%	19.73%	16.81%			0.72%	
					18,340,000	161,795,480	55,020,000	79,687,300	99,036,000	84,364,000			3,588,771	
					3.62%	31.91%	11.63%	15.47%	19.53%	16.64%	1.13%			0.07%
					229,455,800	2,024,259,068	737,864,294	981,415,236	1,239,061,320	1,055,496,680	71,432,868			4,615,340
210,794,472	95,545,592	179,062,480	(6,069,600)	34,192,080	105,206,400	132,869,920	90,550,228	464,286,816	341,640,684	-	-	4,073,592	101,373,674	-
17.69%	10.00%	56.38%	-2.31%										2.31%	
46,533,600	26,301,600	145,670,400	-6,069,600										6,069,600	
21.85%		10.92%		10.92%	33.61%								10.92%	
68,384,160		34,192,080		34,192,080	105,206,400								34,192,080	
						31.82%		36.36%					31.82%	
						52,692,360		60,219,840					52,692,360	
9.20%	5.92%					6.83%	7.74%	34.54%	29.21%				7.56%	
96,876,712	69,244,292					79,897,260	90,550,228	404,067,076	341,640,684				68,419,634	
												100.00%		
												4,073,592		
-	-	-	-	-	-	-	-	-	-	-	-	-	143,046,877	416,484,030
													25.00%	75.00%
													21,994,207	65,982,622
													25.00%	75.00%
													62,076,538	186,229,615
													25.00%	75.00%
													24,075,931	72,227,794
													12.11%	
													4,552,200	
													25.00%	75.00%
													30,348,000	91,044,000
58,449,900	58,449,900	58,449,900	98,809,260	53,412,480	53,412,480	80,118,720	-	-	-	-	-	-	40,059,360	-
			15.00%	20.00%	20.00%	30.00%							15.00%	
			40,059,360	53,412,480	53,412,480	80,118,720							40,059,360	
20.00%	20.00%	20.00%	20.00%											
58,449,900	58,449,900	58,449,900	58,449,900											
15,376,320	15,376,320	15,376,320	15,376,320	15,376,320	15,376,320	15,376,320	15,376,320	15,376,320	-	-	-	-	61,505,280	-
4.17%	4.17%	4.17%	4.17%	4.17%	4.17%	4.17%	4.17%	4.17%					16.67%	
15,376,320	15,376,320	15,376,320	15,376,320	15,376,320	15,376,320	15,376,320	15,376,320	15,376,320					61,505,280	
-	-	-	4,599,037,468	1,657,599,600	2,119,464,378	2,390,034,671	506,621,364	2,290,653,228	900,859,498	316,426,426	164,876,857	82,506,593	240,379,346	355,340,459
			46.20%	19.95%	9.69%	12.44%	2.93%	6.59%						0.00%
			2,591,540,907	1,072,590,904	531,707,090	668,806,112	157,366,144	354,073,624						-1
			5.35%	6.06%	25.39%	19.94%	4.96%	27.47%	8.83%					
			321,939,955	485,108,696	1,526,754,368	1,200,691,567	296,448,816	1,653,565,388	531,563,708					
					3.72%	32.80%	8.18%	17.84%	20.07%	17.10%			0.29%	
					80,002,920	520,536,672	129,808,424	283,214,016	318,815,768	271,400,320			4,578,004	
			100.00%											
			1,200,783,025											
			100.00%											
			96,290,070											
												20.00%	25.00%	55.00%
			100.00%									82,506,593	103,133,241	226,693,130
			188,303,511											
									11.24%	8.48%	31.07%		25.00%	24.20%
									59,660,010	45,026,106	164,876,857		132,670,101	128,447,330
-	-	-	-	-	-	-	-	-	-	-	-	-	108,503,167	316,007,098
													25.00%	75.00%
													70,114,043	210,342,128
													25.00%	75.00%
													1,888,320	5,664,960
													100.00%	
													38,500,794	
299,723,410	803,419,917	120,223,292	1,709,954,499	120,223,292	94,469,379	248,302,760	-	-	534,103,388	583,439,238	1,422,418,228	341,866,340	439,476,494	993,867,041
-	-	-	65,024,568	-	-	-	-	-	-	-	-	-	-	-
			40.00%											
			65,024,568											
299,734,730	803,419,917	-	1,667,110,449	-	94,141,379	248,302,760	-	-	-	-	-	-	108,481,761	886,686,066

Ing. Juan E. Meaurio A.
Director de Fiscalización

Cristian A. Acost
Apoderado
Rovial

LLAMADO MOPC Nº 82/2019 - ID de Licitación: 366412

LICITACIÓN PÚBLICA INTERNACIONAL
OBRAS DE CONSTRUCCIÓN DE PAVIMENTACIÓN TIPO ASFÁLTICO EN LOS TRAMOS DE CAMINOS VECINALES
EN LOS DEPARTAMENTOS DE SAN PEDRO Y CAAGUAZU - GRUPO 2
LOTE 3

Empresa: ROVIAL S.A.
Fecha: 04/07/22

CONVENIO MODIFICATORIO Nº2

ITEM	DESIGNACION	CM Nº2 IMPORTE TOTAL	1 jul-20	2 ago-20	3 sept-20	4 oct-20	5 nov-20	6 dic-20	7 ene-21	8 feb-21	9 mar-21	10 abr-21	11 may-21
4	Desbosque, Desbroce y Despeje	35,479,543					26.58% 9,430,455	43.79% 15,536,505					
5	Excavación no clasificada	585,695,066											
6	Excavación en roca	1,197,380,952									15.73% 188,303,511		
7	Excavación de bolsones	15,564,239									100.00% 15,564,239		
8	Excavación de zanjas de drenaje	22,196,410											26.26% 5,828,554
9	Terraplenes	3,792,991,900							6.21% 235,724,634	2.37% 89,876,949	10.25% 388,671,596	9.71% 368,430,527	18.08% 685,855,096
10	Suelo seleccionado en banquina												
	REMOCIÓN Y TRASLADO		-	-	-	-	23,671,440	49,973,940	-	-	-	-	24,455,734
11	Remoción de Puente de madera	24,455,734											100.00% 24,455,734
12	Traslado de alambrados	72,835,200					32.50% 23,671,440	38.00% 27,717,840					
13	Traslado de columnas eléctricas	36,417,600						61.11% 22,255,200					
14	Reposición de red de agua												
	PAQUETE ESTRUCTURAL		-	-	-	-	-	-	-	-	-	-	-
15	Sub Base Macadam Hidráulico												
16	Base Macadam Hidráulico												
17	Imprimación Asfáltica	172,256,008											
18	Tratamiento Superficial Triple en Calzada												
	OBRAS DE ARTE Y DRENAJES		-	-	-	-	-	-	-	-	330,413,486	309,145,608	1,695,091
19	Relleno Granular	26,220,672									81.11% 21,267,876		6.06% 1,695,091
20	ATH°A° 1Ø 0,80 m	30,348,000											
21	ACH°A° 3 x 2,0 x 2,0 m	858,737,600									36.00% 309,145,608	36.00% 309,145,608	
22	Drenes profundos	270,989,280											
23	Cunetas revestidas de concreto	355,383,012											
24	Disipadores de energía	6,397,358											
	OBRAS COMPLEMENTARIAS		-	-	-	-	-	-	-	-	-	-	-
25	Señalización Vertical	10,791,749											
26	Señalización horizontal	36,480,035											
27	Baranda Metálicas de Contención	405,478,800											
28	Tacha Reflectiva	16,185,500											
29	Tachon Reflectivo	2,697,600											
30	Protección Vegetal de Taludes	178,241,622											
	NUEVOS ITEMS A AGREGAR SEGUN		-	-	-	-	-	-	-	-	-	-	-
2.2	Mantenimiento Del Puente Existente	26,976,000											
39	Subbase suelo cemento 0,20 espesor	668,948,525											
40	Base estabilizado granular 0,15 espesor	752,113,115											
41	Carpeta concreto asfaltico en caliente e= 3cm	640,876,605											
18.b	Riego de liga	59,963,364											
42	Colocación de red de agua nueva	53,710,735											
	NUEVOS ITEMS A AGREGAR S/ CON		-	-	-	-	-	-	-	-	-	-	-
44	Accesos a Viviendas	39,160,249											
46	Cuneta Triangular de Hormigon	2,876,301											
	C- OBRAS DE INFRAESTRUCTURA - ACCESO A COMUNIDA		-	-	-	-	-	-	-	-	-	-	-
	MOVIMIENTO DE SUELOS		-	-	-	-	-	-	-	-	-	-	-
C1	Desbosque, Desbroce y Despeje	13,772,549											
C2	Excavacion de Bolsones	57,714,287											
	Excavacion de Zanjas de Drenaje	10,479,420											
	Terraplenes	547,944,208											
	REMOCION Y TRASLADO		-	-	-	-	-	-	-	-	-	-	-
5	Remocion De puente de madera	24,455,734											
6	Traslado de alambrados	10,925,280											
7	Traslado de Columnas Electricas	8,092,800											
8	Reposicion de Red de Agua	13,791,480											
	OBRAS DE ARTE Y DRENAJES		-	-	-	-	-	-	-	-	-	-	-
9	Relleno Granular	7,162,128											
10	AT H°A° 1Ø 1.00 m	47,342,880											
11	AC H°A° 2 x 1 x 1 m	65,322,380											
12	AC H°A° 2 x 1,5 x 1,5 m	187,752,960											
	OBRAS COMPLEMENTARIAS		-	-	-	-	-	-	-	-	-	-	-
13	Señalizacion Vertical												
14	Proteccion Vegetal de Taludes												
15	Alambrado	19,557,600											
	TOTAL MENSUAL		266,323,662	1,056,934,705	1,836,095,755	3,934,504,971	601,428,579	632,641,041	922,172,677	335,851,865	1,395,886,127	1,005,438,418	1,314,813,421
	TOTAL ACUMULADO	48,841,447,205	266,323,662	1,323,258,367	3,159,354,122	7,093,859,093	7,695,287,672	8,327,928,713	9,450,101,390	9,785,953,455	11,181,839,582	12,187,278,000	13,502,091,421
	TOTAL MENSUAL		0.65%	2.60%	4.51%	9.67%	1.97%	1.55%	2.27%	0.83%	3.43%	2.47%	3.23%
	TOTAL ACUMULADO		0.65%	3.25%	7.76%	17.43%	19.40%	20.95%	23.22%	24.04%	27.47%	29.94%	33.17%

(SESENTA Y OCHO) - 68 -
Lease 06 (Seis)

12	13	14	15	16	17	18	19	20	21	22	23	24	25	26
jun-21	jul-21	ago-21	sept-21	oct-21	nov-21	dic-21	ene-22	feb-22	Mar-22	Abr-22	May 22	Jun 22	Jul 22	Ago 22
			29.63%											
			10,512,583											
														100.00%
														585,685,066
	45.92%		38.35%											
	549,882,771		459,214,670											
					78.78%	-5.04%								
					17,465,661	-1,117,905								
7.09%	6.66%		28.93%		1.23%	6.56%							2.86%	
266,734,730	253,557,146		1,097,383,196		46,658,718	249,420,555							108,461,751	
30,988,680	-	-	(2,461,860)	-	-	-	-	-	-	7,081,200	-	-	-	-
			19.72%							9.72%				
			14,364,720							7,081,200				
			38.89%											
			14,162,400											
30,988,680			-30,988,680											
-	-	-	-	-	-	-	-	-	-	6,399,050	101,627,417	64,229,541	-	-
										3.71%	59.00%	37.29%		
										6,399,050	101,627,417	64,229,541		
-	-	120,223,292	3,357,703	120,223,292	30,348,000	-	-	-	-	-	603,361,882	29,407,768	-	-
			12.81%											
			3,357,703											
					100.00%									
					30,348,000									
		14.00%		14.00%										
		120,223,292		120,223,292										
											100.00%			
											270,989,280			
											93.53%	6.47%		
											332,372,602	23,010,410		
												100.00%		
												6,397,358		
-	-	-	-	-	-	-	-	-	77,935,608	13,442,362	-	-	166,796,278	392,701,036
													26.00%	76.00%
													2,697,937	6,093,812
													26.00%	76.00%
													9,120,009	27,360,026
													26.00%	76.00%
													101,369,700	304,109,100
													26.00%	76.00%
													4,046,375	12,139,125
													26.00%	76.00%
													674,400	2,023,200
									43.72%	7.54%			26.87%	21.87%
									77,935,608	13,442,362			47,687,857	38,976,775
-	-	-	79,923,249	-	-	-	-	-	456,167,780	566,616,606	717,429,926	224,421,862	167,366,416	4,763,486
			100.00%											
			26,976,000											
									68.19%	29.72%			2.08%	
									456,167,780	196,843,872			13,936,873	
										48.89%	46.32%	2.80%		
										367,672,734	363,411,406	21,028,975		
											55.24%	22.36%	22.36%	
											354,017,520	143,429,543	143,429,543	
												100.00%		
												59,963,364		
			91.13%											8.87%
			46,947,249											4,763,486
-	-	-	-	-	-	-	-	-	-	-	-	23,486,149	7,832,050	10,706,351
			#¡DIV/0!									60.00%	20.00%	20.00%
												23,486,149	7,832,050	7,832,050
			#¡DIV/0!											100.00%
														2,876,301
-	-	-	-	-	-	618,910,801	-	73,674,919	140,886,795	98,735,595	-	76,848,178	242,784	5,114,636
-	-	-	-	-	-	338,447,097	-	73,674,919	63,832,555	98,735,595	-	32,834,842	-	6,488,466
						34.88%		24.76%	9.21%					31.13%
						4,803,431		3,412,607	1,298,703					4,287,808
						79.78%		20.22%						
						46,046,000		11,668,287						
									88.57%					11.43%
									9,281,772					1,197,848
						51.94%		10.68%	13.37%	18.02%		5.99%		
						264,597,666		58,494,025	73,282,080	98,735,595		32,834,842		
-	-	-	-	-	-	23,064,480	-	-	10,116,000	-	-	24,455,734	-	(370,920)
												100.00%		
												24,455,734		
						100.00%								
						10,925,280								
						150.00%								-50.00%
						12,139,200								-4,046,400
									73.35%					26.65%
									10,116,000					3,675,480
-	-	-	-	-	-	260,399,324	-	-	46,938,240	-	-	-	242,784	-
						96.61%							3.39%	
						6,919,344							242,784	
						100.00%								
						47,342,880								
						100.00%								
						65,322,360								
						75.00%			25.00%					
						140,814,720			46,938,240					
-	-	-	-	-	-	-	-	-	-	-	-	19,557,600	-	-
												100.00%		
												19,557,600		
601,936,400	2,046,504,321	2,533,828,995	1,998,199,043	1,989,535,706	2,989,279,291	5,947,024,714	1,625,563,035	4,219,731,203	3,459,091,065	2,148,456,547	1,658,727,950	505,583,701	1,415,556,357	2,000,535,394
14,304,027,881	16,350,532,202	18,884,161,200	20,882,360,243	22,871,895,949	25,861,175,240	31,808,199,954	33,433,762,989	37,653,494,192	41,112,585,257	43,261,043,804	44,919,771,754	45,425,355,455	46,840,911,812	48,841,447,205
1.97%	5.03%	6.22%	4.91%	4.89%	7.34%	14.61%	3.99%	10.37%	8.50%	5.28%	4.08%	1.24%	3.48%	4.92%
35.14%	40.17%	46.40%	51.31%	56.19%	63.54%	78.15%	82.14%	92.51%	101.01%	100.29%	110.36%	111.60%	115.06%	120.00%

Ing. Juan E. Meaurio A.
Director de Fiscalización

Cristian A. Acosta
Apoderado
Rovial

MINISTERIO DE OBRAS PÚBLICAS Y COMUNICACIONES
FONDO FINANCIERO PARA EL DESARROLLO DE LOS PAISES DE LA CUENCA DEL PLATA (FONPLATA)

LLAMADO MOPC N° 82/2019 - ID de Licitación: 366412
LICITACIÓN PÚBLICA INTERNACIONAL
OBRAS DE CONSTRUCCIÓN DE PAVIMENTACIÓN TIPO ASFÁLTICO EN LOS TRAMOS DE CAMINOS VECINALES EN LOS DEPARTAMENTOS DE SAN PEDRO Y CAAGUAZU - GRUPO 2

Empresa: ROVIAL S.A.
Fecha: 04/07/22

CONVENIO MODIFICATORIO Nº2

LOTE 3

CURVA DE INVERSIONES %

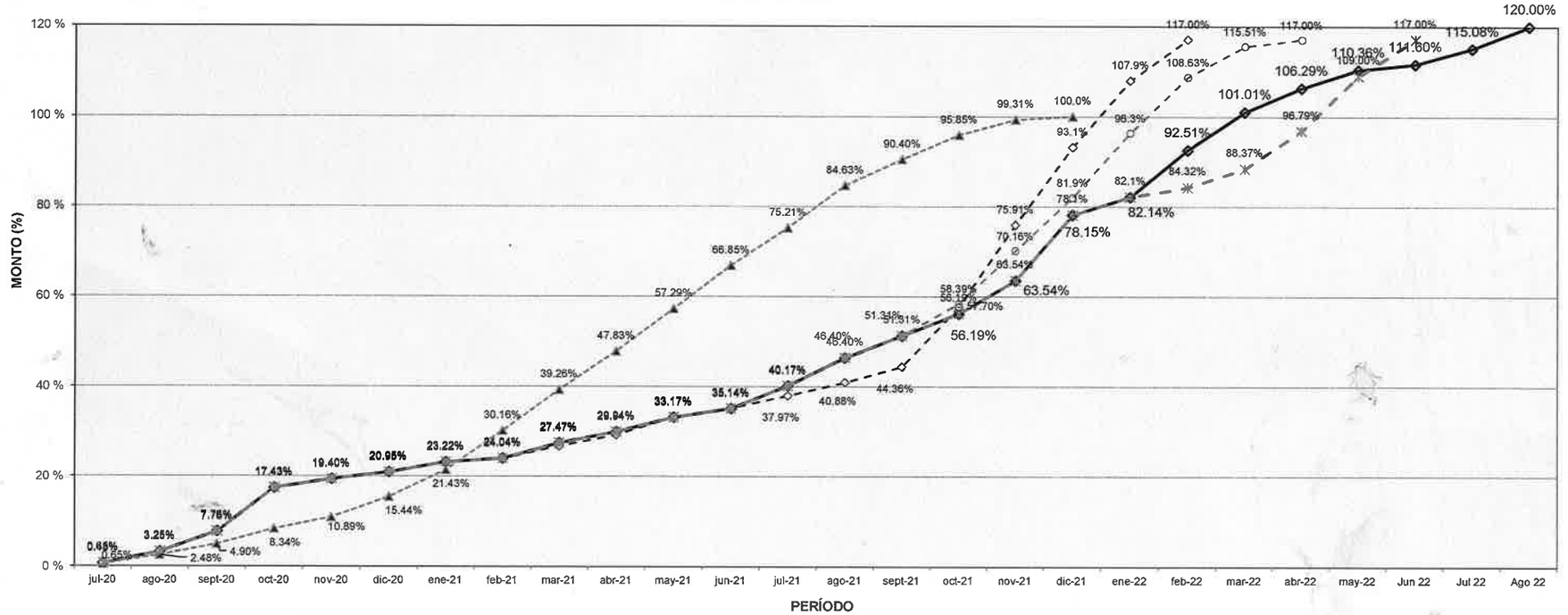

CM Nº2	jul-20	ago-20	sept-20	oct-20	nov-20	dic-20	ene-21	feb-21	mar-21	abr-21	may-21	jun-21	jul-21	ago-21	sept-21	oct-21	nov-21	dic-21	ene-22	feb-22	mar-22	abr-22	may-22	Jun 22	Jul 22	Ago 22
Avance Mensual	0.65%	2.60%	4.51%	9.67%	1.97%	1.55%	2.27%	0.83%	3.43%	2.47%	3.23%	1.97%	5.03%	6.22%	4.91%	4.89%	7.34%	14.61%	3.99%	10.37%	8.50%	5.28%	4.08%	1.24%	3.48%	4.92%
Avance Acum.	0.65%	3.25%	7.76%	17.43%	19.40%	20.95%	23.22%	24.04%	27.47%	29.94%	33.17%	35.14%	40.17%	46.40%	51.31%	56.19%	63.54%	78.1%	82.1%	92.51%	101.01%	106.29%	110.36%	111.60%	115.08%	120.00%

Contractual	jul-20	ago-20	sept-20	oct-20	nov-20	dic-20	ene-21	feb-21	mar-21	abr-21	may-21	jun-21	jul-21	ago-21	sept-21	oct-21	nov-21	dic-21
Avance Mensual	0.48%	2.00%	2.42%	3.44%	2.54%	4.56%	5.99%	8.73%	9.10%	8.57%	9.46%	9.56%	8.36%	9.42%	5.77%	5.46%	3.46%	0.69%
Avance Acum.	0.48%	2.48%	4.90%	8.34%	10.89%	15.44%	21.43%	30.16%	39.26%	47.83%	57.29%	66.85%	75.21%	84.63%	90.40%	95.85%	99.31%	100.0%

CM Nº1	jul-20	ago-20	sept-20	oct-20	nov-20	dic-20	ene-21	feb-21	mar-21	abr-21	may-21	jun-21	jul-21	ago-21	sept-21	oct-21	nov-21	dic-21	ene-22	feb-22
Avance Mensual	0.65%	2.60%	4.51%	9.67%	1.97%	1.55%	2.27%	0.83%	2.74%	2.47%	3.99%	1.97%	2.76%	2.91%	3.48%	13.34%	18.21%	17.22%	14.76%	9.12%
Avance Acum.	0.65%	3.25%	7.76%	17.43%	19.40%	20.95%	23.22%	24.04%	26.78%	29.25%	33.24%	35.21%	37.97%	40.88%	44.36%	57.70%	75.91%	93.1%	107.9%	117.00%

NOTA ROV CV07	jul-20	ago-20	sept-20	oct-20	nov-20	dic-20	ene-21	feb-21	mar-21	abr-21	may-21	jun-21	jul-21	ago-21	sept-21	oct-21	nov-21	dic-21	ene-22	feb-22	mar-22	abr-22	may-22
Avance Mensual	0.65%	2.60%	4.51%	9.67%	1.97%	1.55%	2.27%	0.83%	3.43%	2.47%	3.23%	1.97%	5.03%	6.22%	4.91%	7.08%	11.77%	11.78%	14.39%	[illegible]	[illegible]	[illegible]	4.49%
Avance Acum.	0.65%	3.25%	7.76%	17.43%	19.40%	20.95%	23.22%	24.04%	27.47%	29.94%	33.17%	35.14%	40.17%	46.40%	51.31%	58.39%	70.16%	81.9%	96.3%	108.63%	115.51%	117.00%	[illegible]

Nota ROV CV012	jul-20	ago-20	sept-20	oct-20	nov-20	dic-20	ene-21	feb-21	mar-21	abr-21	may-21	jun-21	jul-21	ago-21	sept-21	oct-21	nov-21	dic-21	ene-22	feb-22	mar-22	abr-22	may-22	jun-22
Avance Mensual	0.65%	2.60%	4.51%	9.67%	1.97%	1.55%	2.27%	0.83%	3.43%	2.47%	3.23%	1.97%	5.03%	6.22%	4.91%	4.89%	7.34%	14.61%	3.99%	2.17%	4.06%	8.42%	12.21%	8.00%
Avance Acum.	0.65%	3.25%	7.76%	17.43%	19.40%	20.95%	23.22%	24.04%	27.47%	29.94%	33.17%	35.14%	40.17%	46.40%	51.31%	56.19%	63.54%	78.1%	82.1%	84.32%	88.37%	96.79%	109.00%	117.00%

Ing. Juan E. Meaurio A.
Director de Fiscalización

Ing. Juan E. Meaurio A.
Director de Fiscalización

Cristian A. Acosta
Apoderado
Rovial

Legajo 105 (ciento)
(SESENTA Y NUEVE) -69-

MINISTERIO DE OBRAS PÚBLICAS Y COMUNICACIONES
FONDO FINANCIERO PARA EL DESARROLLO DE LOS PAISES DE LA CUENCA DEL PLATA (FONPLATA)

LLAMADO MOPC N° 82/2019 - ID de Licitación: 366412
LICITACIÓN PÚBLICA INTERNACIONAL
OBRAS DE CONSTRUCCIÓN DE PAVIMENTACIÓN TIPO ASFÁLTICO EN LOS TRAMOS DE CAMINOS VECINALES EN LOS DEPARTAMENTOS DE SAN PEDRO Y CAAGUAZU - GRUPO 2

Empresa: ROVIAL S.A.
Fecha: 04/07/22

CONVENIO MODIFICATORIO Nº2

LOTE 3

CURVA DE INVERSIONES Gs.

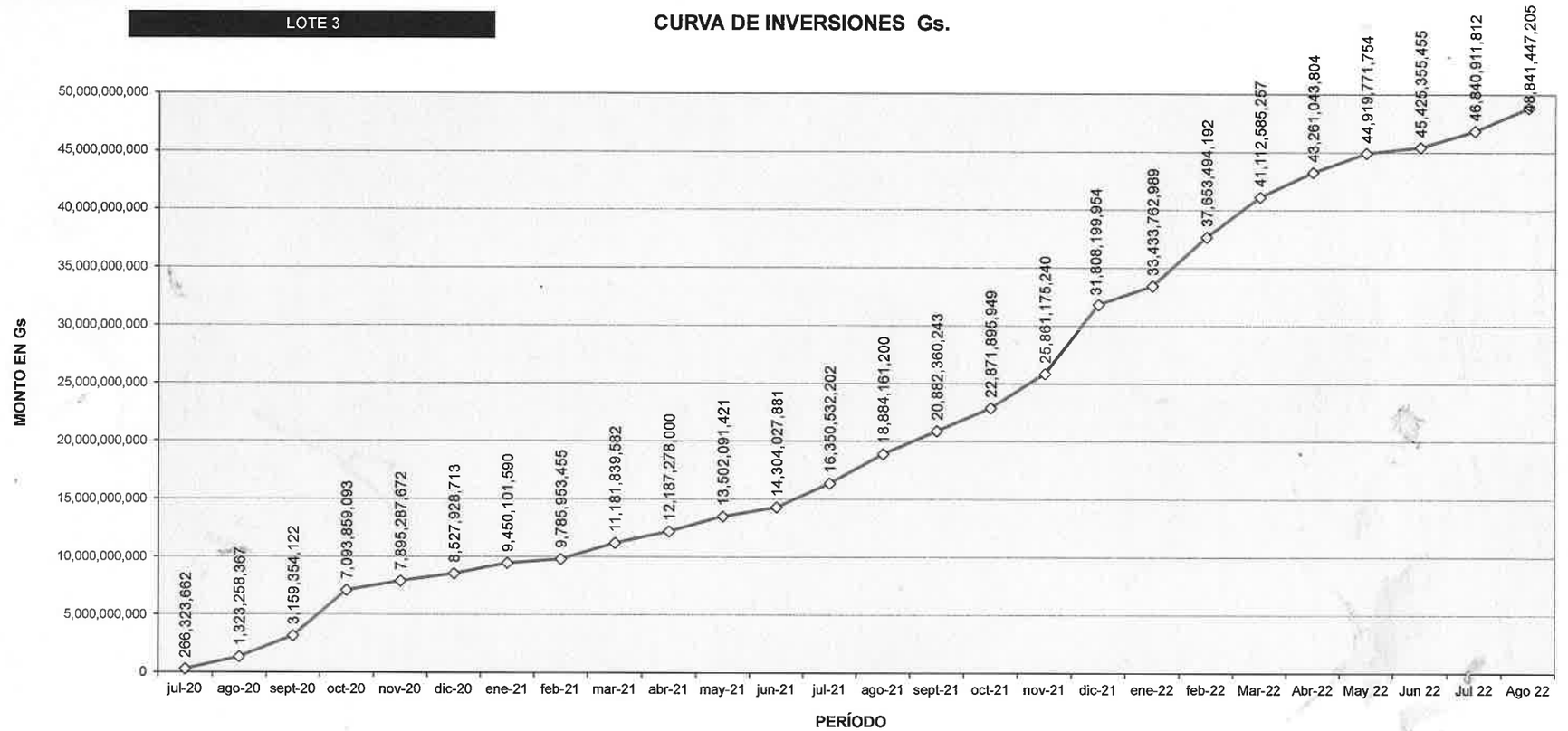

	jul-20	ago-20	sept-20	oct-20	nov-20	dic-20	ene-21	feb-21	mar-21	abr-21	may-21	jun-21	jul-21
Avance Mensual	266,323,662	1,056,934,705	1,836,095,755	3,934,504,971	801,428,579	632,641,041	922,172,877	335,851,865	1,395,886,127	1,005,438,418	1,314,813,421	801,936,460	2,046,504,321
Avance Acum.	266,323,662	1,323,258,367	3,159,354,122	7,093,859,093	7,895,287,672	8,527,928,713	9,450,101,590	9,785,953,455	11,181,839,582	12,187,278,000	13,502,091,421	14,304,027,881	16,350,532,202

	ago-21	sept-21	oct-21	nov-21	dic-21	ene-22	feb-22	mar-22	abr-22	may-22	jun-22	jul-22	ago-22
Avance Mensual	2,533,628,998	1,998,199,043	1,989,535,706	2,989,279,291	5,947,024,714	1,625,563,035	4,219,731,203	3,459,091,065	2,148,458,547	1,658,727,950	505,583,701	1,415,556,357	2,000,535,394
Avance Acum.	18,884,161,200	20,882,360,243	22,871,895,949	25,861,175,240	31,808,199,954	33,433,762,989	37,653,494,181	41,112,585,235	43,261,043,771	44,919,771,710	45,425,355,400	46,840,911,746	48,841,447,129

Ing. Juan E. Meaurio A.
Director de Fiscalización

Cristian A. Acosta
Apoderado
Rovial

Recibe OM (cuarenta) (SETENTA) -70-

Rovial

ANEXO V

PLANOS.

OFICINA CENTRAL
Alem 2302 (2000)
Rosario, Santa Fe, Argentina

TALLER CENTRAL
Ruta 34 (km 3,5)
Rosario, Santa Fe, Argentina

+54 341 4854540 / 42 / 45
rovialsa@rovialsa.com.ar
www.rovialsa.com.ar

BADEN DE HORMIGON
CALLE TRANSVERSAL

ESC. 1:20

Consumo vol. Hª: 0.60m³/m

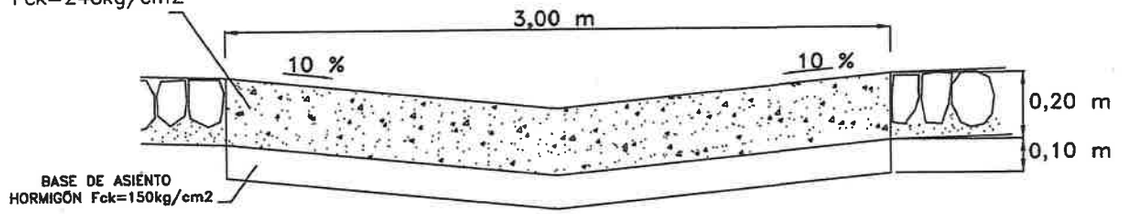

CUNETA TRIANGULAR DE HORMIGON

SIN ESCALA

Consumo vol. Hª: 0.06 m³/m

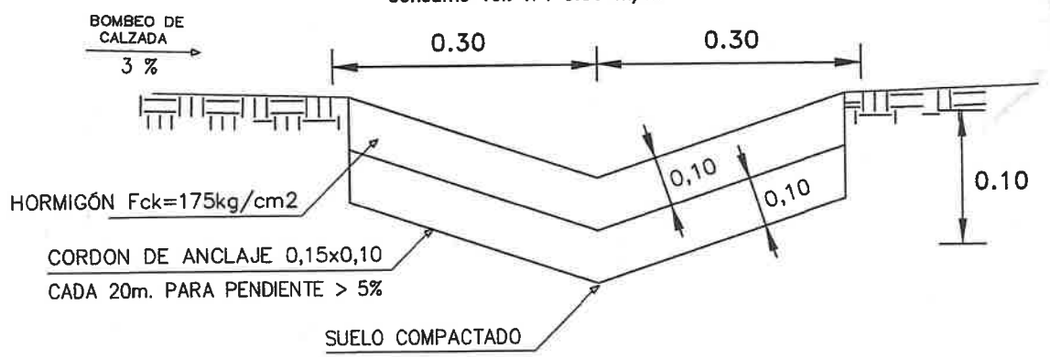

Ing. Juan E. Meaurio A.
Director de Fiscalización

Cristian A. Acosta
Apoderado
Rovial

REPUBLICA DEL PARAGUAY MINISTERIO DE OBRAS PUBLICAS Y COMUNICACIONES VICEMINISTERIO DE OBRAS PUBLICAS Y COMUNICACIONES DIRECCION DE CAMINOS VECINALES	TRAMO OBRAS DE CONSTRUCCIÓN DE PAVIMENTACIÓN TIPO ASFÁLTICO EN LOS TRAMOS DE CAMINOS VECINALES EN LOS DEPARTAMENTOS DE SAN PEDRO Y CAAGUAZU - GRUPO 2 LOTE 3	LOSA ENTRADAS VIV. BADEN HORMIGON
	ESCALAS:	FECHA: JUNIO 2022
		LAMINA: ANEXO V
ZONA DE PROYECTO		

ANEXO VI

NOTAS.

OFICINA CENTRAL
Alem 2302 (2000)
Rosario, Santa Fe, Argentina

TALLER CENTRAL
Ruta 34 (km 3,5)
Rosario, Santa Fe, Argentina

+54 341 4854540 / 42 / 45
rovialsa@rovialsa.com.ar
www.rovialsa.com.ar

Lease 03 (tres)

Ministerio de OBRAS PÚBLICAS Y COMUNICACIONES

GOBIERNO NACIONAL

Paraguay de la gente

D.C.V. N° 2871/2021

COPIA

Asunción, 11 de octubre de 2021

Señores
CONSULTORA GUARANI
Dirección: Pacheco Nº 5764 casi Alas Paraguayas
Teléfono: (021) 611.155/6
Presente

MESA DE ENTRADA UNICA
Proyecto: CV-GRUPO 2
Registro N°: 7922 Fecha: 13.10.21
Firma: Hora: 13:00
Enviado por: Fax ☐ Original ☐ Copia ☑ E-mail ☐
Anexos..... Total pags.:.....

Ref.: **LLAMADO MOPC LPI Nº 78/2019** Fiscalización de Obras de Construcción de Pavimentación tipo Asfáltico en los Tramos de Caminos Vecinales en los Departamentos de San Pedro y Caaguazú – Grupo 2. **ID Nº 366.411.** Proyecto de Mejoramiento de Caminos Vecinales y Puentes en la Región Oriental. Contrato de Préstamo CFA 10606. **Contrato S.G. MINISTRO Nº 418/2020.**
Obj: Aprobación prorroga por lluvias – Lote 3

Tengo el agrado de dirigirme a ustedes en el marco del Contrato y Programa mencionado en la referencia, y en respuesta a su nota G2 MOPC Nº 151/2021 con Exp MEU Nº 40.932/2021 de fecha 21 de octubre de 2021, relativo al **CONTRATO S.G. MINISTRO Nº 22/2020.** LOTE 3-ROVIAL S.A, a través del cual informan y recomiendan la aprobación de la prórroga de 49 (veintinueve) días en el plazo de ejecución de las obras por los siguientes eventos:

Evento	Plazo
Lluvias y sus consecuencias-Periodo de julio 2020 a Agosto 2021	20 días
Fuerza Mayor-Movilizaciones y corte de ruta ocurridas en los meses de Febrero, Abril y Agosto 2021.	29 días
Total	49 días

Al respecto, luego del análisis de lo solicitado, la Dirección de Caminos Vecinales del MOPC, conforme a lo establecido en las Condiciones Generales del Contrato (CGC 19.2), no presenta objeciones a la prórroga del plazo en cuarenta y nueve días calendarios (49), por los eventos mencionados en el párrafo anterior. Con esta aprobación la nueva fecha de terminación de obras es el 19 de abril del 2022.

Se solicita comunicar a la contratista de esta aprobación y solicitar la presentación del cronograma de avance físico-financiero actualizado.

Sin otro particular, les saludo atentamente.

MOPYC DIRECCION DE CAMINOS VECINALES

Ing. RUBEN ANDINO
Director
Dirección de Caminos Vecinales

RECIBIDO
Fecha: 11/10/21 Hora 11:23
Firma:

Escaneado con CamScanner

Lease 02 (dos)

Ministerio de
OBRAS PÚBLICAS
Y COMUNICACIONES

GOBIERNO
NACIONAL

Paraguay de la gente

DCV N° 549/2022

Asunción, 23 de febrero de 2022

Señores
CONSULTORA GUARANI
Dirección: Pacheco Nº 5764 casi Alas Paraguayas
Teléfono: (021) 611.155/6
Presente

Ref.: LLAMADO MOPC LPI Nº 78/2019 Fiscalización de Obras de Construcción de Pavimentación tipo Asfáltico en los Tramos de Caminos Vecinales en los Departamentos de San Pedro y Caaguazú – Grupo 2. **ID Nº 366.411.** Proyecto de Mejoramiento de Caminos Vecinales y Puentes en la Región Oriental. Contrato de Préstamo CFA 10606. **Contrato S.G. MINISTRO Nº 418/2020.**
Obj.: Aprobación prorroga de plazo por eventos compensables-Rovial S.A-Lote 3.

Tengo el agrado de dirigirme a ustedes en el marco del Contrato de la referencia, en respuesta a la Nota G2 CV N° 215/2022 con Exp. MEU Nº 9674/2022 de fecha 22/02/2022 por medio de la cual manifiestan no tener objeciones para la aprobación de la prorroga de plazos solicitado por ROVIAL S-A – Lote 3-Contrato S.G. MINISTRO Nº 22/2020.

Los eventos y los plazos de prorroga solicitadas son:

- Lluvias y sus consecuencias Ocurridas entre Oct. 2021 a Febrero 2022: 8 días.
- Corte de ruta: 23 días
- Prorroga por COVID-19: 30 días.

Al respecto, luego del análisis de lo solicitado, la Dirección de Caminos Vecinales del MOPC, conforme a lo establecido en las Condiciones Generales del Contrato (CGC 19.2), no presenta objeciones a la prórroga del plazo en sesenta y un días calendarios (61), como también el Cronograma Físico-Financiero y la Curva Reprogramada por los mencionados eventos compensables.

Teniendo en cuenta la fecha de finalización de las obras vigente (19-04-2022), la nueva fecha de terminación de obras es el 19 de junio de 2022, que debe ser regularizado por Convenio Modificatorio.

Sin otro particular, aprovecho la ocasión para saludarles atentamente.

MOPyC DIRECCIÓN DE CAMINOS VECINALES

P/A

Ing. Osvaldo López
Jefe Dpto. Ejecución
DCV - MOPC

Ing. Rubén Andino Lezcano
Director
Dirección de Caminos Vecinales

Lease 01 (uno)

Ministerio de
OBRAS PÚBLICAS
Y COMUNICACIONES

GOBIERNO
NACIONAL

Paraguay de la gente

D.C.V. N° 1840/2022

Asunción, 15 de junio de 2022

Señores
CONSULTORA GUARANI
Dirección: Pacheco Nº 5764 casi Alas Paraguayas
Teléfono: (021) 611.155/6
Presente

Ref.: **LLAMADO MOPC LPI Nº 78/2019** Fiscalización de Obras de Construcción de Pavimentación tipo Asfáltico en los Tramos de Caminos Vecinales en los Departamentos de San Pedro y Caaguazú – Grupo 2. **ID Nº 366.411.** Proyecto de Mejoramiento de Caminos Vecinales y Puentes en la Región Oriental. Contrato de Préstamo CFA 10606. Contrato S.G. MINISTRO Nº 418/2020.
Asunto: Solicitud de Prorroga de Plazos de Rovial S.A.

Tengo el agrado de dirigirme a ustedes, en relación al contrato de referencia y en particular a su Nota G2 MOPC N° 247/2022, con Exp. MEU N°25337/2022 de fecha 02/06/2022, donde se adjunta documentación de la empresa ROVIAL S-A – Lote 3-Contrato S.G. MINISTRO Nº 22/2020, en el cual se menciona la solicitud de prórroga de Plazo Contractual.

Los eventos y los plazos de prorroga solicitadas son:

- Días Prorrogables por lluvias: 9 días.
- Corte de ruta: 12 días.

Al respecto, luego del análisis de lo solicitado, la Dirección de Caminos Vecinales del MOPC, conforme a lo establecido en las Condiciones Generales del Contrato (CGC 19.2), no presenta objeciones a la prórroga del plazo en veintiún (21) días, teniendo en cuenta la fecha de finalización de las obras vigente (19-06-2022), la nueva fecha de terminación de obras es el 10 de julio de 2022, que debe ser regularizado por Convenio Modificatorio.

Con respecto a la solicitud de trece (13) días prorrogables según argumentan por Causas de Fuerza mayor, los mismos son elevadas a la Dirección de Asuntos Jurídicos para su correspondiente verificación.

Sin otro particular, aprovecho la ocasión para saludarles atentamente.

Ing. RUBÉN ANDINO LEZCANO
Director
Dirección de Caminos Vecinales

MESA DE ENTRADA UNICA
Proyecto: CV - Grupo 2
Registro N°: 8320 Fecha: 16/06/22
Firma: Hora: 16:32
Enviado por: Fax ☐ Original ☑ Copia ☐ E-mail ☐
Anexo: Total pags.: