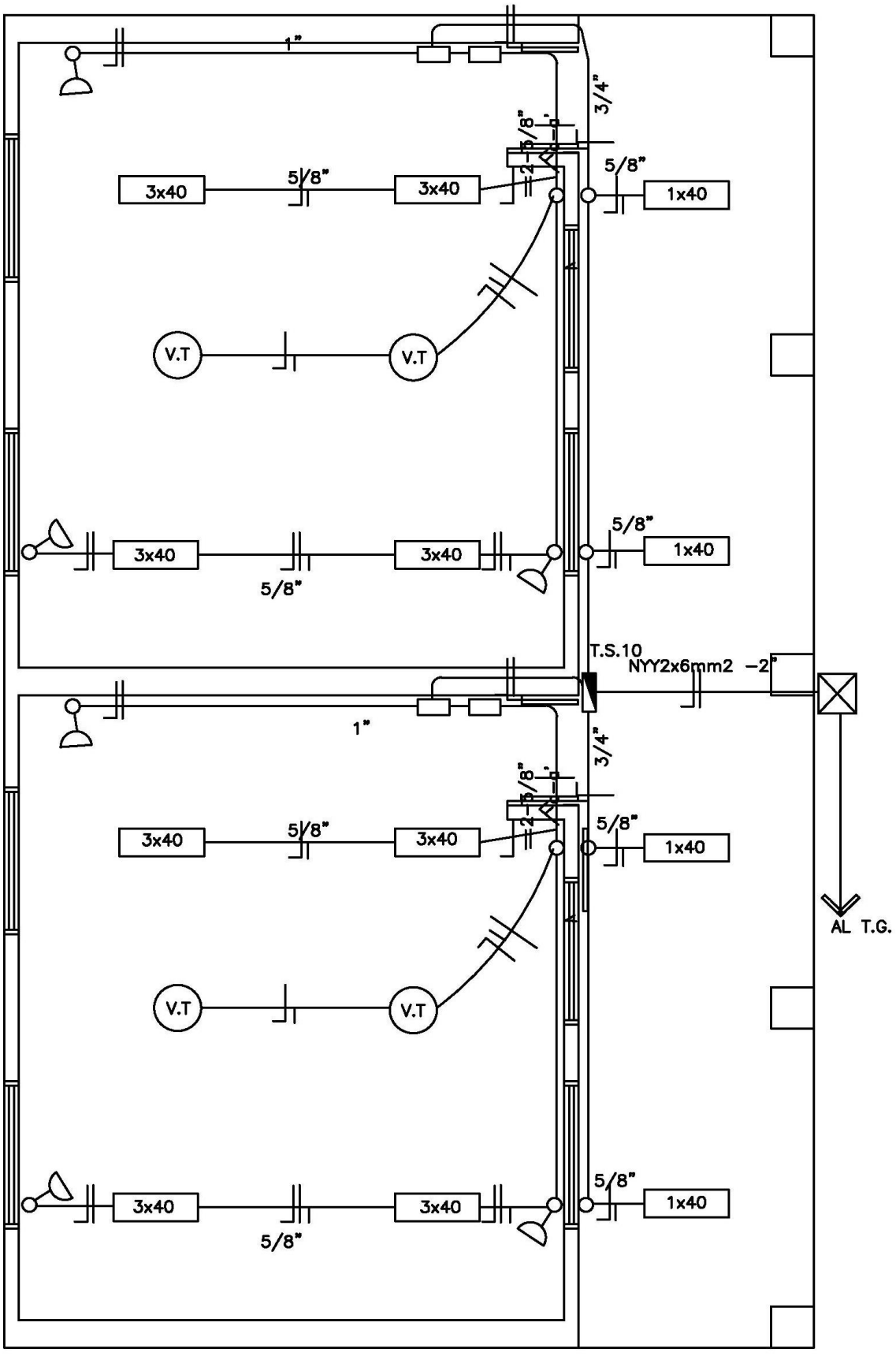
1"
3/4"
2-3/8"
5/8"
3x40
3x40
5/8"
1x40
V.T
V.T
3x40
3x40
5/8"
5/8"
1x40
T.S.10
NYY2x6mm2 -2"
1"
3/4"
2-3/8"
5/8"
3x40
3x40
5/8"
1x40
AL T.G.
V.T
V.T
3x40
3x40
5/8"
5/8"
1x40

VENTANA TIPO PROYECTANTE-V1

ESC. 1/50

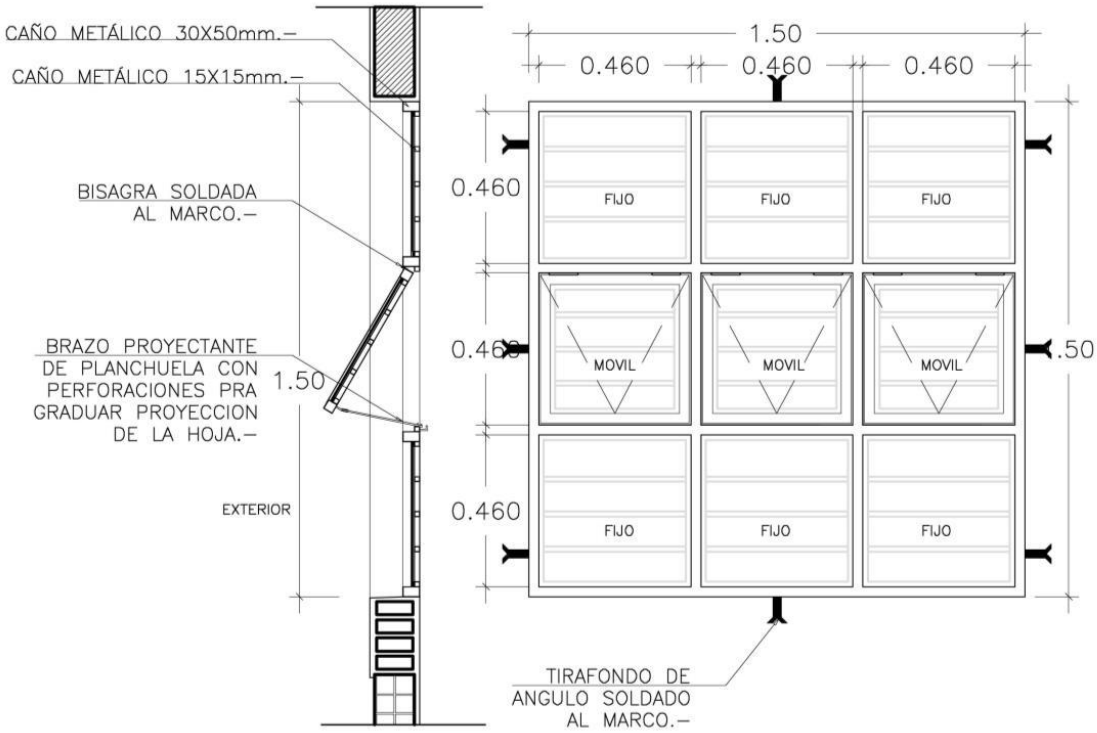

VENTANA TIPO PROYECTANTE-V2

ESC. 1/50

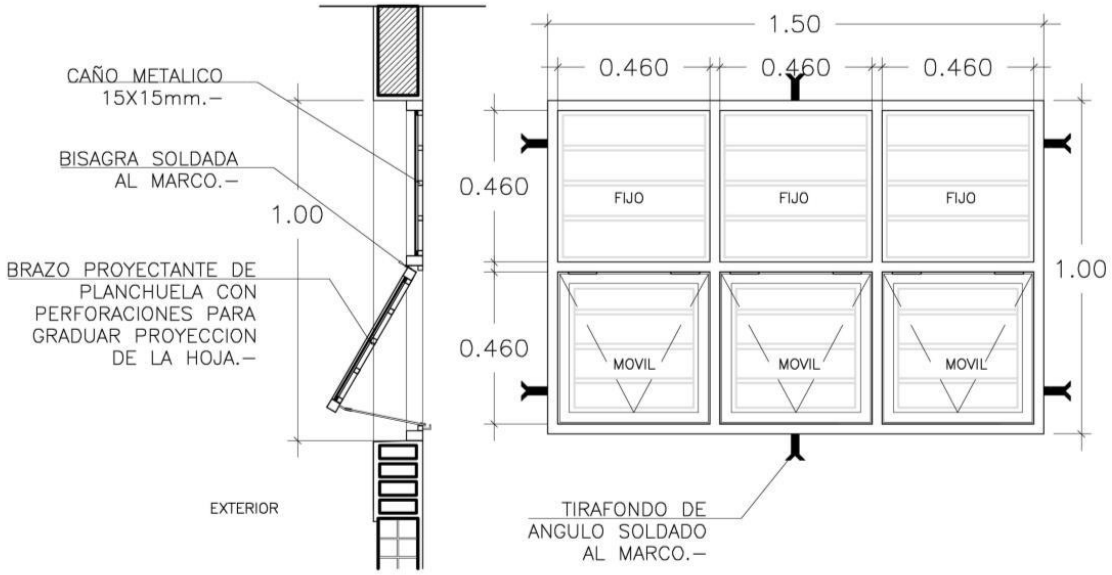

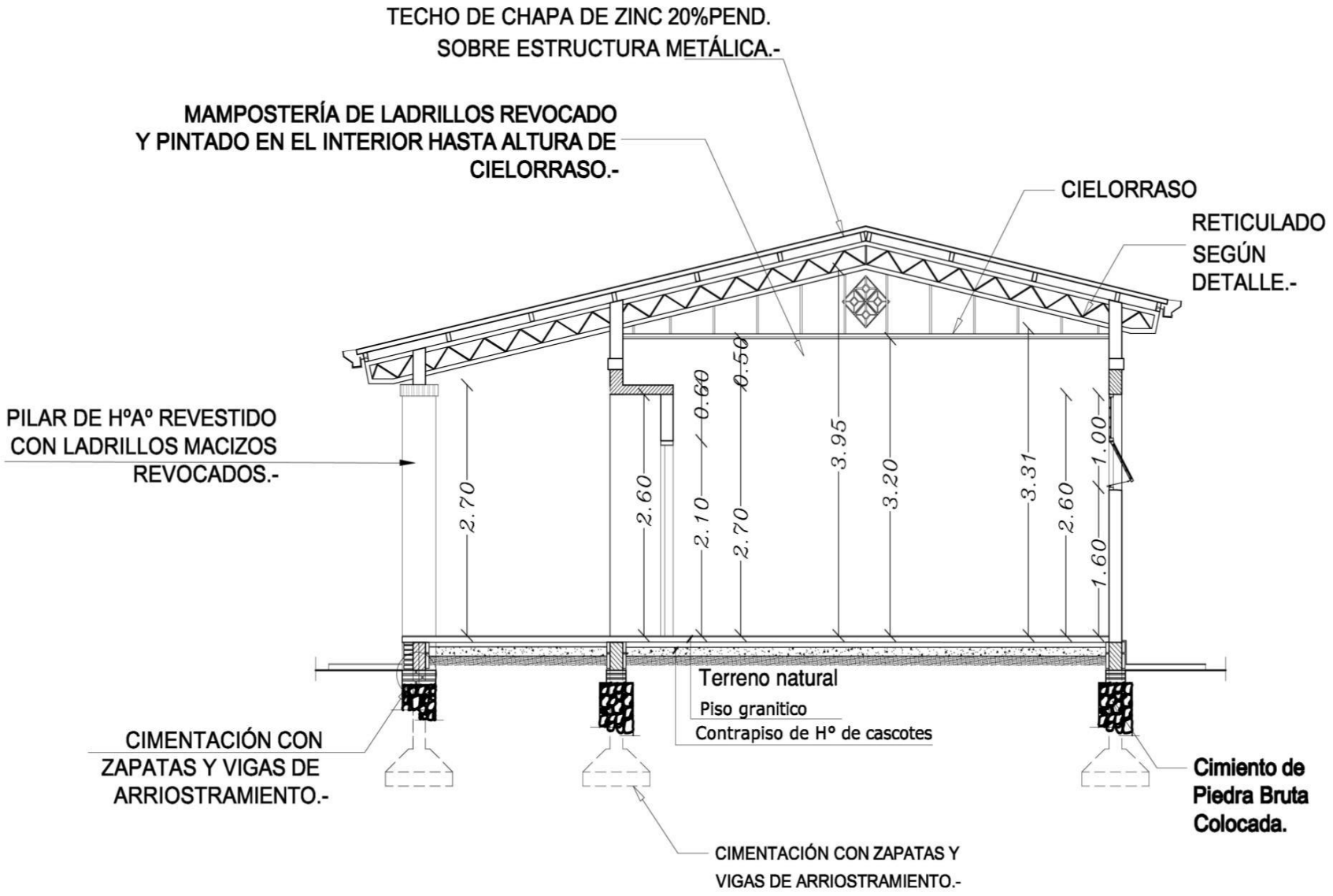
TECHO DE CHAPA DE ZINC 20%PEND.
SOBRE ESTRUCTURA METÁLICA.-
MAMPOSTERÍA DE LADRILLOS REVOCADO
Y PINTADO EN EL INTERIOR HASTA ALTURA DE
CIELORRASO.-
CIELORRASO
RETICULADO
SEGÚN
DETALLE.-
PILAR DE HºAº REVESTIDO
CON LADRILLOS MACIZOS
REVOCADOS.-
2.70
2.60
2.10
0.60
2.70
0.50
3.95
3.20
3.31
2.60
1.60
1.00
Terreno natural
Piso granitico
Contrapiso de H° de cascotes
CIMENTACIÓN CON
ZAPATAS Y VIGAS DE
ARRIOSTRAMIENTO.-
Cimiento de
Piedra Bruta
Colocada.
CIMENTACIÓN CON ZAPATAS Y
VIGAS DE ARRIOSTRAMIENTO.-

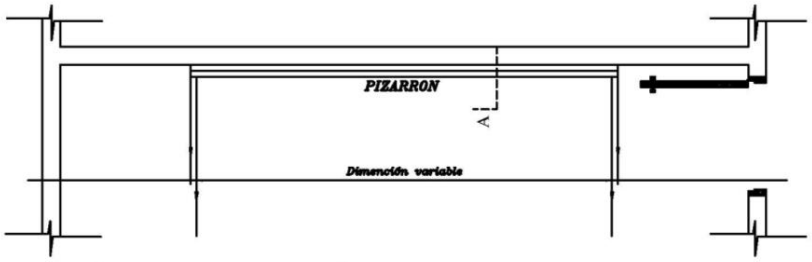

UBICACIÓN DEL PIZARRÓN

ALZADO FRONTAL

CORTE A

CONSTRUCCION DE PIZARRON EMPOTRADO EN MURO

ESPECIFICACIONES TECNICAS

* 1- Sobre el muro de ladrillo marcar las dimenciones recomendadas preparar el marco de material y porta tiza con ladrillos empotrados, revocados posteriormente con mortero, cemento-arena(1:3), dandole una terminación redondeada en las aristas interiores.

* 2- En la zona de pizarrón propiamente, aplicar una azotada con hidrófugo(ceresita), posteriormente revoque con mortero cemento-arena(1:3), y aplicación de tres manos de enduido plastico, con textura de terminación luego de la cantidad de alizado necesarios.

* 3- Aplicar sellador o fijador plástico, posteriormente aplicar tres manos de pintura sintética para pizarrón color verde pizarra, en el marco y portatiza luego del mismo proseso pintura sitéticas color gris.

OBSERVACION

* 1- PARA ESCUELA	* 2- PARA COLEGIO
(A) 1.15 mts.	(A) 1.70 mts.
(H) 0.70 mts.	(H) 0.80 mts.

PUERTA DE ACCESO - TABLERO
(ABRE HACIA AFUERA)

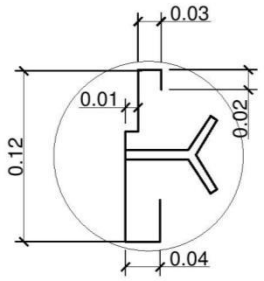

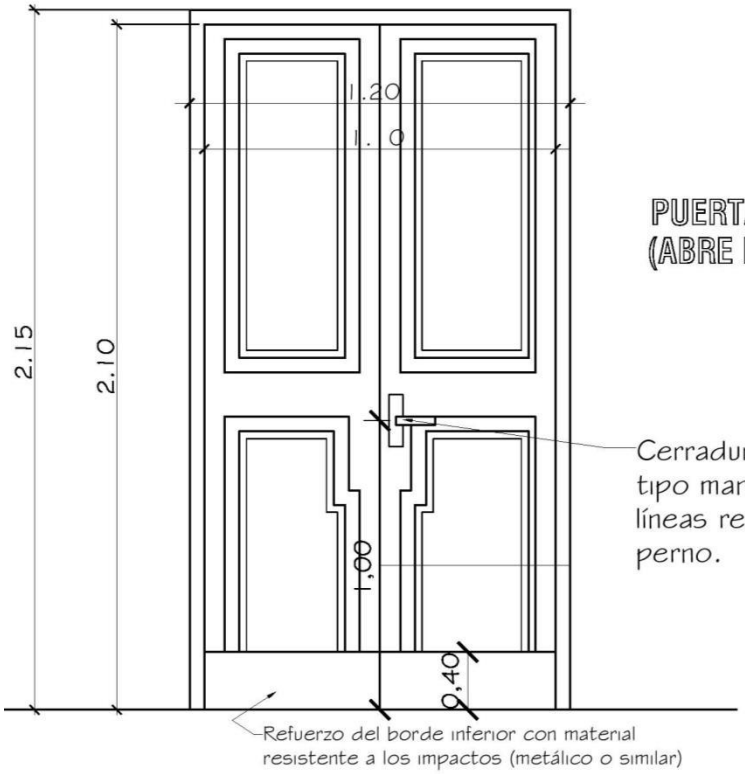

PUERTA DE ACCESO - TABLERO
(ABRE HACIA AFUERA)

Cerradura con picaporte tipo manija en diseño de líneas rectas con doble perno.

Refuerzo del borde inferior con material resistente a los impactos (metálico o similar)

Observaciones:

* El modelo de la puerta tablero puede variar, lo importante es respetar las medidas indicadas.
* Se debe eliminar el uso del sistema tambor circular en las cerraduras.

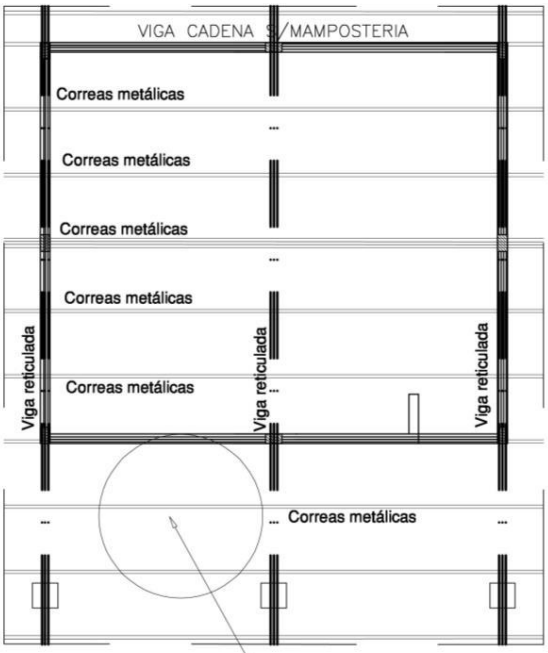

DETALLE DE CORREA TIPO

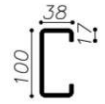

PERFIL "C" – 100x38x17 mm
e=2.00mm

ESC.:—— 1/10

DETALLE DE VIGA METALICA RETICULADA

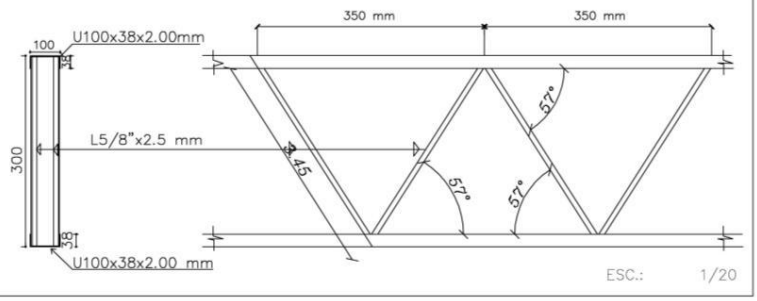

OBS.:LAS DIMENSIONES FINALES DE ESTRUCTURAS METALICAS ESTAN SUJETAS AL CALCULO.