MUNICIPALIDAD
DE
GRAL. JOSÉ MARÍA DELGADO

ESCUELA BÁSICA N° 211
CARLOS ANTONIO LÓPEZ

REPARACIÓN DE
TRES AULAS Y SSHH

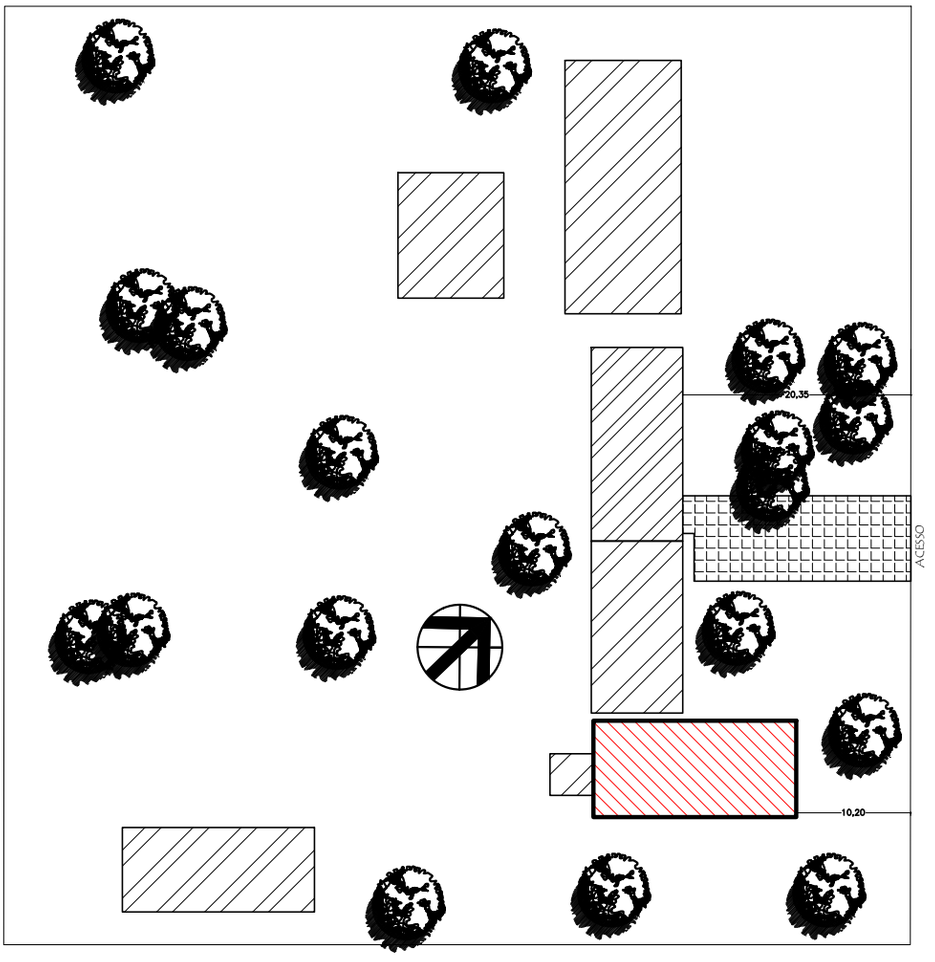

BLOQUE A INTERVENIR PISTA DE FORMACION BLOQUE EXISTENTE

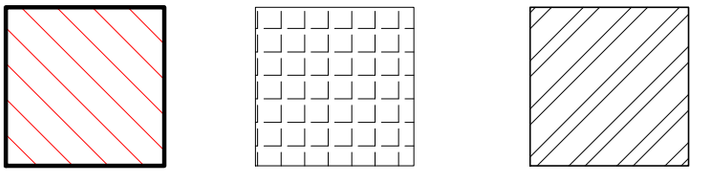

MUNICIPALIDAD DE GRAL. JOSÉ MARÍA DELGADO - ITAPÚA

ESCUELA BÁSICA Nº 211 CARLOS ANTONIO LÓPEZ

PLANTA DE UBICACIÓN

escala 1 /500

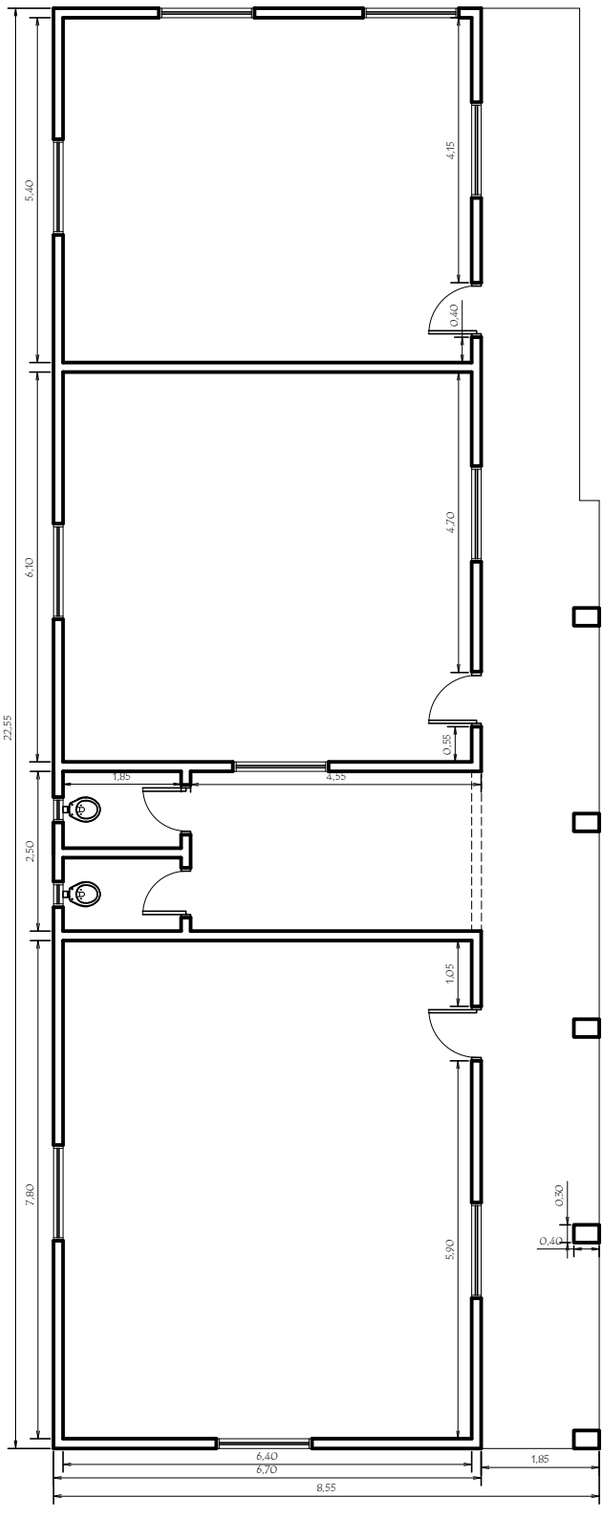

PLANTA ACTUAL

MUNICIPALIDAD DE GRAL. JOSÉ MARÍA DELGADO - ITAPÚA

ESCUELA BÁSICA Nº 211 CARLOS ANTONIO LÓPEZ

PROYECTO	Reparación de 3 Aulas y SSHH	
Planta Actual	escala 1 / 100	01

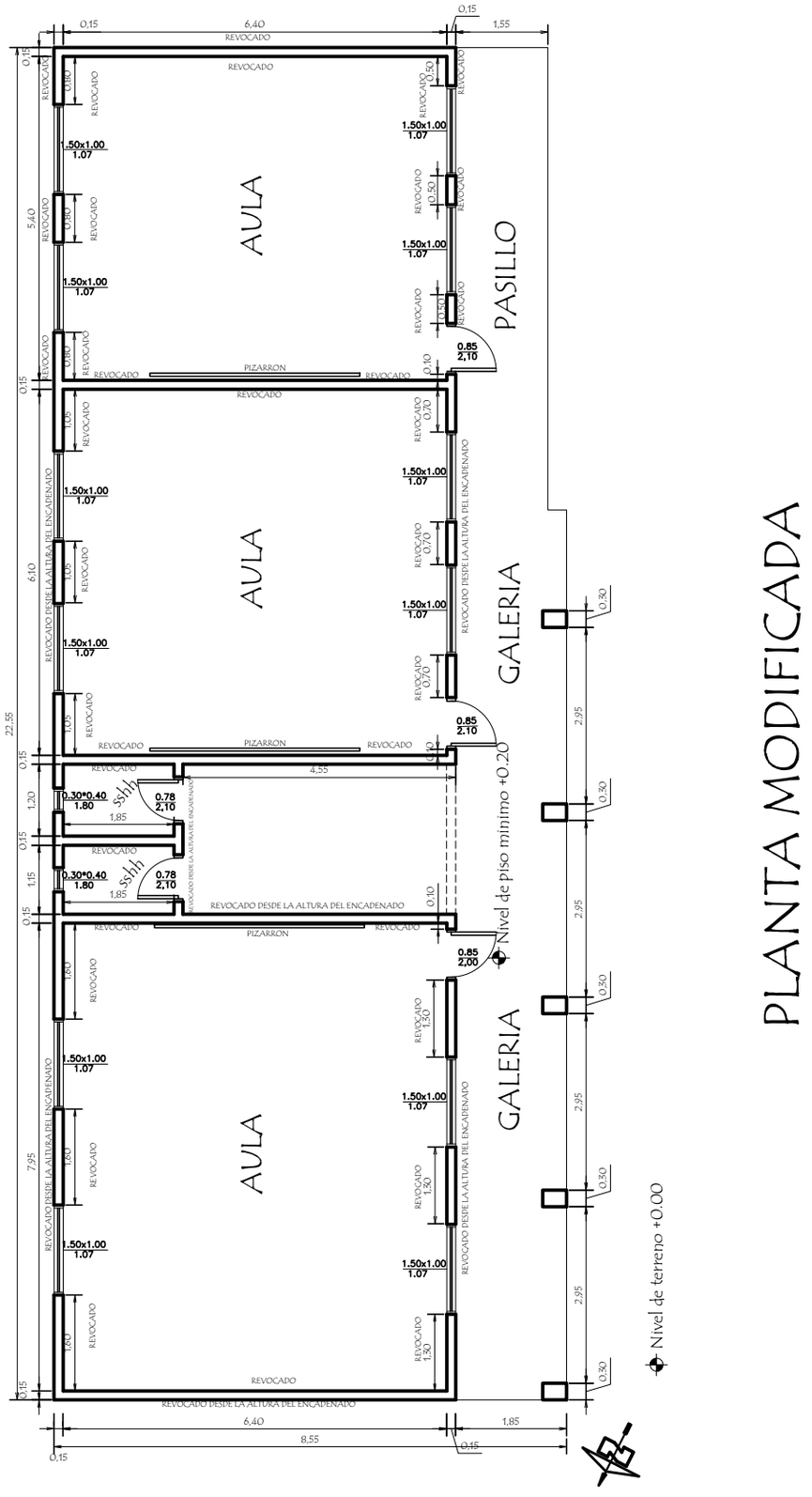

MUNICIPALIDAD DE GRAL. JOSÉ MARÍA DELGADO - ITAPÚA

ESCUELA BÁSICA Nº 211 CARLOS ANTONIO LÓPEZ

PROYECTO	Reparación de 3 Aulas y SSHH	
Planta Constructiva	escala 1 / 100	02

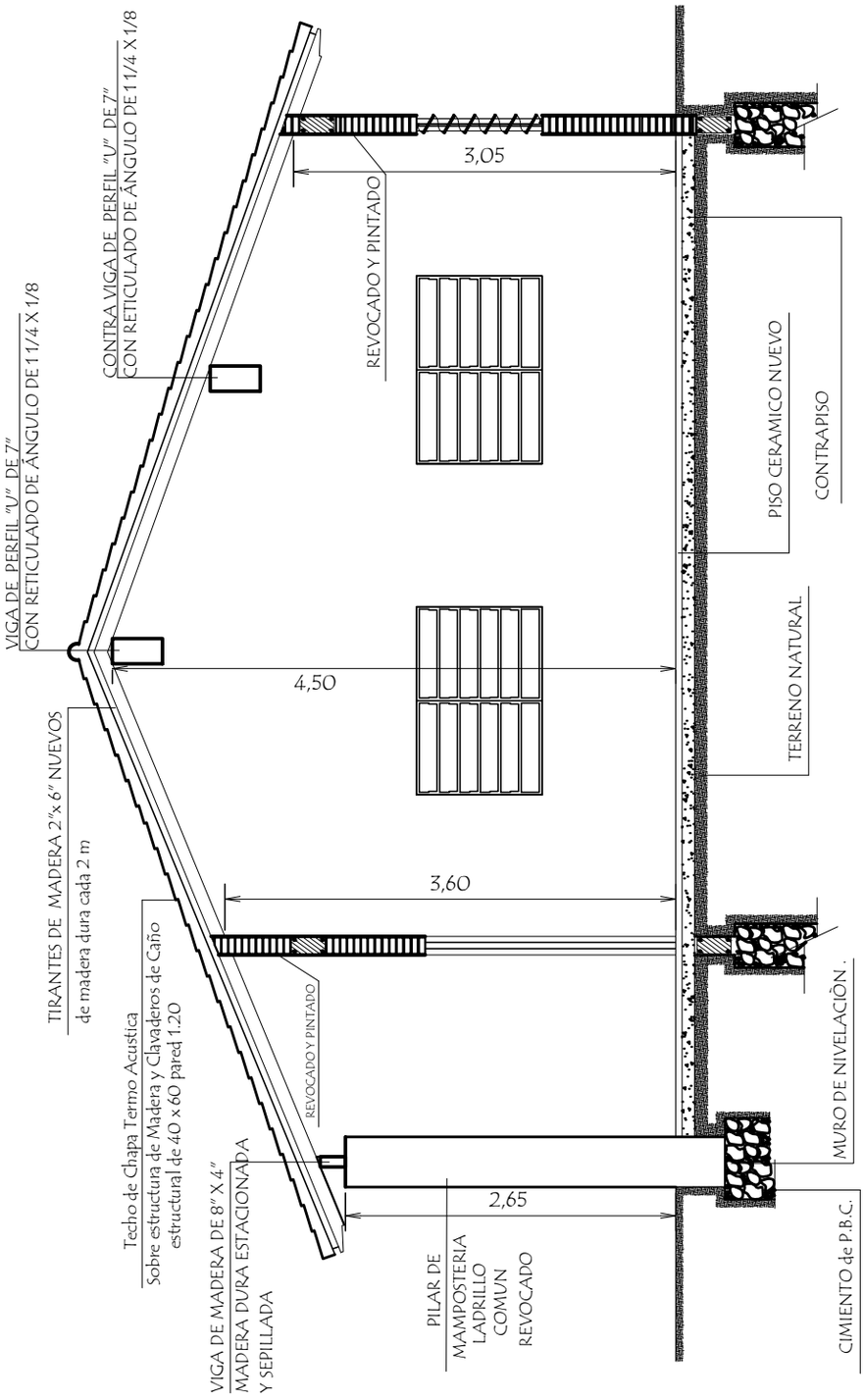

CORTE AA

MUNICIPALIDAD DE GRAL. JOSÉ MARÍA DELGADO - ITAPÚA

ESCUELA BÁSICA Nº 211 CARLOS ANTONIO LÓPEZ

PROYECTO	Reparación de 3 Aulas y SSHH	
Corte AA	escala 1 / 50	03

FACHADA POSTERIOR

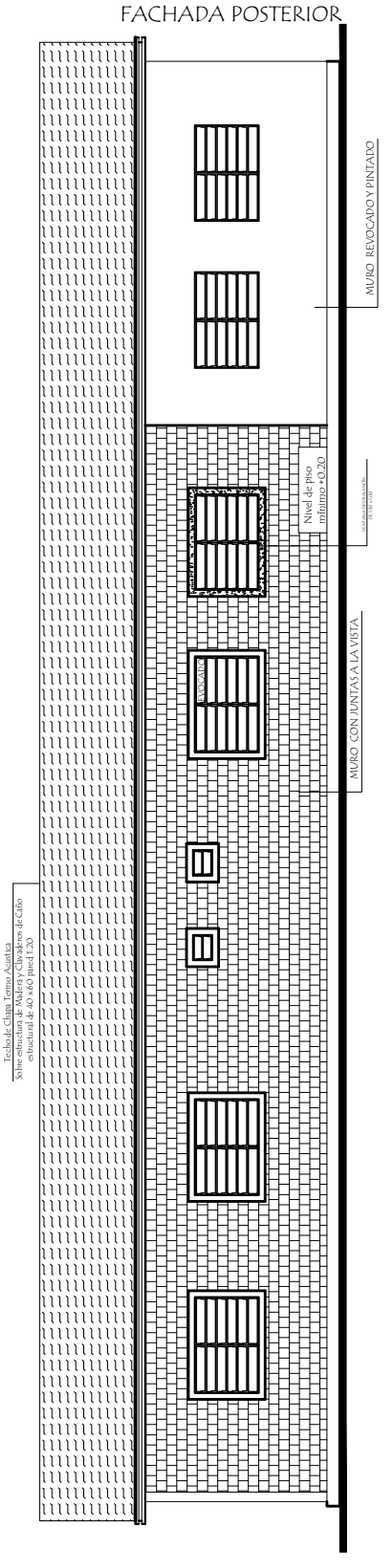

FACHADA POSTERIOR

FACHADA FRONTAL

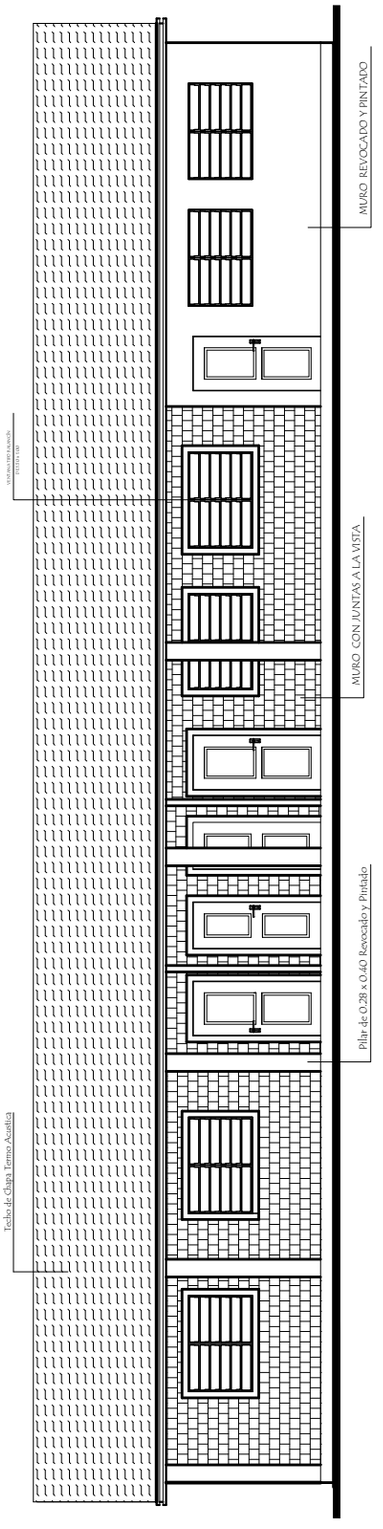

FACHADA FRONTAL

MUNICIPALIDAD DE GRAL. JOSÉ MARÍA DELGADO - ITAPÚA

ESCUELA BÁSICA Nº 211 CARLOS ANTONIO LÓPEZ

PROYECTO	Reparación de 3 Aulas y SSHH	
Fachadas	escala 1 / 100	04

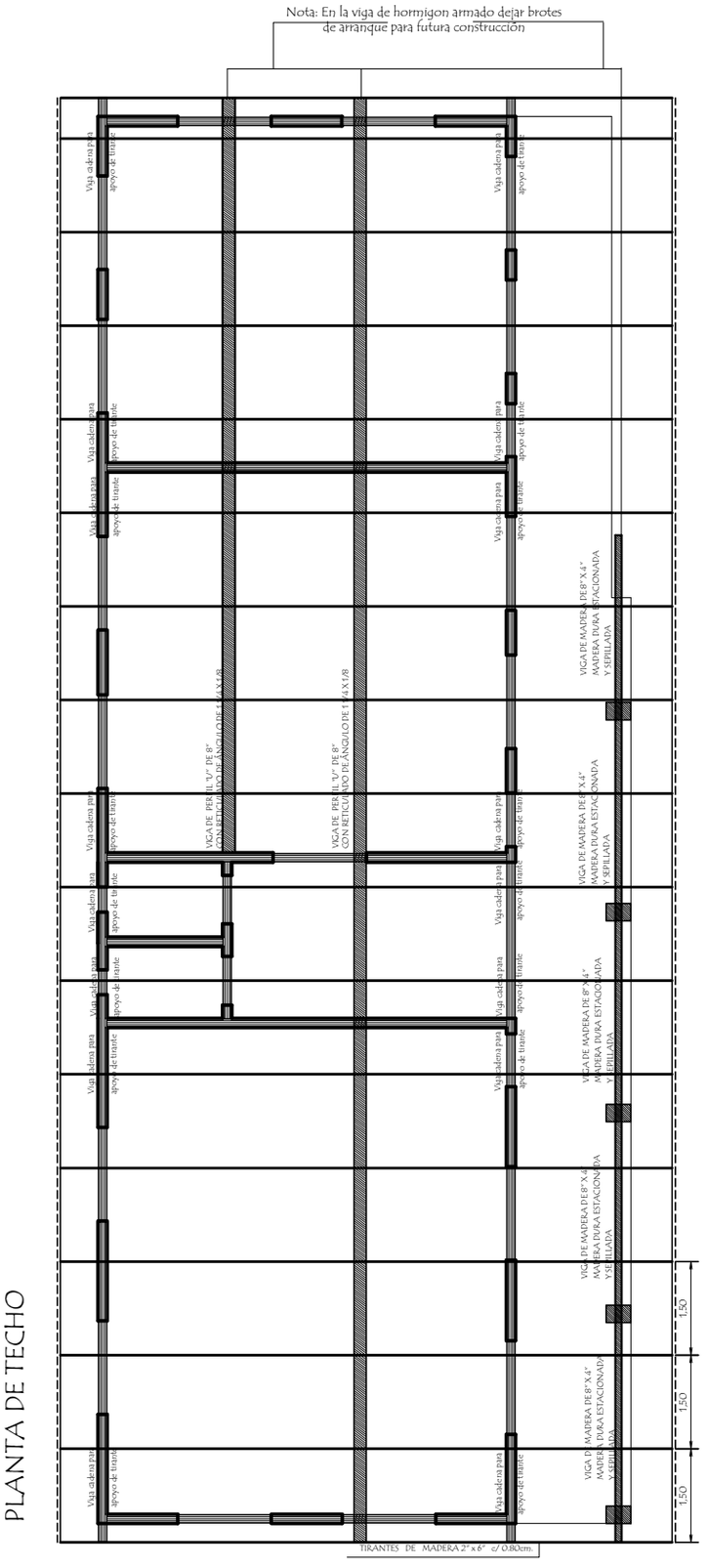

PLANTA DE TECHO

PLANTA DE TECHO

MUNICIPALIDAD DE GRAL. JOSÉ MARÍA DELGADO - ITAPÚA

ESCUELA BÁSICA Nº 211 CARLOS ANTONIO LÓPEZ

PROYECTO	Reparación de 3 Aulas y SSHH	
Planta de techo	escala 1 / 100	05

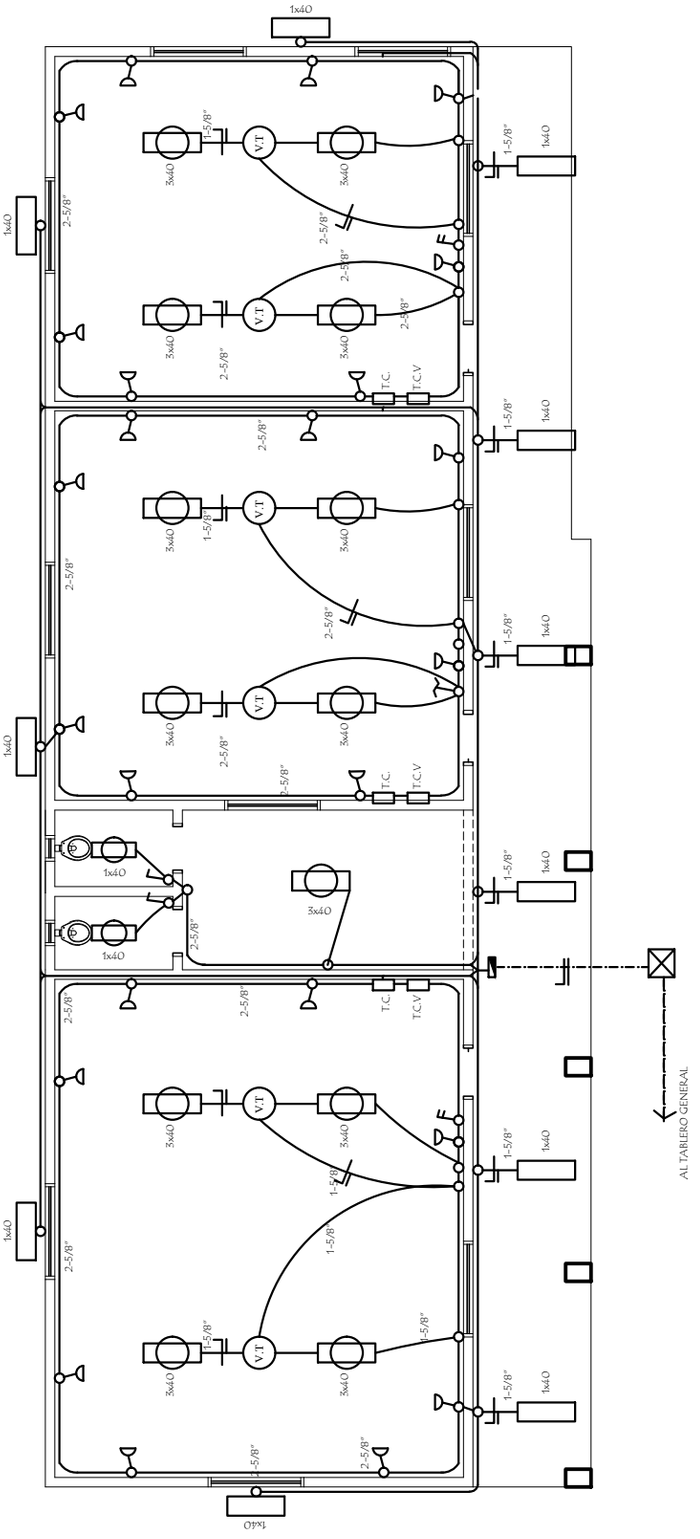

INSTALACION ELECTRICA
UBICACION DE ARTEFACTOS Y CIRCUITOS

MUNICIPALIDAD DE GRAL. JOSÉ MARÍA DELGADO - ITAPÚA

ESCUELA BÁSICA Nº 211 CARLOS ANTONIO LÓPEZ

PROYECTO	Reparación de 3 Aulas y SSHH	
Instalación Eléctrica	escala 1 / 100	06

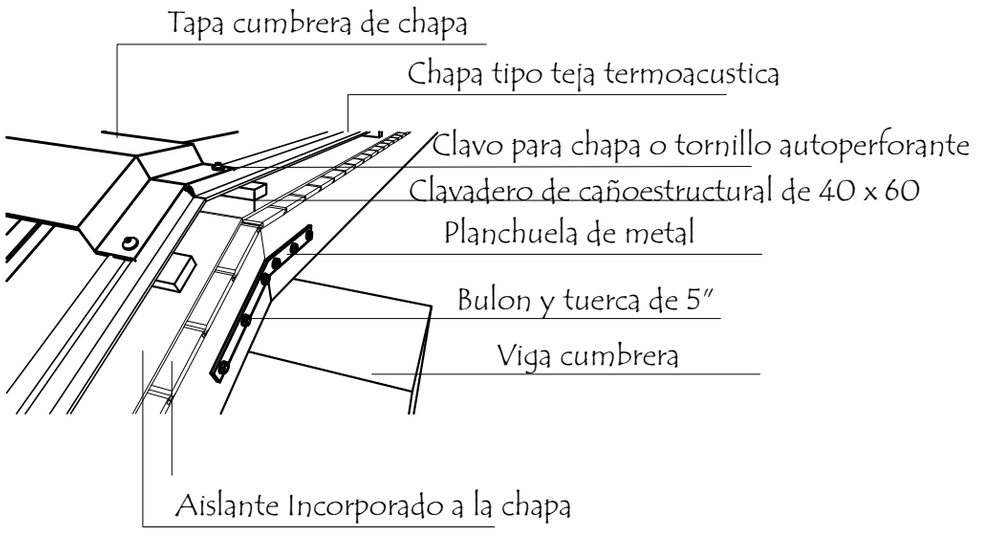

Perspectiva

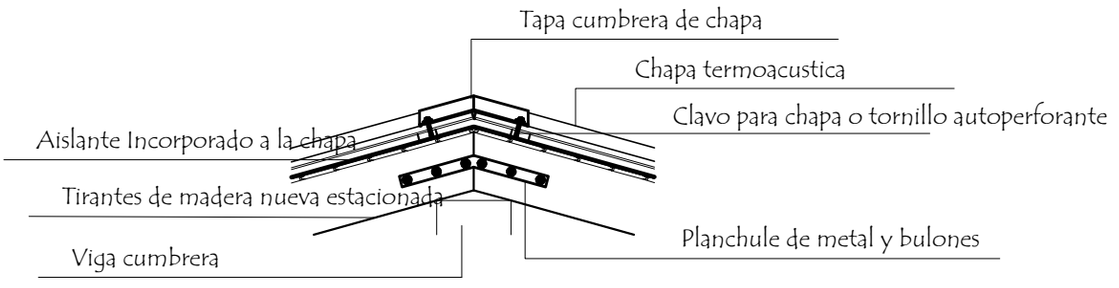

Alzado

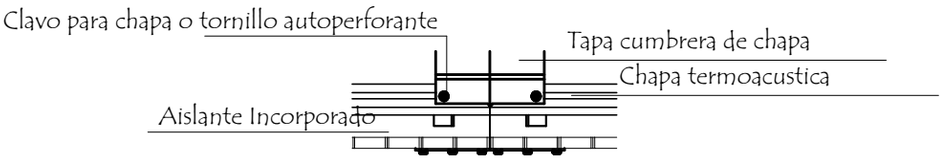

Planta

MUNICIPALIDAD DE GRAL. JOSÉ MARÍA DELGADO - ITAPÚA **ESCUELA BÁSICA Nº 211 CARLOS ANTONIO LÓPEZ**		
PROYECTO	Reparación de 2 aulas con techo de chapa	
Detalle de Techo Tipo Teja escala 1 / 20	07	

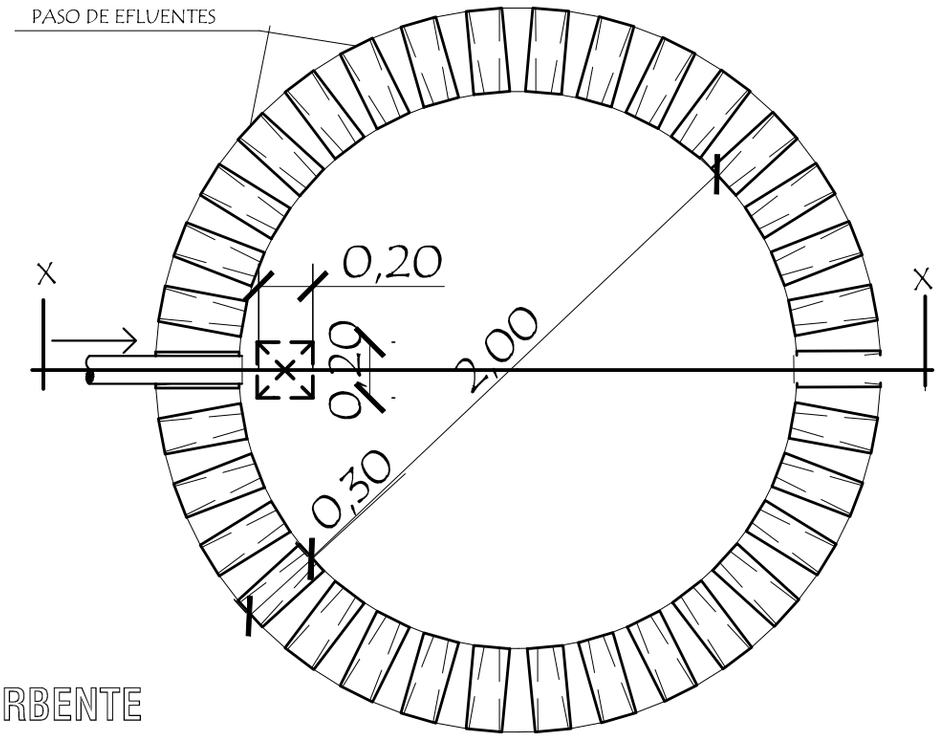

PLANTA
POZO ABSORBENTE

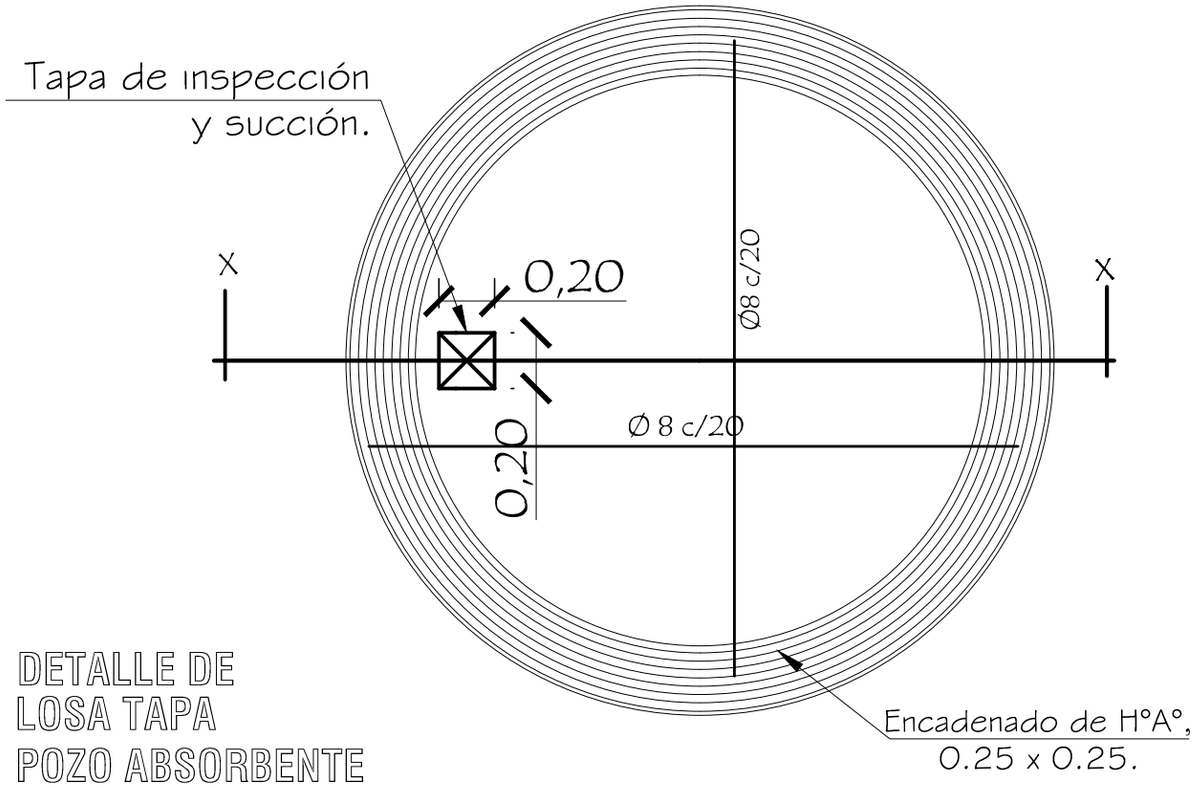

DETALLE DE
LOSA TAPA
POZO ABSORBENTE

esc. 1:25

MUNICIPALIDAD DE GRAL. JOSÉ MARÍA DELGADO - ITAPÚA ESCUELA BÁSICA Nº 211 CARLOS ANTONIO LÓPEZ		
PROYECTO	Reparación de 2 aulas con techo de chapa	
Detalle de Pozo Ciego Esc: 1_25	08	

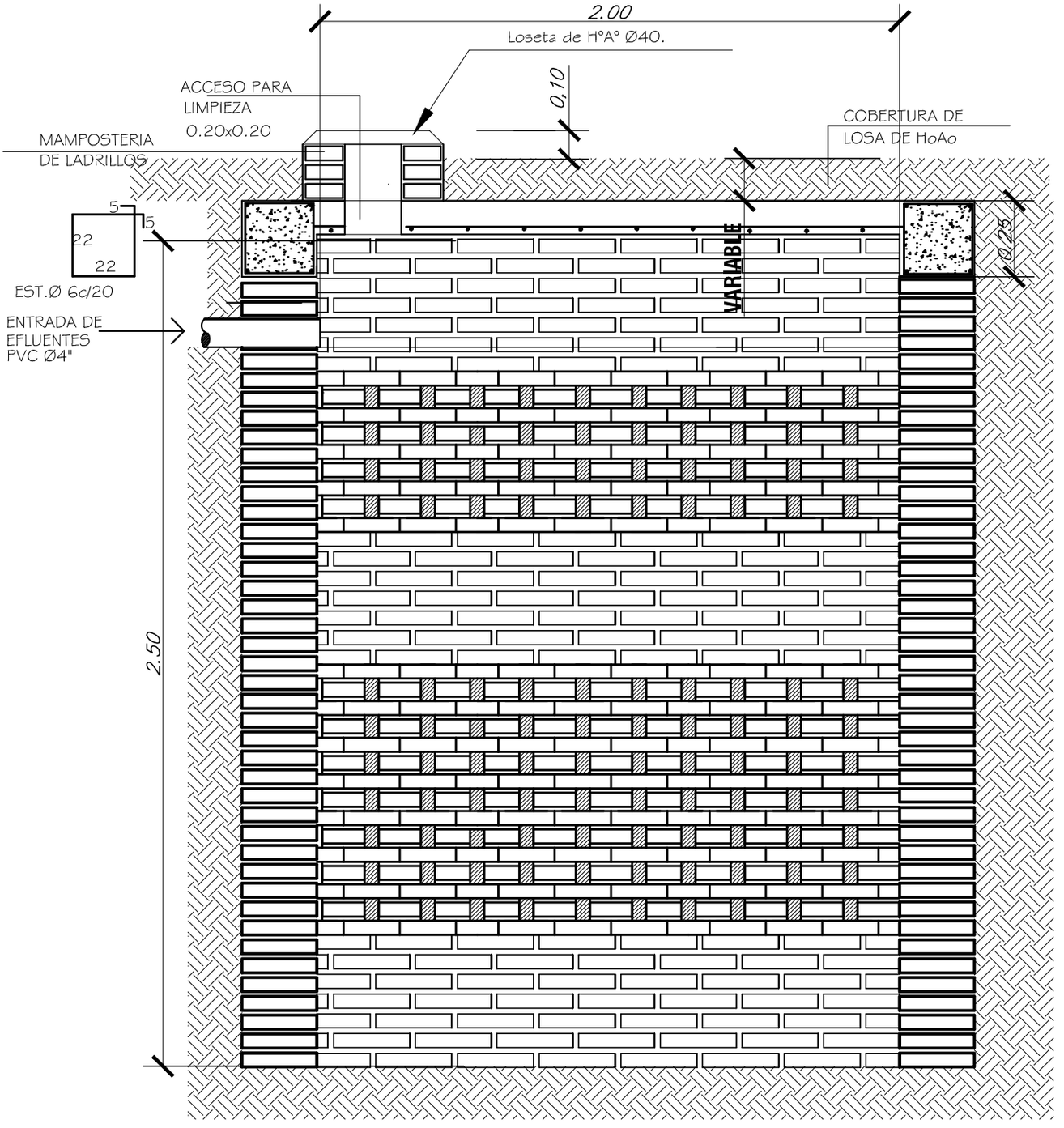

POZO ABSORBENTE

CORTE X-X

ESC. 1:20

MUNICIPALIDAD DE GRAL. JOSÉ MARÍA DELGADO - ITAPÚA

ESCUELA BÁSICA Nº 211 CARLOS ANTONIO LÓPEZ

PROYECTO	Reparación de 2 aulas con techo de chapa	
Detalle de Pozo Ciego ESC. 1:20		09

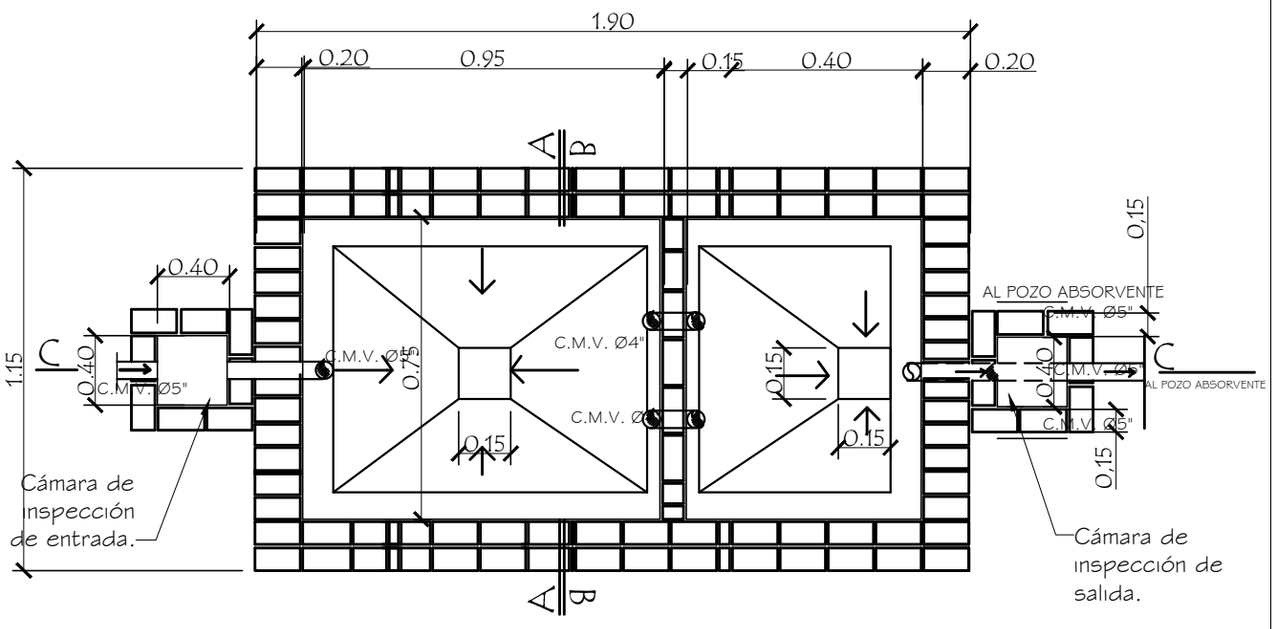

PLANTA CAMARA SEPTICA
Sin escala

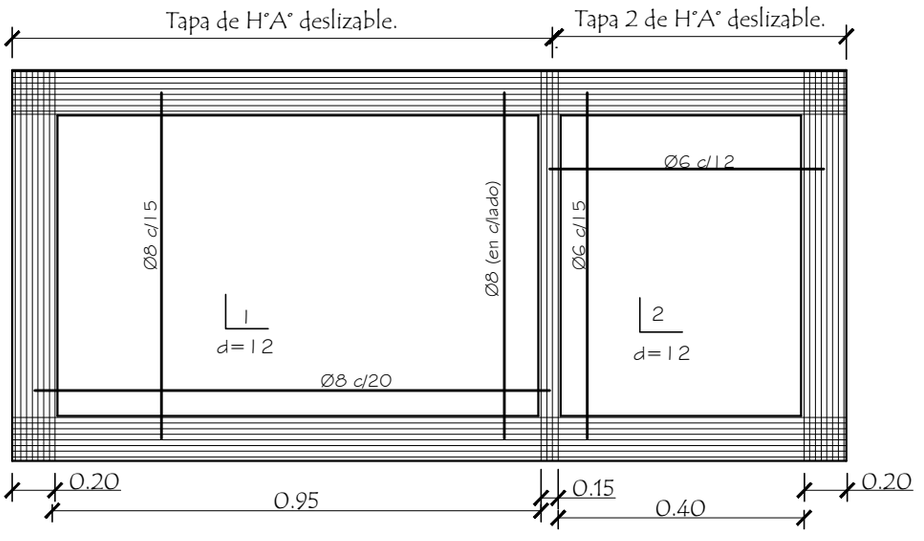

DETALLE DE LOSA TAPA CAMARA SEPTICA
Sin escala

MUNICIPALIDAD DE GRAL. JOSÉ MARÍA DELGADO - ITAPÚA ESCUELA BÁSICA Nº 211 CARLOS ANTONIO LÓPEZ		
PROYECTO	Reparación de 2 aulas con techo de chapa	
Detalle de Cámara Séptica Sin escala		10

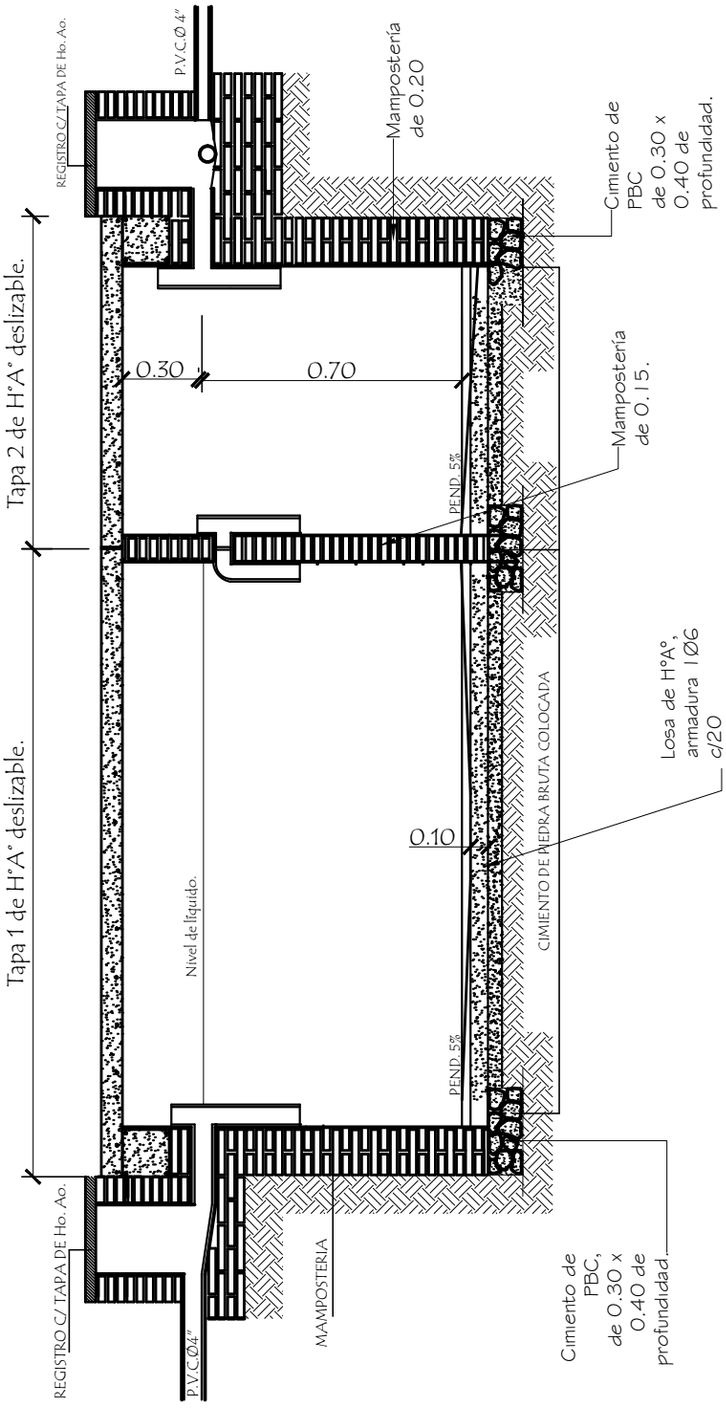

CORTE C - C
SIN ESCALA

MUNICIPALIDAD DE GRAL. JOSÉ MARÍA DELGADO - ITAPÚA

ESCUELA BÁSICA Nº 211 CARLOS ANTONIO LÓPEZ

PROYECTO	Reparación de 2 aulas con techo de chapa	
Detalle de Cámara Séptica Sin escala		11