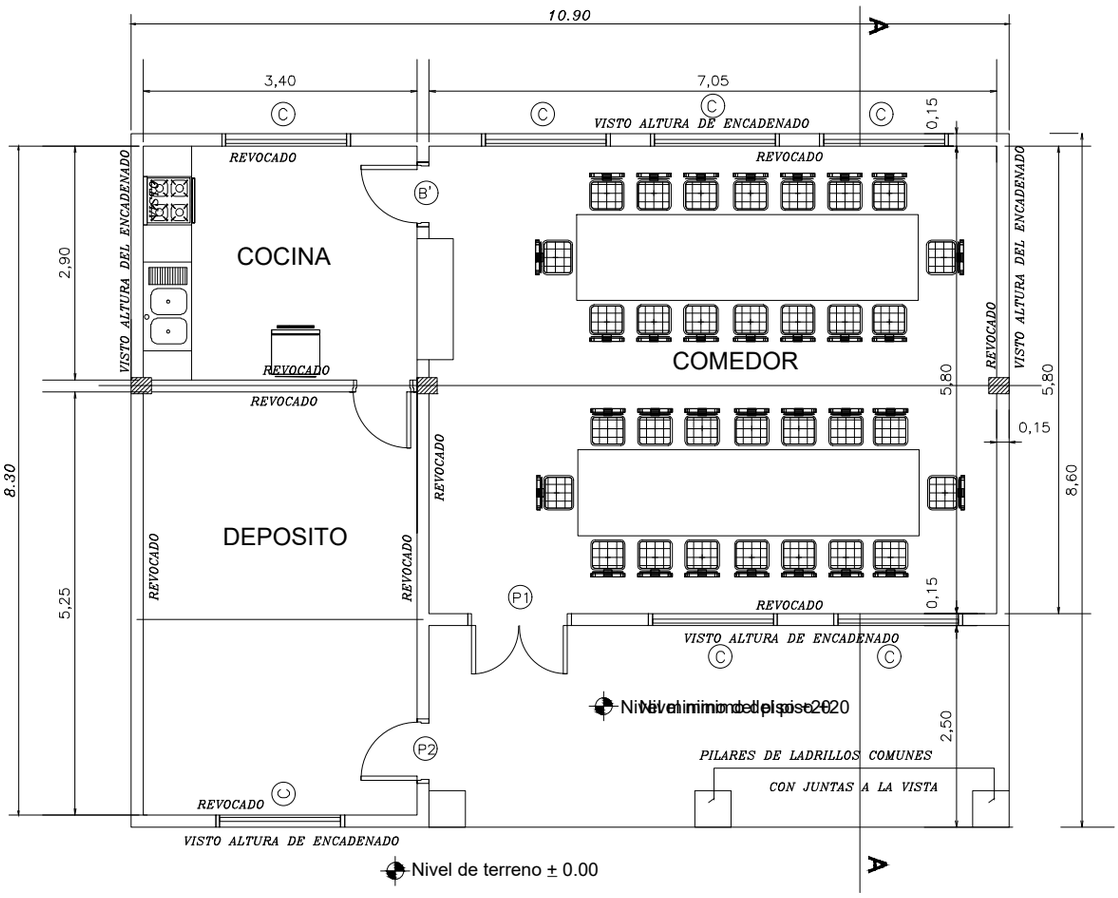

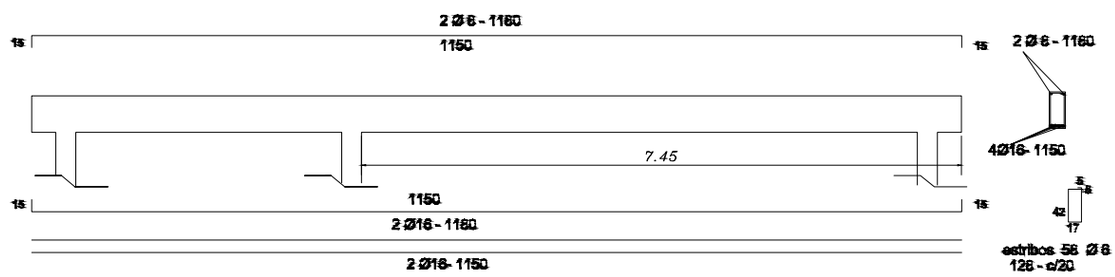

Viga de H°A° 0.20x0.45

Nivel de terreno ± 0.00

DIRECCION DE OBRAS Y SERVICIOS

MUNICIPALIDAD DE SARGENTO JOSÉ FÉLIX LÓPEZ

Esc. Bas. N°2320 Independencia Nacional	PLANTA ARQUITECTÓNICA SIN ESCALA	LAMINA 2

OBRA: Construcción de comedor 10.90x8.60
UBICACIÓN: Sargento Félix López

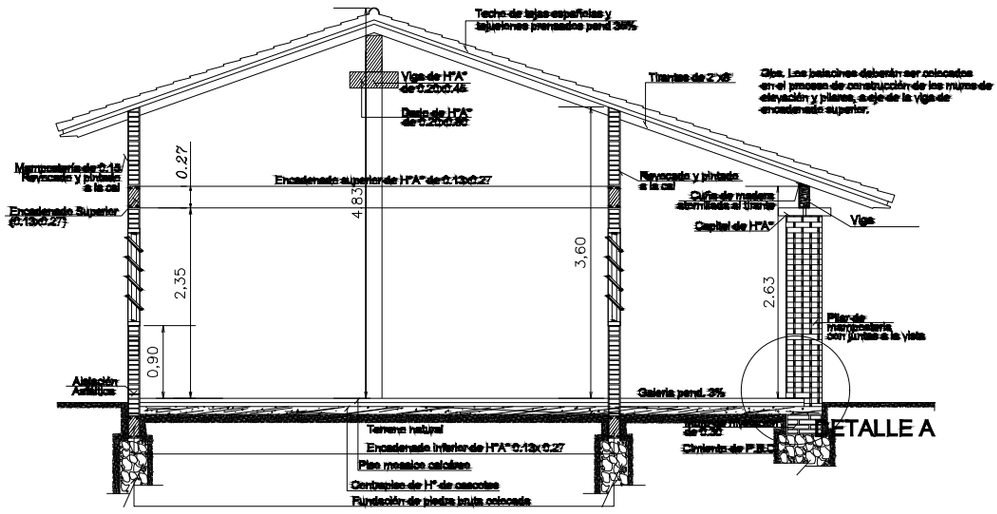

CORTE A-A

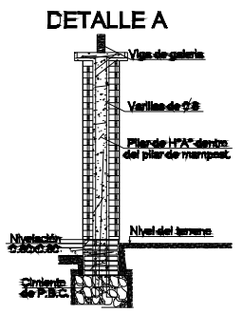

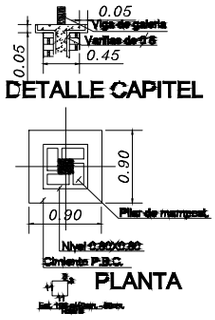

FACHADA PRINCIPAL

DIRECCION DE OBRAS Y SERVICIOS

MUNICIPALIDAD DE SARGENTO JOSÉ FÉLIX LÓPEZ

Esc. Bas. N°2320 Independencia Nacional	CORTE AA y FACHADA SIN ESCALA	LAMINA 3

OBRA: Construcción de comedor 10.90x8.60
UBICACIÓN: Sargento Félix López

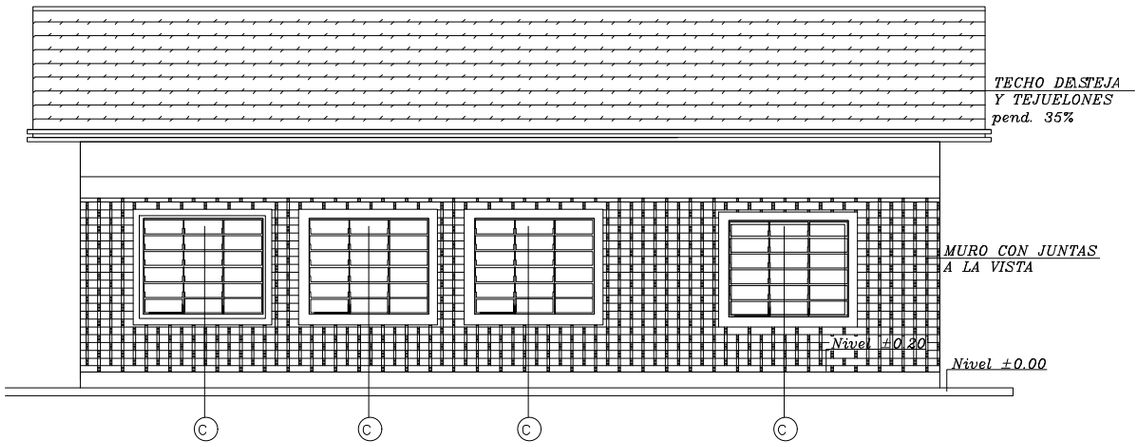

FACHADA POSTERIOR

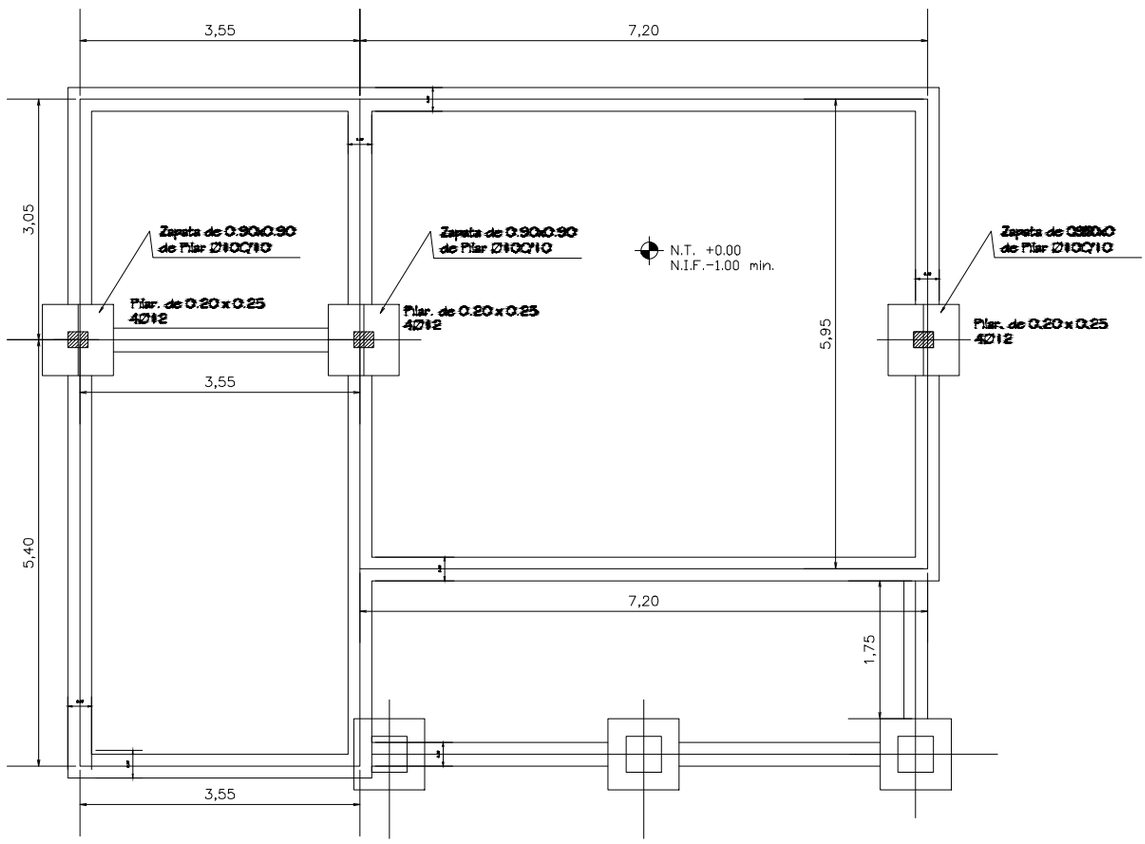

PLANTA DE CIMENTACIÓN

DIRECCION DE OBRAS Y SERVICIOS

MUNICIPALIDAD DE SARGENTO JOSÉ FÉLIX LÓPEZ

Esc. Bas. N°2320 Independencia Nacional	FACHADA POSTERIOR Y P. DE FUNDACION SIN ESCALA	LAMINA 4

OBRA: Construcción de comedor 10.90x8.60

UBICACIÓN: Sargento Félix López

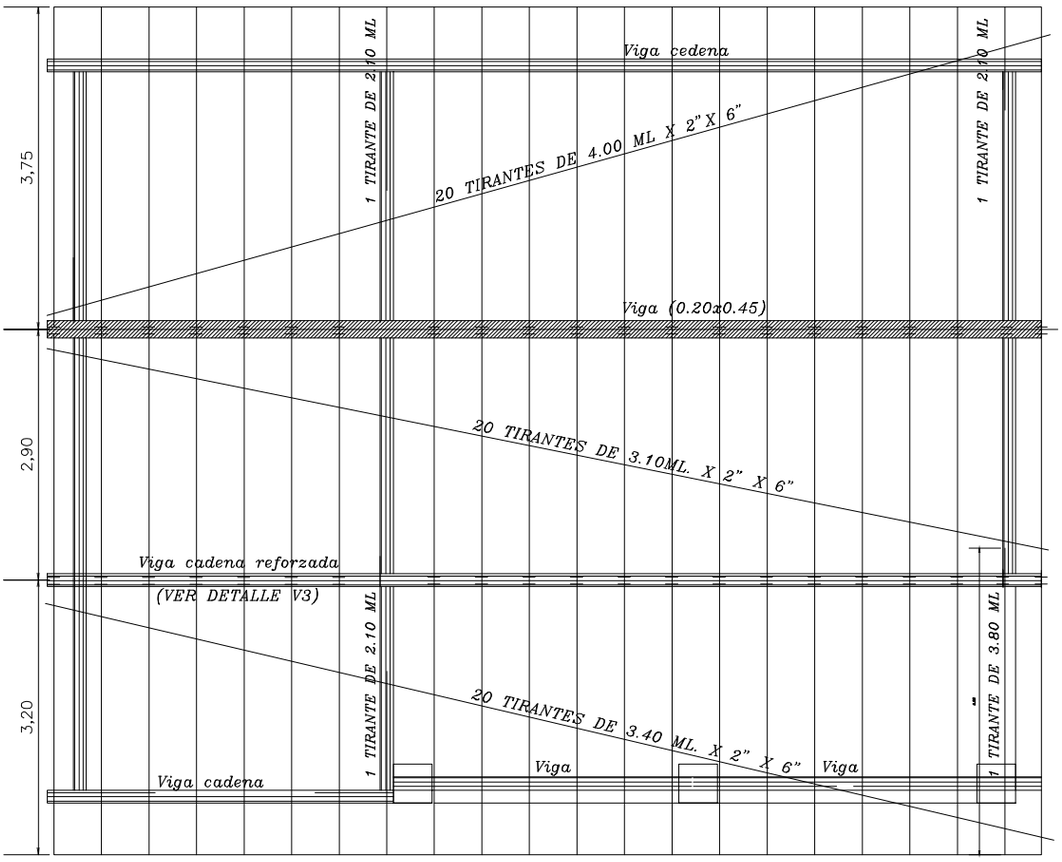

Obs.: Los aleros extremos del bloques serán de 0.40m. y los aleros longitudinales del bloque serán de 0.70m., contados del lado de la galeria apartir de la viga de apoyo del tirante, y en el opuesto apartir del muro.

V3 - (20X30)

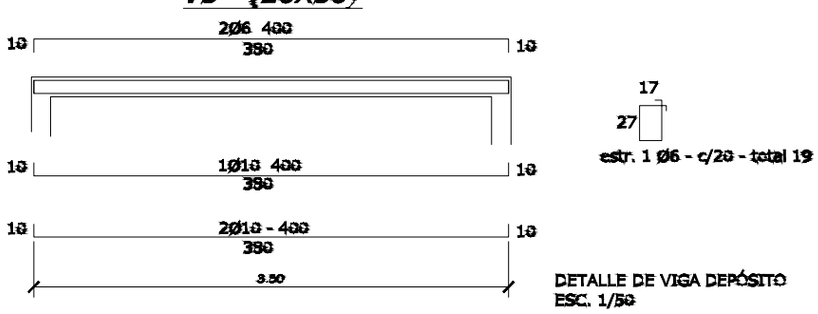

DETALLE DE VIGA DEPÓSITO
ESC. 1/50

DIRECCION DE OBRAS Y SERVICIOS

MUNICIPALIDAD DE SARGENTO JOSÉ FÉLIX LÓPEZ

Esc. Bas. N°2320 Independencia Nacional	PLANTA DE TECHO SIN ESCALA	LAMINA 5

OBRA: Construcción de comedor 10.90x8.60
UBICACIÓN: Sargento Félix López

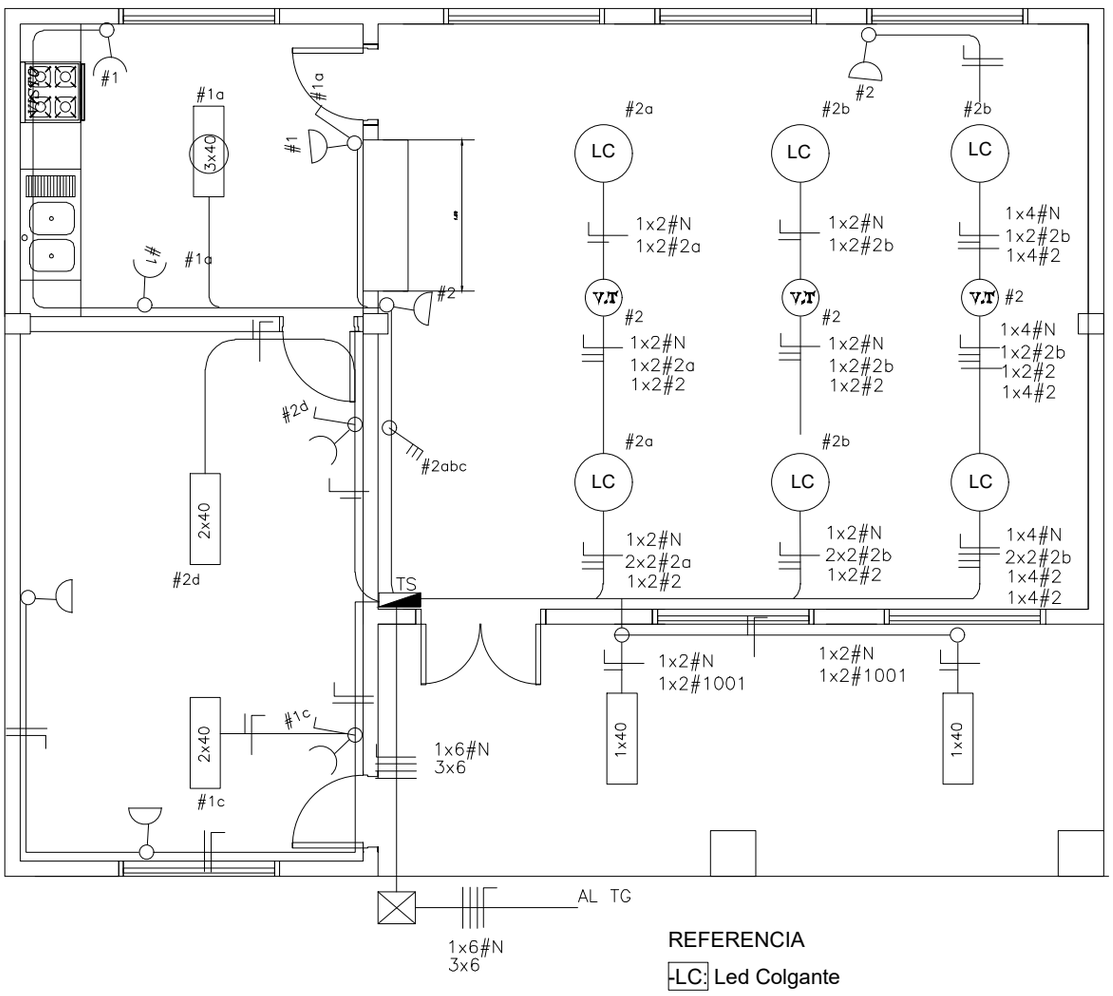

REFERENCIA

-LC: Led Colgante

-VT: Ventilador Techo

DIRECCION DE OBRAS Y SERVICIOS

MUNICIPALIDAD DE SARGENTO JOSÉ FÉLIX LÓPEZ

Esc. Bas. N°2320 Independencia Nacional	ESQUEMA ELECTRICO SIN ESCALA	LAMINA 6

OBRA: Construcción de comedor 10.90x8.60

UBICACIÓN: Sargento Félix López

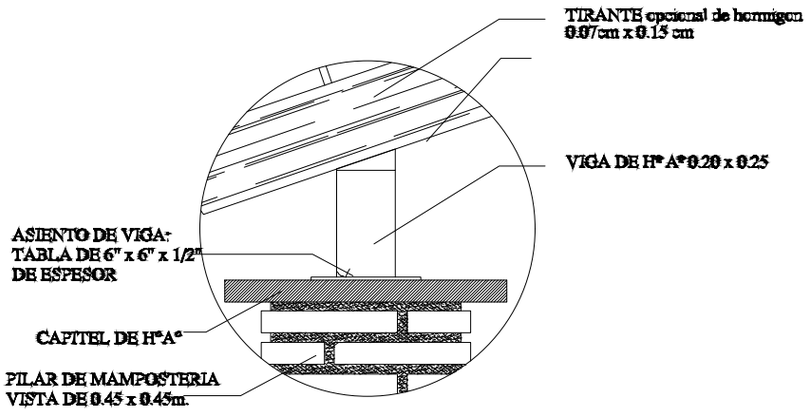

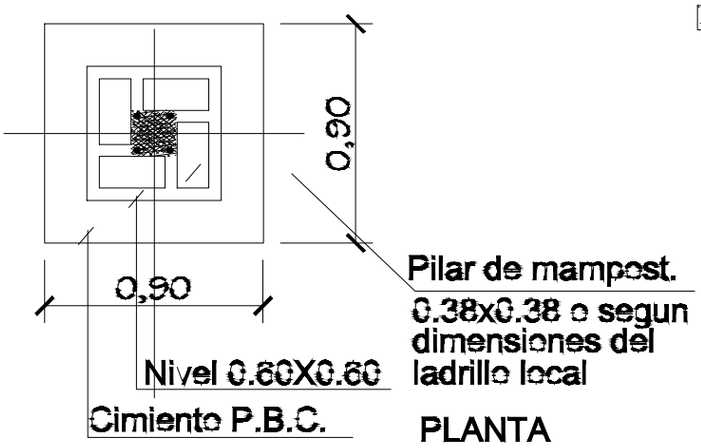

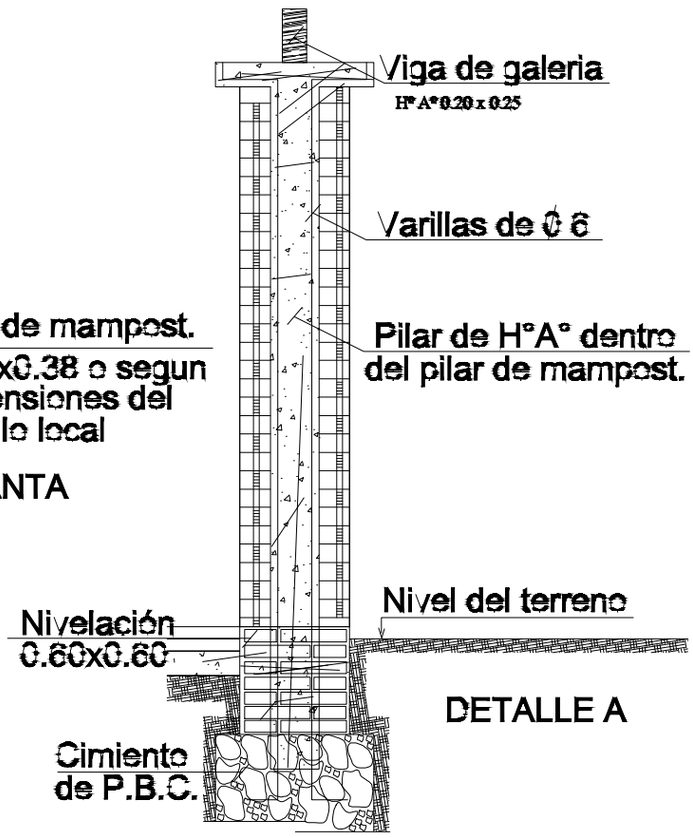

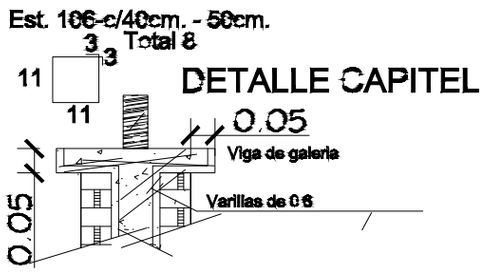

DIRECCION DE OBRAS Y SERVICIOS

MUNICIPALIDAD DE SARGENTO JOSÉ FÉLIX LÓPEZ

Esc. Bas. N°2320 Independencia Nacional	DETALLES DE PILARES SIN ESCALA	LAMINA 7

OBRA: Construcción de comedor 10.90x8.60

UBICACIÓN: Sargento Félix López

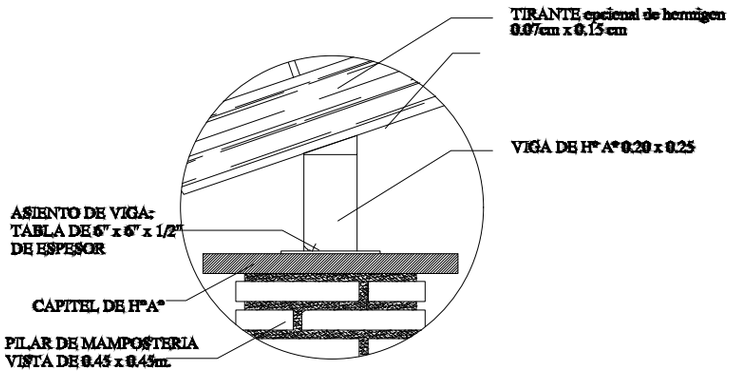

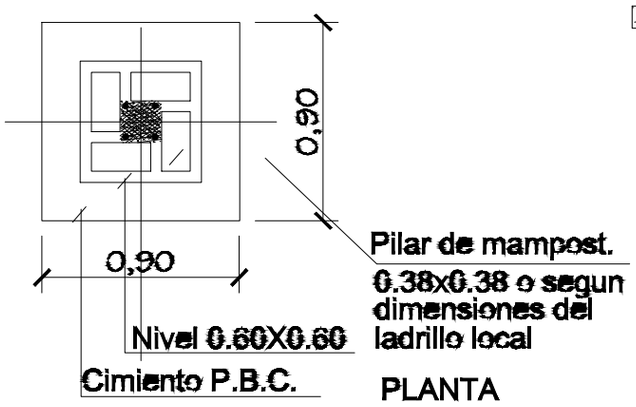

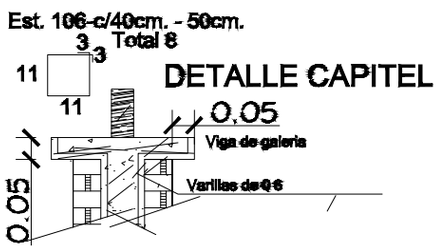

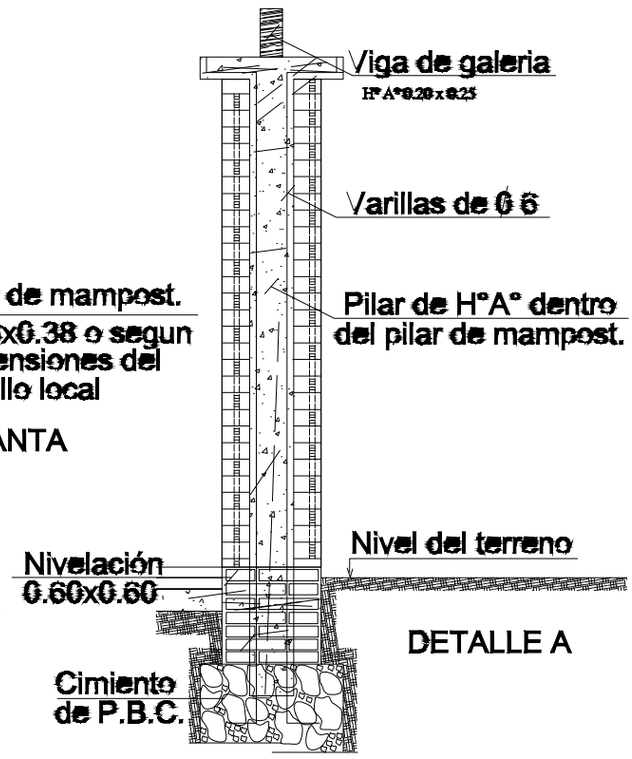

DIRECCION DE OBRAS Y SERVICIOS

MUNICIPALIDAD DE SARGENTO JOSÉ FÉLIX LÓPEZ

Escuela Independencia Nacional	DETALLES DE PILARES SIN ESCALA	LAMINA 6

OBRA: Construcción de comedor 10.90x8.60

UBICACIÓN: Sargento Félix López

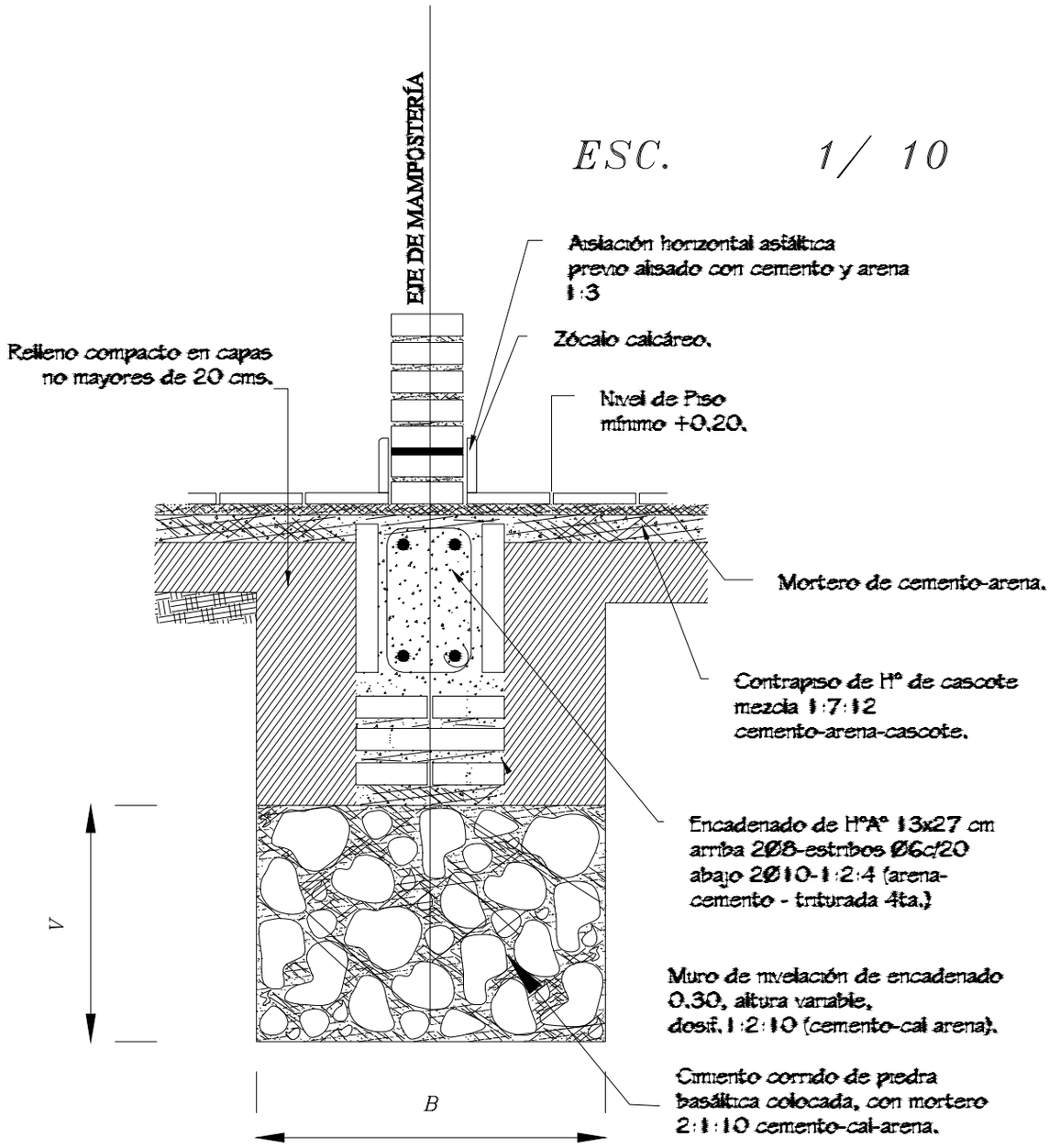

Obs.:
V = variable
B = ancho de cimentación

DIRECCION DE OBRAS Y SERVICIOS

MUNICIPALIDAD DE SARGENTO JOSÉ FÉLIX LÓPEZ

Esc. Bas. N°2320 Independencia Nacional	DETALLES DE PILARES SIN ESCALA	LAMINA 8

OBRA: Construcción de comedor 10.90x8.60
UBICACIÓN: Sargento Félix López

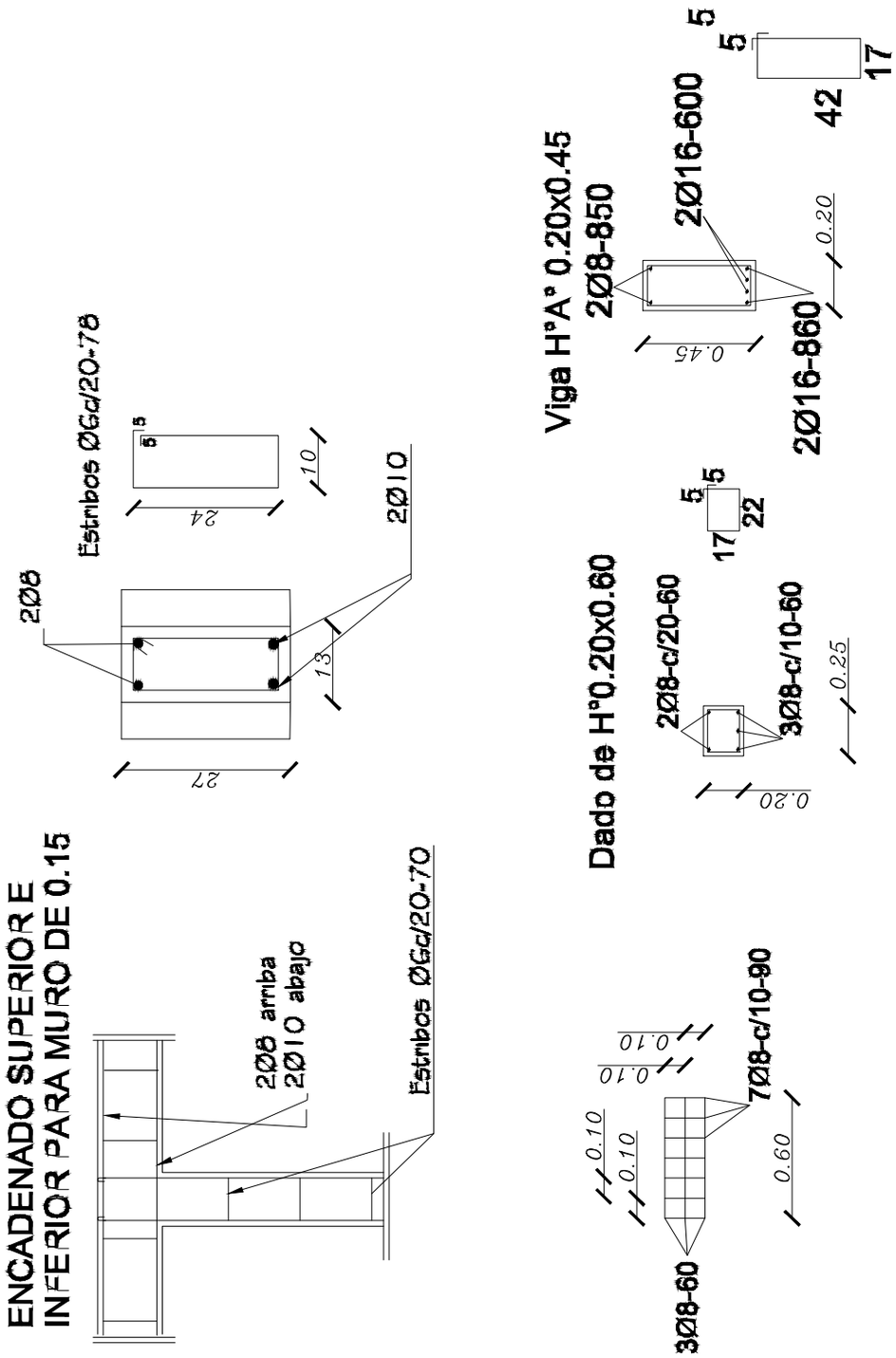

DIRECCION DE OBRAS Y SERVICIOS

MUNICIPALIDAD DE SARGENTO JOSÉ FÉLIX LÓPEZ

Esc. Bas. N°2320 Independencia Nacional	DETALLES DE ENCADENADOS SUPERIOR E INFERIOR SIN ESCALA	LAMINA 9

OBRA: Construcción de comedor 10.90x8.60

UBICACIÓN: Sargento Félix López

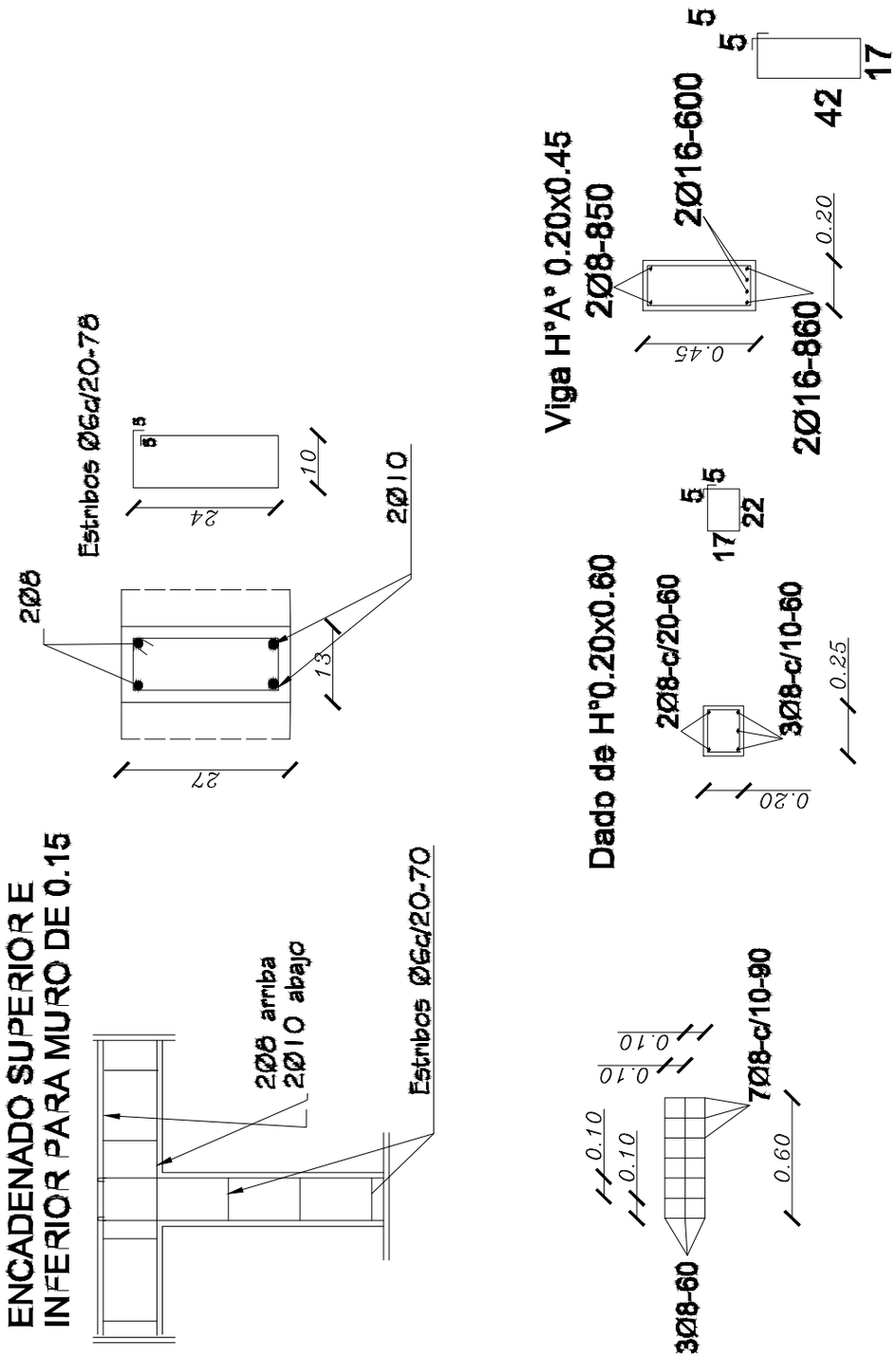

DIRECCION DE OBRAS Y SERVICIOS

MUNICIPALIDAD DE SARGENTO JOSÉ FÉLIX LÓPEZ

Escuela Independencia Nacional	DETALLES DE ENCADENADOS SUPERIOR E INFERIOR SIN ESCALA	LAMINA 9

OBRA: Construcción de comedor 10.90x8.60

UBICACIÓN: Sargento Félix López

ventana balancin tipo (c)

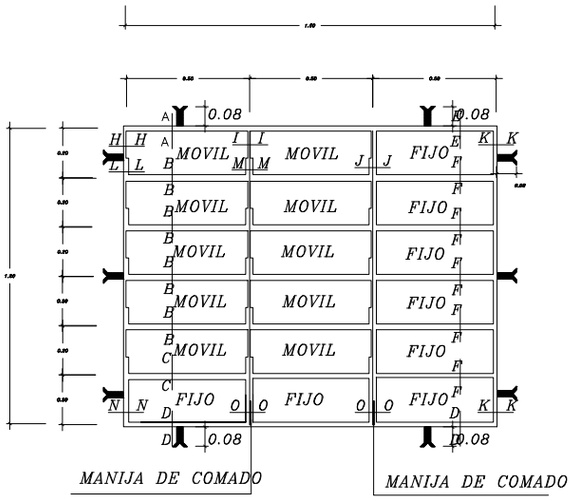

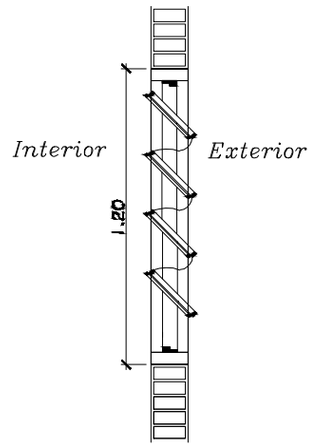

OBSERVACION :

NO DEBE TENER TERMINACIONES EN PUNTAS O CORTANTES

DETALLE DE BALANCINES

OBS.: COLOCAR LOS BALANCINES EN LA PARTE INTERNA DE LOS MUROS DE MAMPOSTERÍA, PARA EVITAR QUE LOS COMANDOS TOPEN CON LOS MISMOS.

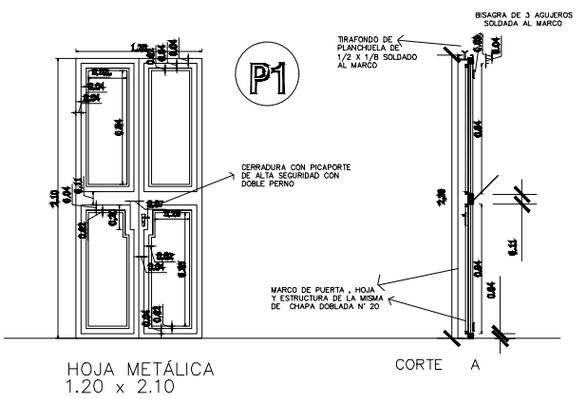

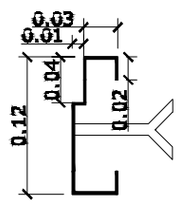

DETALLE DE MARCO

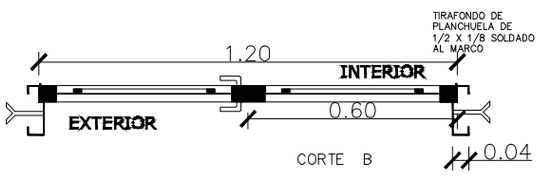

METALICA 2 HOJAS

DETALLE DE PUERTA DE ACCESO

DIRECCION DE OBRAS Y SERVICIOS

MUNICIPALIDAD DE SARGENTO JOSÉ FÉLIX LÓPEZ

Esc. Bas. N°2320 Independencia Nacional	DETALLES DE ABERTURAS METÁLICAS SIN ESCALA	LAMINA 10

OBRA: Construcción de comedor 10.90x8.60

UBICACIÓN: Sargento Félix López

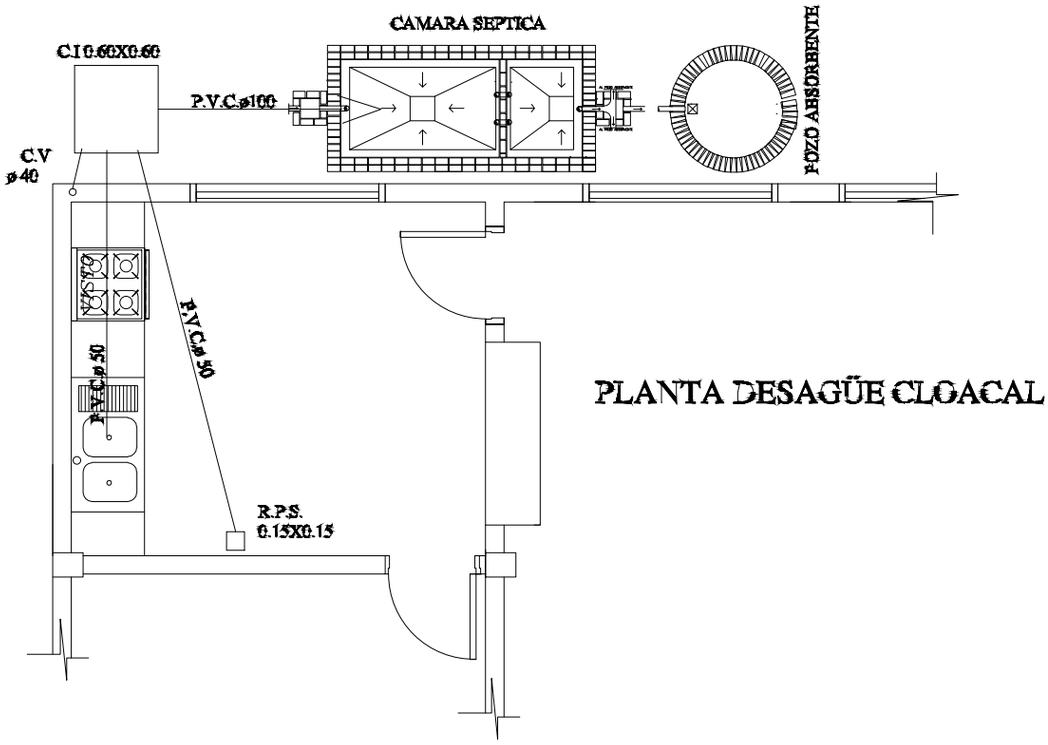

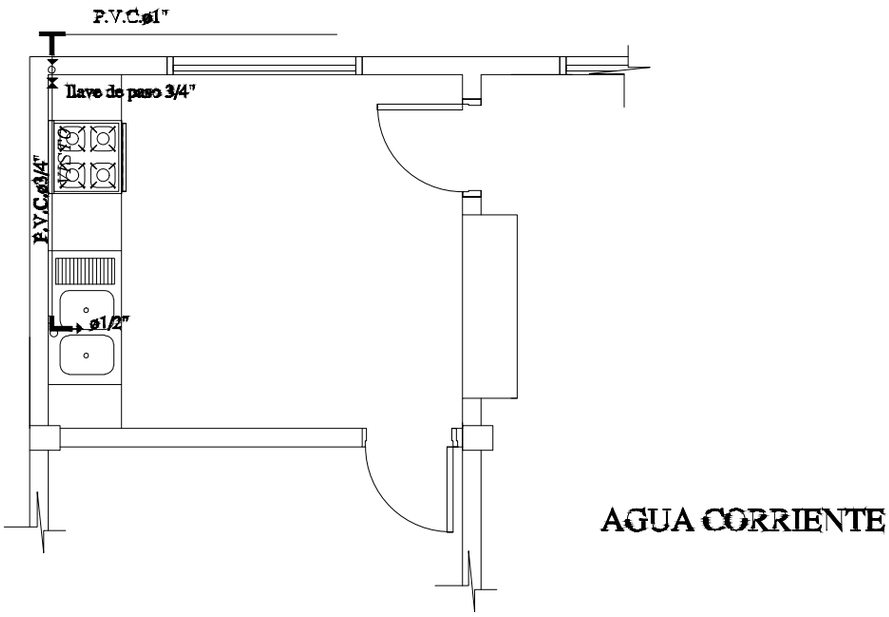

DIRECCION DE OBRAS Y SERVICIOS

MUNICIPALIDAD DE SARGENTO JOSÉ FÉLIX LÓPEZ

Esc. Bas. N°2320 Independencia Nacional	INSTALACIÓN CLOACAL SIN ESCALA	LAMINA 11

OBRA: Construcción de comedor 10.90x8.60

UBICACIÓN: Sargento Félix López

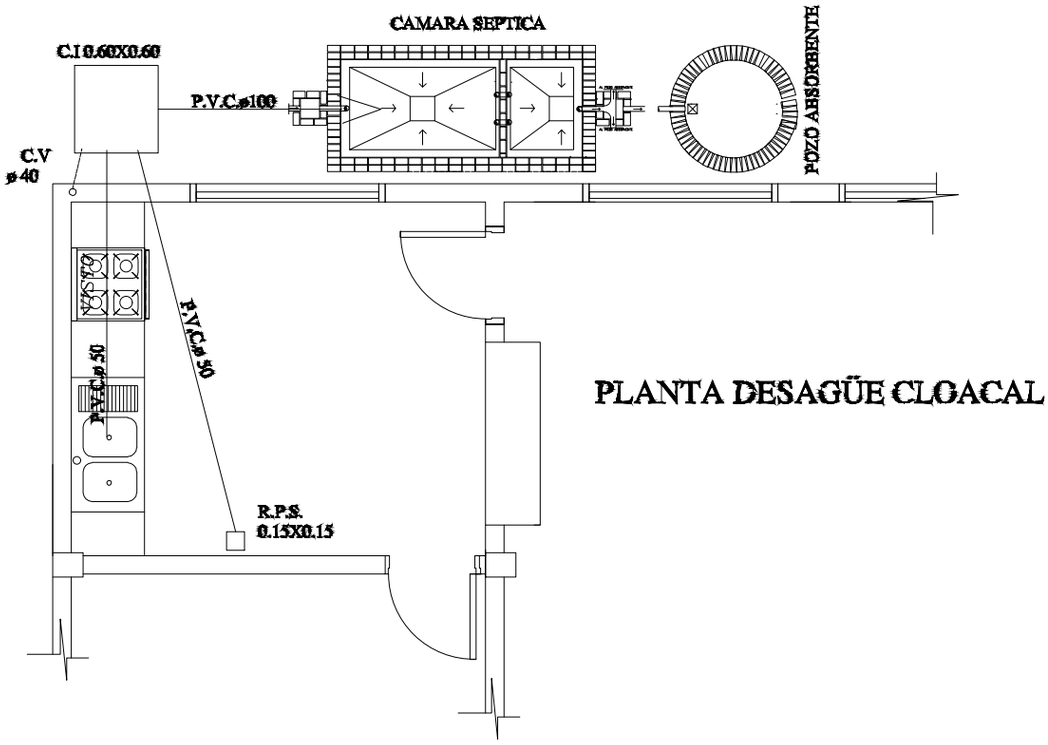

PLANTA DESAGÜE CLOACAL

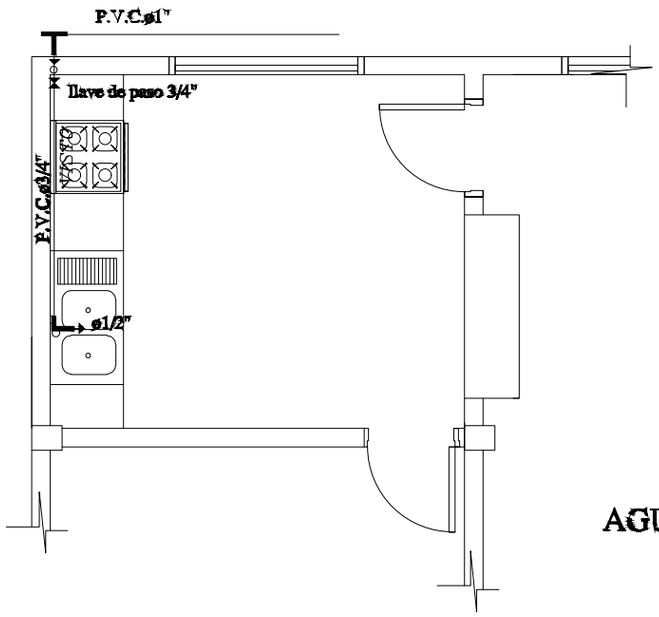

AGUA CORRIENTE

DIRECCION DE OBRAS Y SERVICIOS

MUNICIPALIDAD DE SARGENTO JOSÉ FÉLIX LÓPEZ

Escuela Independencia Nacional	INSTALACIÓN CLOACAL SIN ESCALA	LAMINA 11

OBRA: Construcción de comedor 10.90x8.60

UBICACIÓN: Sargento Félix López

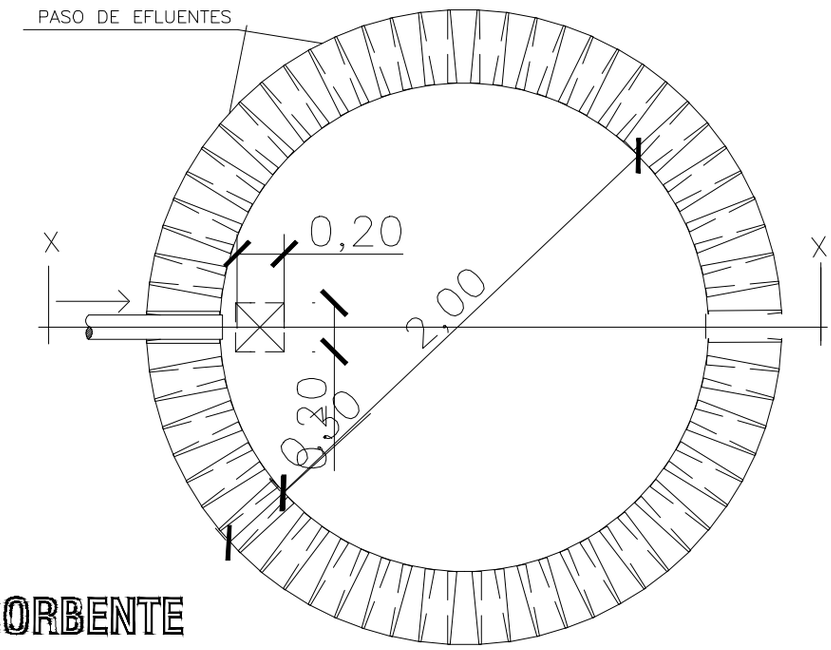

PLANTA POZO ABSORBENTE

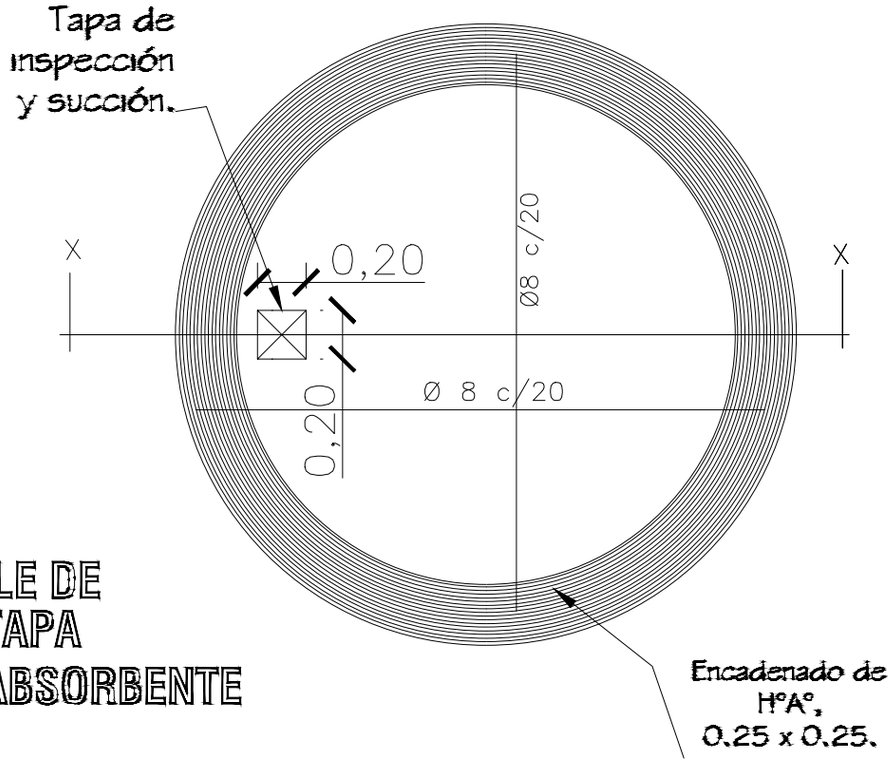

DETALLE DE LOSA TAPA POZO ABSORBENTE

DIRECCION DE OBRAS Y SERVICIOS

MUNICIPALIDAD DE SARGENTO JOSÉ FÉLIX LÓPEZ

Esc. Bas. N°2320 Independencia Nacional	DETALLE DE POZO ABSORBENTE SIN ESCALA	LAMINA 12

OBRA: Construcción de comedor 10.90x8.60

UBICACIÓN: Sargento Félix López

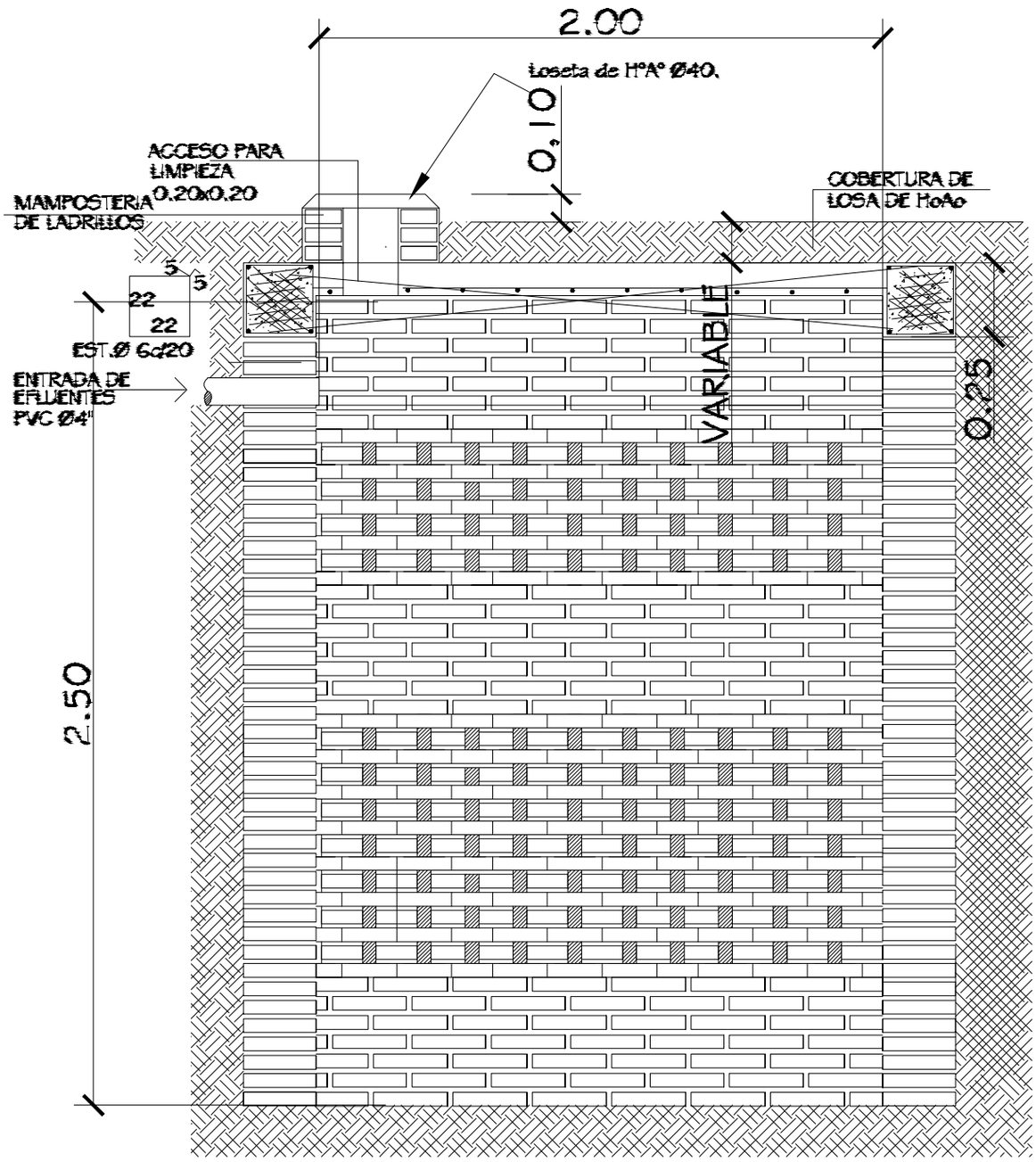

POZO ABSORBENTE

CORTE X-X

DIRECCION DE OBRAS Y SERVICIOS

MUNICIPALIDAD DE SARGENTO JOSÉ FÉLIX LÓPEZ

Esc. Bas. N°2320 Independencia Nacional	DETALLE DE POZO ABSORBENTE SIN ESCALA	LAMINA 13

OBRA: Construcción de comedor 10.90x8.60

UBICACIÓN: Sargento Félix López

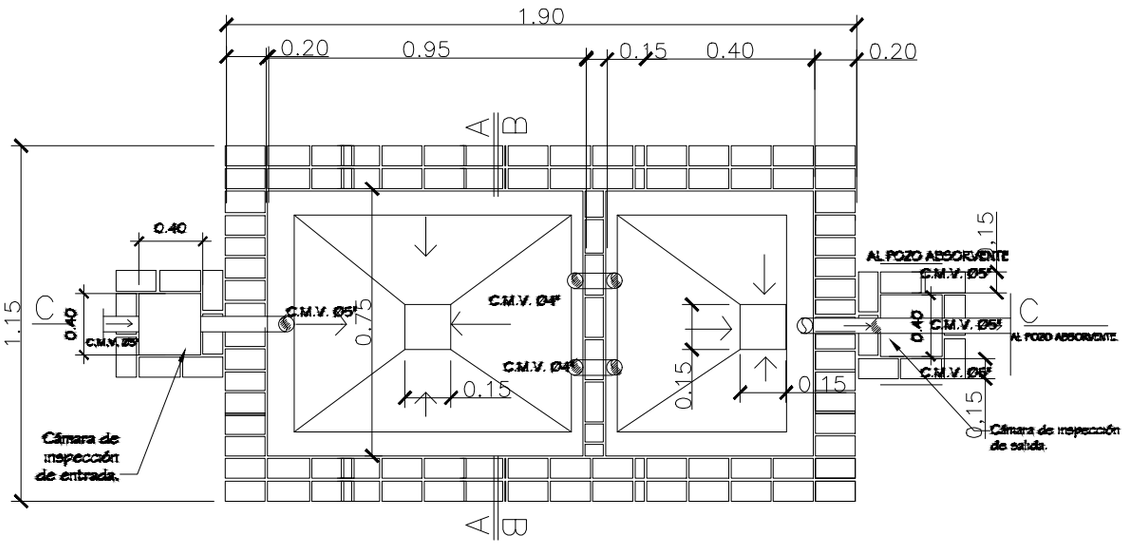

PLANTA CAMARA SEPTICA
Sin escala

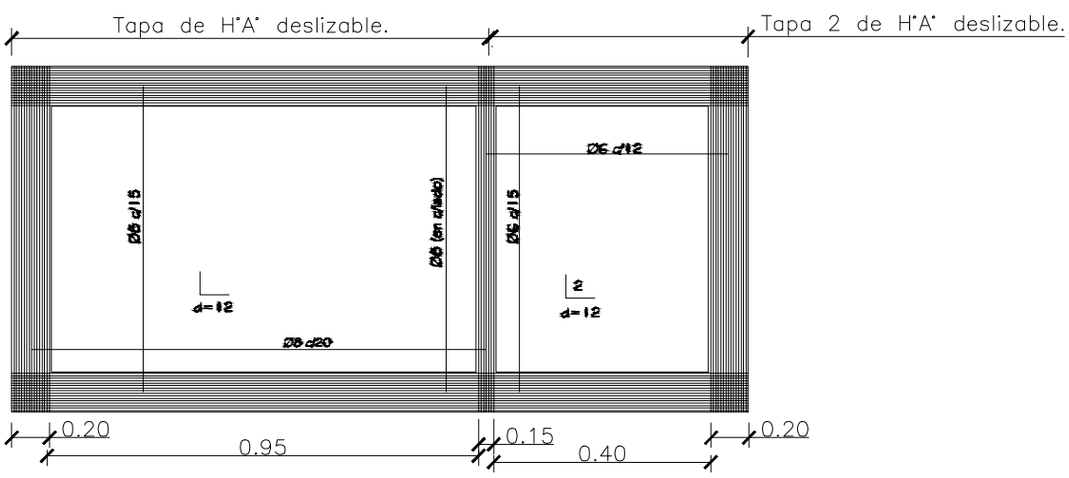

DETALLE DE LOSA TAPA CAMARA SEPTICA
Sin escala

DIRECCION DE OBRAS Y SERVICIOS

MUNICIPALIDAD DE SARGENTO JOSÉ FÉLIX LÓPEZ

Esc. Bas. N°2320 Independencia Nacional	DETALLE DE CÁMARA CEPTICA SIN ESCALA	LAMINA 14
OBRA: Construcción de comedor 10.90x8.60 UBICACIÓN: Sargento Félix López		

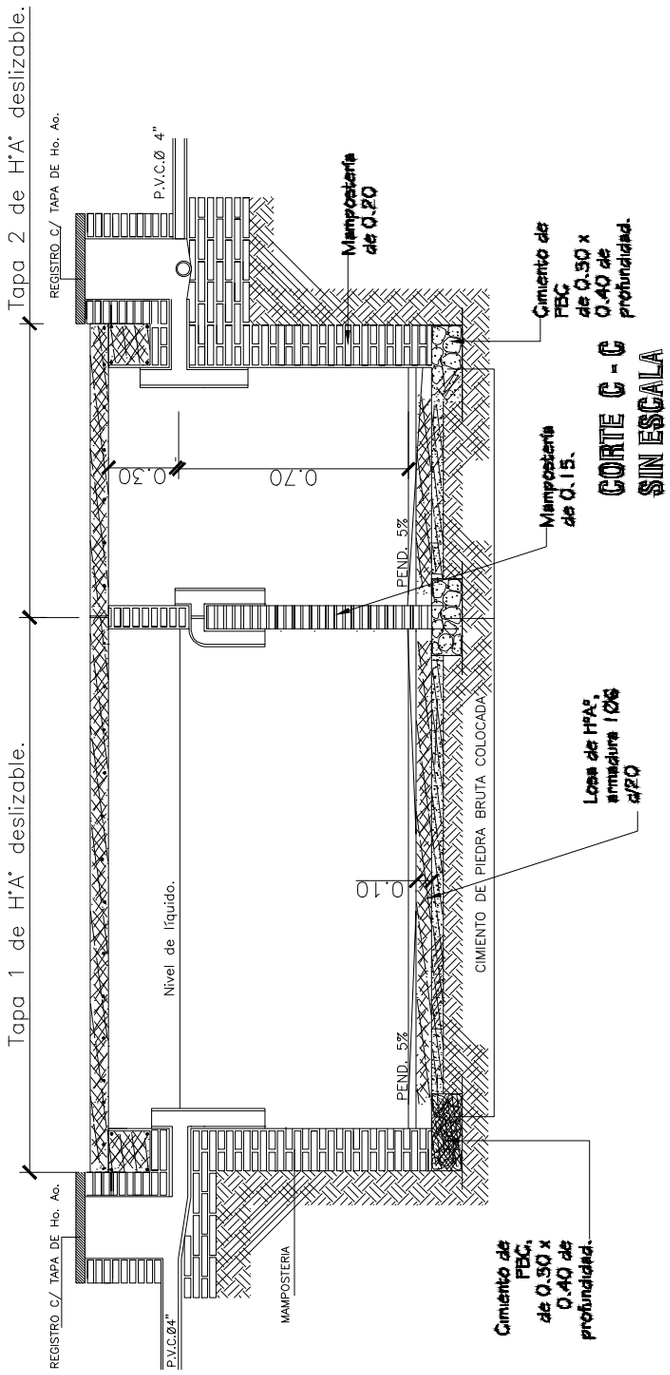

DIRECCION DE OBRAS Y SERVICIOS

MUNICIPALIDAD DE SARGENTO JOSÉ FÉLIX LÓPEZ

Esc. Bas. N°2320 Independencia Nacional	DETALLE DE CÁMARA CEPTICA SIN ESCALA	LAMINA 15
OBRA: Construcción de comedor 10.90x8.60 UBICACIÓN: Sargento Félix López		