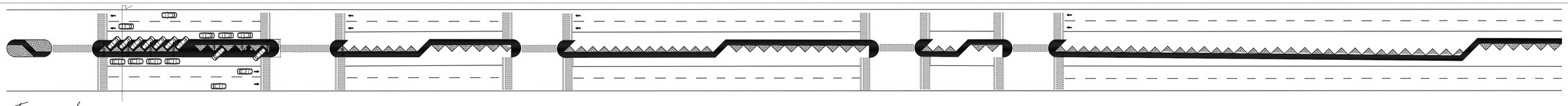

Tramo 1

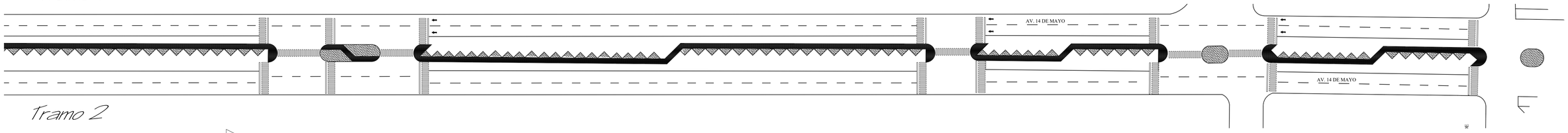

Tramo 2

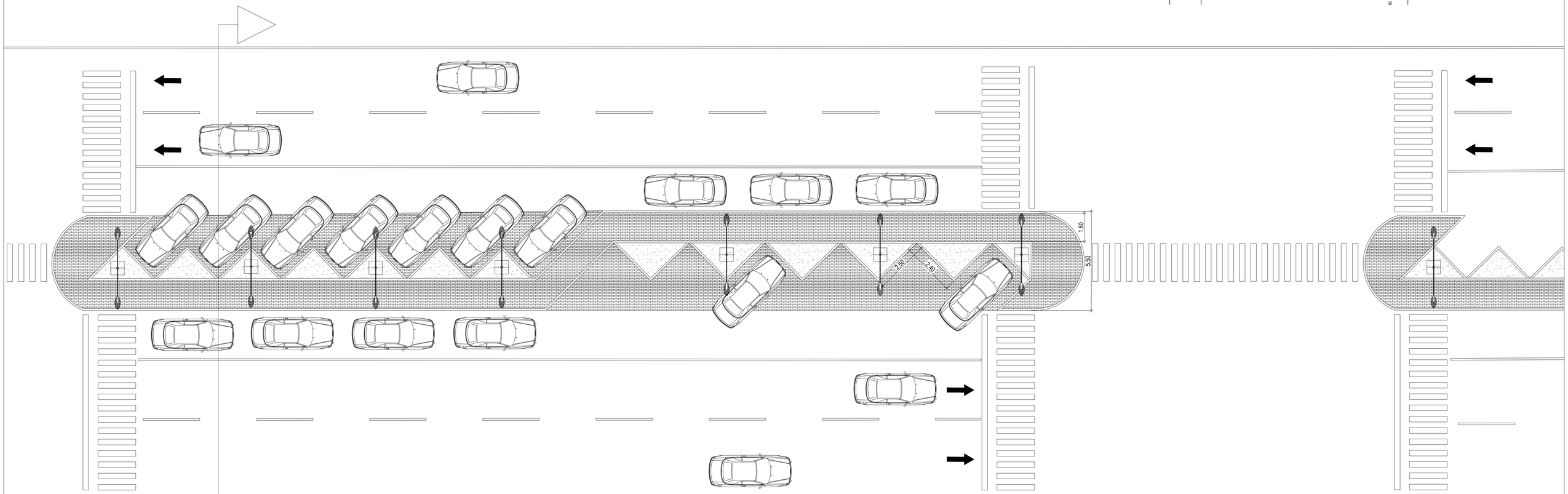

Planta Arquitectónica
Esc: 1/100

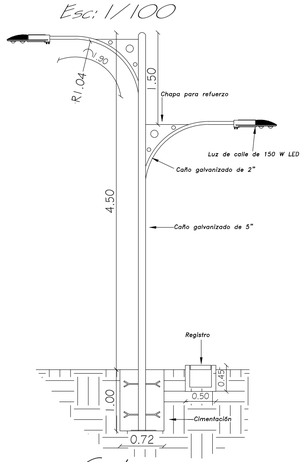

Corte
Esc:1/50

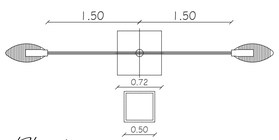

Planta
Esc:1/50

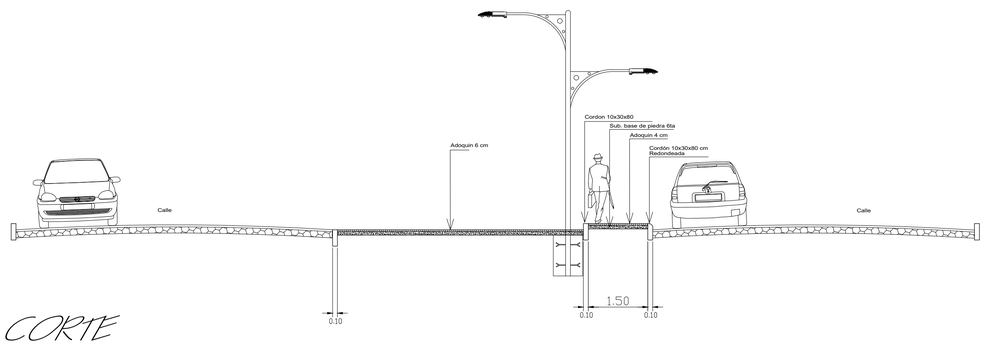

CORTE
Esc: 1/75

MUNICIPALIDAD DE SANTA RITA		
DEPARTAMENTO: *SECRETARIA DE OBRAS*		
DIVISION: **PROYECTO Y FISCALIZACIÓN**		PLANO Nº
AÑO **2018**	PLANO **Caminero, Estacionamiento e Iluminación de la Avda 14 de Mayo.**	01