ESPECIFICACIONES TECNICAS
SILLA PARA ALUMNO DEL PRE-ESCOLAR

1. CARACTERISTICAS GENERALES

La presente Especificación Técnica establece los requerimientos funcionales, el diseño geométrico, las características constructivas y las dimensiones del mobiliario escolar denominado ***"Silla para Alumno del Pre-escolar"***, para la Educación Inicial, buscando la máxima simplicidad para las pruebas de recepción, embalaje, transporte y puesta a disposición de los usuarios.

2. CONSIDERACIONES

2.1. El mobiliario es un equipamiento básico para elevar la calidad de la educación.

2.2. Debe ser de fácil fabricación, máxima funcionalidad, versatilidad y durabilidad, de fácil reparación y mantenimiento y mínimo costo del embalaje y transporte.

2.3. Los materiales del mobiliario deben ser fáciles de obtener en el país.

2.4. En la definición de los materiales a ser utilizados en la fabricación del mobiliario, se cuidará la sostenibilidad ambiental.

3. DESCRIPCION DEL MOBILIARIO ESCOLAR

3.1. Las medidas del mobiliario y sus componentes serán agrupadas, para facilitar la producción en serie.

3.2. El mobiliario debe ser multifuncional, a ser utilizado en actividades lectivas, recreación, alimentación y proyectos grupales.

3.3. Deberá ser diseñado teniendo en cuenta el contexto y creando una relación con la infraestructura escolar, favoreciendo la función educativa y el encuentro entre personas.

4. CARACTERISTICAS FISICOMORFOLOGICAS

4.1. *Geométricas*

El mobiliario especificado se define como ***Silla para Alumno del Pre-escolar,*** con estructura sólida y cuyas dimensiones y formas se detallan en los siguientes gráficos; o diseños que se acompañan.

4.2. Se establecen las dimensiones para el nivel escolar, considerados como usuarios de estos muebles.

5. ESTRUCTURA METALICA

Caño cuadrado de acero industrial extra laminado en frío de 20 x 20 mm. con pared de 1,20 mm.
En sus uniones o juntas, serán soldadas mediante soldadura por arco eléctrico con protección gaseosa en base a sistema ***MIG - MAG.***
En los extremos de las patas llevarán regatones de plástico o goma.

6. RECUBRIMIENTO

El recubrimiento de la estructura metálica, será en esmalte sintético de color gris claro, de aplicación con soplete, previo tratamiento con anticorrosivos de primera calidad, sujetos a estándares de calidad ambiental, con durabilidad garantizada por las firmas que operan en el mercado local.
Se aceptará, en casos que propongan los oferentes, un acabado con aplicación Electroestática.
Esmalte de color gris, tipo polvo termoendurecible de aplicación electrostática, previo tratamiento con producto químico anticorrosivo tricatònico en base a fosfato de zinc, calcio y manganeso.

PIEZAS EN MATERIAL DE MADERA

7. RESPALDO Y ASIENTO

- ***Respaldo:*** Listón de madera maciza de cedro de 340 x 50 x 12 mm.
- ***Asiento:*** Listón de madera maciza de cedro de 340 x 50 x 12 mm.

8. FIJACIÒN

Las tablitas o listones de madera maciza de cedro serán fijadas a la estructura metálica, con remaches " ***POP*** " duroaluminio.

9. ACABADO EN PIEZAS DE MADERA

Las tablitas o listones de madera maciza de cedro, parar el respaldo y asiento serán bien pulidas, aristas redondeadas con lija, con aplicación de sellador sintético y dos manos de semi-lustre de color natural.

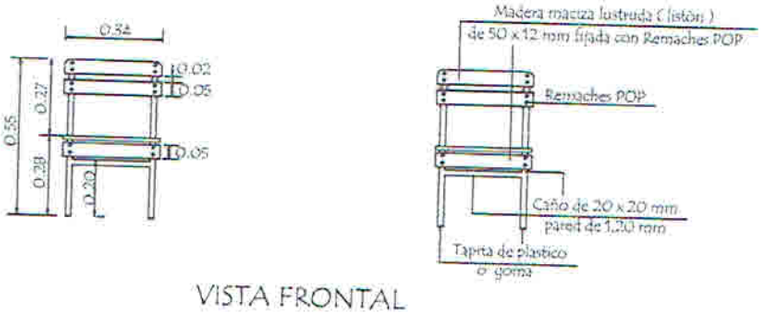

VISTA FRONTAL

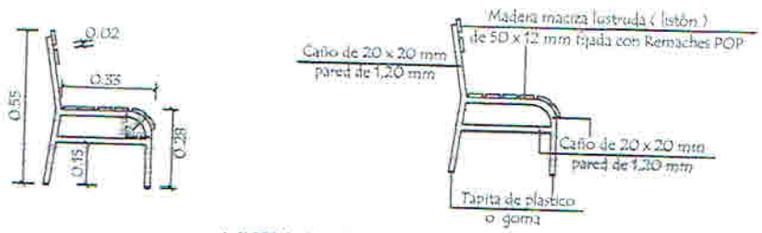

VISTA LATERAL

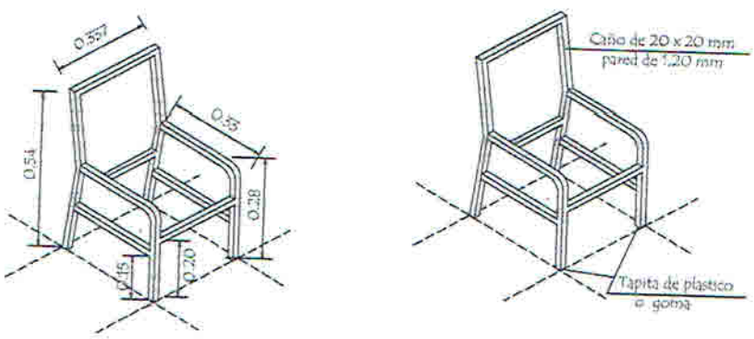

AXONOMETRICA DE ESTRUCTURA METÀLICA

MINISTERIO DE EDUCACION Y CULTURA

DIRECCIÒN DE INFRAESTRUCTURA - DEPARTAMENTO DE MOBILIARIO

Silla para alumno del pre-escolar

ESPECIFICACIONES TECNICAS
MESA PUPITRE INDIVIDUAL PARA ALUMNO DEL PRE-ESCOLAR

1. CARACTERISTICAS GENERALES

La presente Especificación Técnica establece los requerimientos funcionales, el diseño geométrico, las características constructivas y las dimensiones del mobiliario escolar denominado ***"Mesa Pupitre Individual para Alumno del Pre-escolar"***, para la Educación Inicial, buscando la máxima simplicidad para las pruebas de recepción, embalaje, transporte y puesta a disposición de los usuarios.

2. CONSIDERACIONES

2.1. El mobiliario es un equipamiento básico para elevar la calidad de la educación.

2.2. Debe ser de fácil fabricación, máxima funcionalidad, versatilidad y durabilidad, de fácil reparación y mantenimiento y mínimo costo del embalaje y transporte.

2.3. Los materiales del mobiliario deben ser fáciles de obtener en el país.

2.4. En la definición de los materiales a ser utilizados en la fabricación del mobiliario, se cuidará la sostenibilidad ambiental.

3. DESCRIPCION DEL MOBILIARIO ESCOLAR

3.1. Las medidas del mobiliario y sus componentes serán agrupadas, para facilitar la producción en serie.

3.2. El mobiliario debe ser multifuncional, a ser utilizado en actividades lectivas, recreación, alimentación y proyectos grupales.

3.3. Deberá ser diseñado teniendo en cuenta el contexto y creando una relación con la infraestructura escolar, favoreciendo la función educativa y el encuentro entre personas.

4. CARACTERISTICAS FISICOMORFOLOGICAS

4.1. *Geométricas*

El mobiliario especificado se define como ***Mesa Pupitre Individual para Alumno del Pre-escolar,*** con estructura sólida y cuyas dimensiones y formas se detallan en los siguientes gráficos; o diseños que se acompañan.

4.2. Se establecen las dimensiones para el nivel escolar, considerados como usuarios de estos muebles.

5. ESTRUCTURA METALICA

Caño cuadrado de acero industrial extra laminado en frío de 30 x 30 mm. con pared de 1,20 mm.
En sus uniones o juntas, serán soldadas mediante soldadura por arco eléctrico con protección gaseosa en base a sistema ***MIG - MAG.***
En los extremos superiores e inferiores de los caños serán tapados con chapas y soldadura en base a sistema ***MIG – MAG.***

6. RECUBRIMIENTO

El recubrimiento de la estructura metálica, será en esmalte sintético de color gris claro, de aplicación con soplete, previo tratamiento con anticorrosivos de primera calidad, sujetos a estándares de calidad ambiental, con durabilidad garantizada por las firmas que operan en el mercado local.
Se aceptará, en casos que propongan los oferentes, un acabado con aplicación Electroestática.
Esmalte de color gris, tipo polvo termoendurecible de aplicación electrostática, previo tratamiento con producto químico anticorrosivo tricatónico en base a fosfato de zinc, calcio y manganeso.

PIEZAS EN MATERIAL DE MADERA

7. TAPAS

Enchapadas en madera terciada de ***Cedro*** de 4 mm. en ambas caras con ***"Tripas o Núcleos "*** compuestos con listones de 35 mm. cada 10 mm. con bastidores de 50 mm.

- ***Tapas:*** 0,60 x 0,50 x 0,03 mts.

8. TAPACANTOS

Tapa superior: Listones de madera maciza de 10 x 30 mm. encolados y clavados.

9. FIJACION

Las tapas serán fijadas con tornillos tirafondo.

10. ACABADO EN PIEZAS DE MADERA

- ***Superficie interna, pulidas***, aristas redondeadas con lija, enceradas y terminadas con una mano de semi-lustre de color natural.
- ***Superficie externa, bien pulidas,*** con aplicación de sellador sintético y dos manos de semi-lustre de color natural.

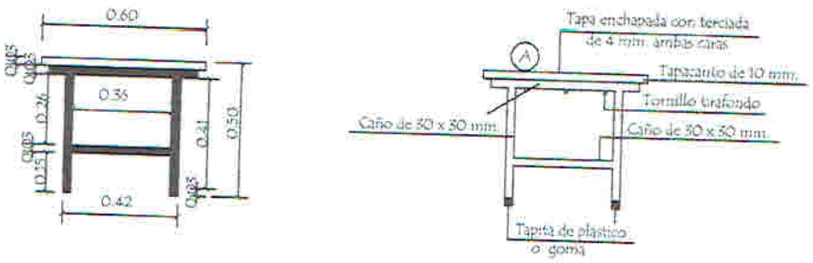

VISTA FRONTAL

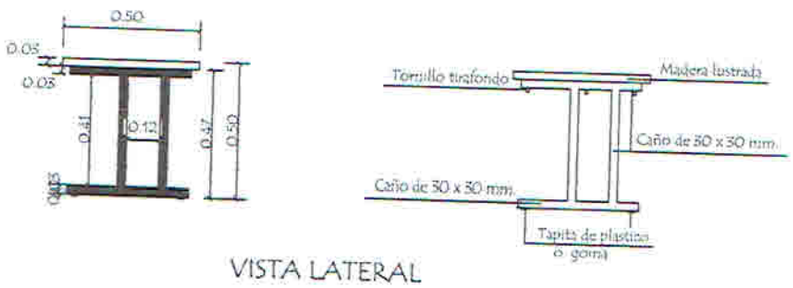

VISTA LATERAL

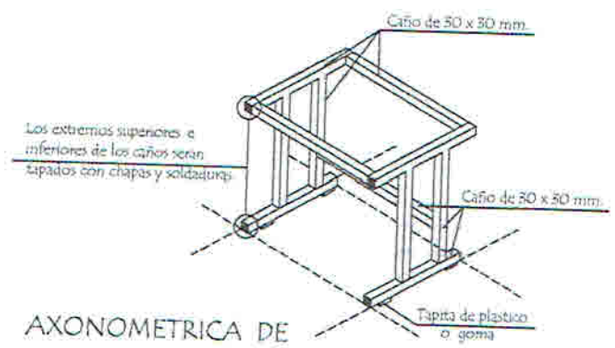

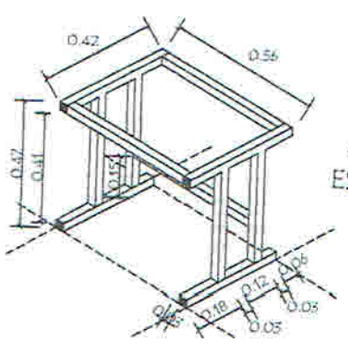

AXONOMETRICA DE ESTRUCTURA METÁLICA

(A) Maderas enchapadas con terciada de 4 mm. ambas caras.

MINISTERIO DE EDUCACION Y CULTURA

DIRECCIÒN DE INFRAESTRUCTURA - DEPARTAMENTO DE MOBILIARIO

Mesa Pupitre individual para alumno del pre-escolar

ESPECIFICACIONES TECNICAS
SILLA STANDARD

1. CARACTERISTICAS GENERALES

La presente Especificación Técnica establece los requerimientos funcionales, el diseño geométrico, las características constructivas y las dimensiones del mobiliario escolar denominado ***"Silla Standard"***, para la Educación Inicial, Básica, Media, Formación Docente, Alfabetización de Adultos, Universitario, buscando la máxima simplicidad para las pruebas de recepción, embalaje, transporte y puesta a disposición de los usuarios.

2. CONSIDERACIONES

2.1. El mobiliario es un equipamiento básico para elevar la calidad de la educación.

2.2. Debe ser de fácil fabricación, máxima funcionalidad, versatilidad y durabilidad, de fácil reparación y mantenimiento y mínimo costo del embalaje y transporte.

2.3. Los materiales del mobiliario deben ser fáciles de obtener en el país.

2.4. En la definición de los materiales a ser utilizados en la fabricación del mobiliario, se cuidará la sostenibilidad ambiental.

3. DESCRIPCION DEL MOBILIARIO ESCOLAR

3.1. Las medidas del mobiliario y sus componentes serán agrupadas, para facilitar la producción en serie.

3.2. El mobiliario debe ser multifuncional, a ser utilizado en actividades lectivas, talleres, y proyectos grupales.

3.3. Deberá ser diseñado teniendo en cuenta el contexto y creando una relación con la infraestructura escolar, favoreciendo la función educativa y el encuentro entre personas.

4. CARACTERISTICAS FISICOMORFOLOGICAS

4.1. *Geométricas*

El mobiliario especificado se define como ***Silla Standard,*** con estructura sólida y cuyas dimensiones y formas se detallan en los siguientes gráficos; o diseños que se acompañan.

5. ESTRUCTURA METALICA

Caño cuadrado de acero industrial extra laminado en frío de 20 x 20 mm. con pared de 1,20 mm.
En sus uniones o juntas, serán soldadas mediante soldadura por arco eléctrico con protección gaseosa en base a sistema ***MIG - MAG***.
En los extremos de las patas llevarán regatones de plástico o goma.

6. RECUBRIMIENTO

El recubrimiento de la estructura metálica, será en esmalte sintético de color gris claro, de aplicación con soplete, previo tratamiento con anticorrosivos de primera calidad, sujetos a estándares de calidad ambiental, con durabilidad garantizada por las firmas que operan en el mercado local.
Se aceptará, en casos que propongan los oferentes, un acabado con aplicación Electroestática.
Esmalte de color gris, tipo polvo termoendurecible de aplicación electrostática, previo tratamiento con producto químico anticorrosivo tricatònico en base a fosfato de zinc, calcio y manganeso.

PIEZAS EN MATERIAL DE MADERA

7. RESPALDO Y ASIENTO

- ***Respaldo:*** Listón de madera maciza de cedro de 380 x 75 x 12 mm.
- ***Asiento:*** Listón de madera maciza de cedro de 380 x 50 x 12 mm.

8. FIJACIÒN
Las tablitas o listones de madera maciza de cedro serán fijadas a la estructura metálica, con remaches " *POP* " duroaluminio.

9. ACABADO EN PIEZAS DE MADERA
Las tablitas o listones de madera maciza de cedro, parar el respaldo y asiento serán bien pulidas, aristas redondeadas con lija, con aplicación de sellador sintético y dos manos de semi-lustre de color natural.

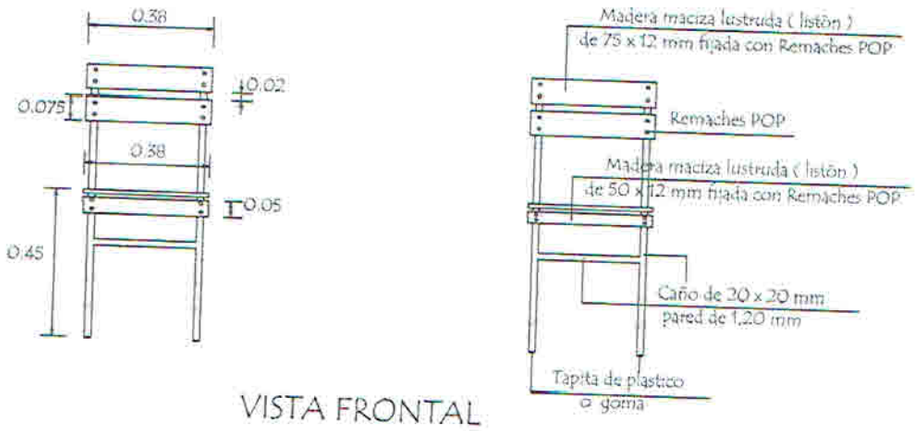

VISTA FRONTAL

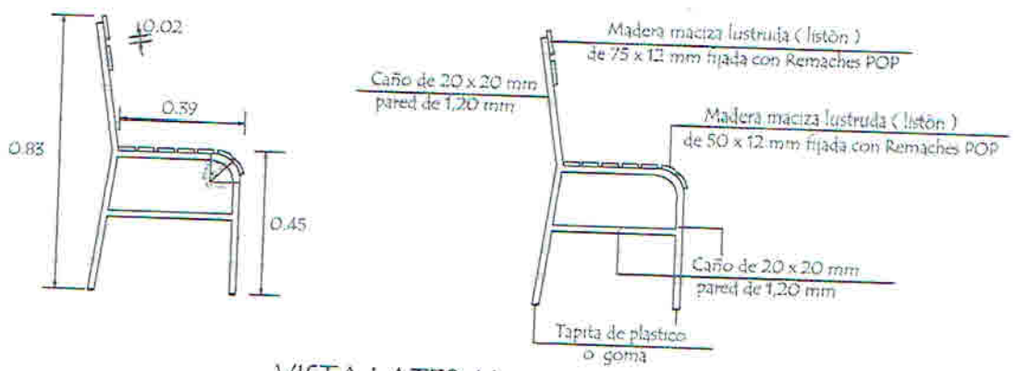

VISTA LATERAL

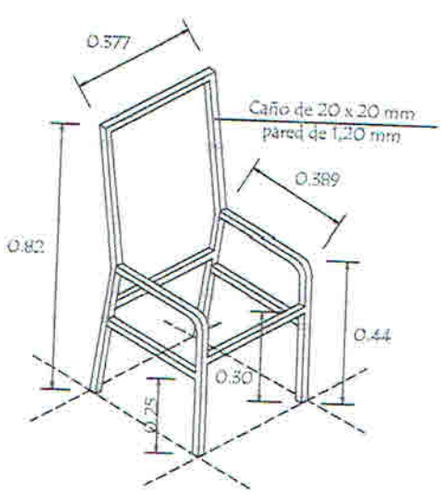

AXONOMETRICA DE ESTRUCTURA METÁLICA

MINISTERIO DE EDUCACION Y CULTURA

DIRECCIÒN DE INFRAESTRUCTURA - DEPARTAMENTO DE MOBILIARIO

[illegible]

[illegible]

ESPECIFICACIONES TÉCNICAS
MUEBLE INDIVIDUAL PARA ALUMNO

1. CARACTERÍSTICAS GENERALES

La presente Especificación Técnica establece los requerimientos funcionales, el diseño, materiales, las características constructivas y las dimensiones del mobiliario escolar denominado: ***"Pupitre Individual para Alumno"***, para la Educación Inicial, Básica y Media. Asegurando la calidad, durabilidad para las jornadas de estudiantes, ergonomía, transporte y puesta a disposición de los usuarios.

2. CONSIDERACIONES

2.1. El mobiliario es un elemento clave para lograr la calidad de la educación.

2.2. Debe ser de fácil elaboración, reparación (cambiabilidad), versatilidad y flexibilidad, de fácil mantenimiento y mantenimiento y alarga vida de muebles y transporte.

2.3. Los materiales del mobiliario deben ser libres de plomo en el pintura.

2.4. En la elaboración de los materiales a ser utilizados en la construcción del mobiliario, se evitará la contaminación ambiental.

3. DESCRIPCIÓN DEL MOBILIARIO ESCOLAR

3.1. Los muebles son modulares y son compatibles entre ellos, para facilitar la producción en serie.

3.2. El mobiliario debe ser multifuncional, a ser utilizado en actividades lectoras, talleres, reparaciones, documentación y proyectos grupales.

3.3. Deberá ser diseñado tomando en cuenta la seguridad y estabilidad del mueble con la infraestructura escolar, fomentando la función educativa y el aprendizaje entre pares.

4. CARACTERÍSTICAS FUNCIONALES

4.1. Dimensiones

El mobiliario especificado es similar al nivel ***Pupitre Individual para Alumno*** con estructura rígida y cuyas dimensiones y formas se detallan en los siguientes gráficos, y deberán ser de acuerdo:

4.2. Se establecen las dimensiones para los usuarios, niños, niñas, adolescentes, considerando como usuarios de estos muebles.

5. ESTRUCTURA METÁLICA

Caño cuadrado de acero inoxidable pulido, calibrado en 1mm de 20 x 20 mm con pared de 1,20 mm.

En las uniones o juntas, serán soldadas mediante soldadura por arco **METALG** con electrodo galvanizado en base a aleación ***ER70 - MAG***.

En los laterales de la estructura tendrán perchas metálicas colgadas de mochila (ambos lados).

En las patas de apoyo, la altura de los caños serán tapados con tapas y soldadas en base a aleación ***ER70 - MAG***.

6. ACABAMIENTO

El mantenimiento de la estructura metálica, será en acabado cromado de color gris claro, de aplicación con soldeo, previo tratamiento con antioxidante de primera calidad, lograrán la satisfacción de calidad ambiental, con durabilidad garantizada por un tiempo que estará en el mercado local.

Al medio y, en caso que proporcione los diseños, en acuerdo con solicitud Exclusivamente.

Tamaño de color gris, tipo polvo, permanentemente de aplicación electrostática, previo tratamiento con producto químico antioxidante (fosfatado) en base a fosfato de zinc, cobre y manganeso.

PIEZAS EN MATERIAL DE MADERA

7. TABLA Y PORTALÁPIZ

Bidimensión en madera formato A4 ***Cedro*** de 4 mm, en ambos lados del ***"Pupitre Individual"*** - componentes con ranuras de 35 mm, ancho 10 mm, con bordeado de 30 mm.

- ***Tapas:*** 0,60 x 0,50 x 0,03 mts.
- ***Portaútiles:*** 0,50 x 0,20 x 0,03 mts.

8. TABIQUERÍA:

- *Tapa superior:* Ladrillo de [illegible] medida de 10 x 30 cm, enrollado y [illegible].
- *Portapliegos:* Cajones de madera hechos de 10 y 20 mm, enrollada y clavada.
- *Tapa de fondo de Portapliegos:* Madera maciza o placa multidensidad de 17 mm.

9. PINTURA:

Tapas y portapliegos serán pintados con pintura mallinco.

10. ALBAÑILERÍA INTERIOR DE MADERA:

- *Superficie interna, paredes,* cielos rasos [illegible] (1ra ella), enmadera y [illegible] con una mano de semi-latex de color natural.
- *Superficie externa, lado pasillos,* con aplicación de sellador antiesp. y dos manos de [illegible] de color natural.

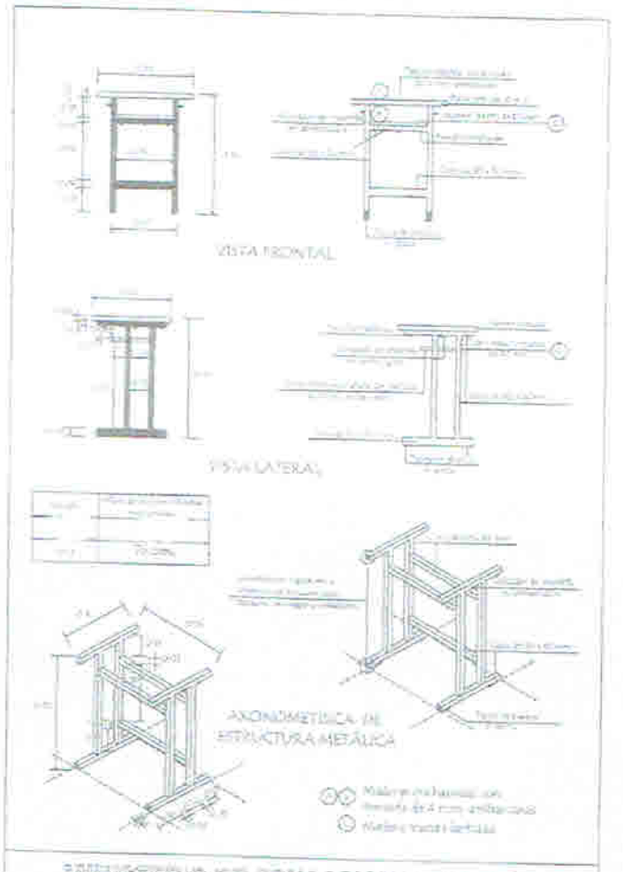

MINISTERIO DE EDUCACION Y CULTURA

DIRECCIÓN DE INFRAESTRUCTURA - DEPARTAMENTO DE MOBILIARIO

Pupitre Individual para Alumno

ESPECIFICACIONES TECNICAS
SILLA STANDARD

1. CARACTERISTICAS GENERALES

La presente Especificación Técnica establece los requerimientos funcionales, el diseño geométrico, las características constructivas y las dimensiones del mobiliario escolar denominado ***"Silla Standard"***, *para la Educación Inicial, Básica, Media, Formación Docente, Alfabetización de Adultos,* Universitario, buscando la máxima simplicidad para las pruebas de recepción, embalaje, transporte y puesta a disposición de los usuarios.

2. CONSIDERACIONES

2.1. El mobiliario es un equipamiento básico para elevar la calidad de la educación.

2.2. Debe ser de fácil fabricación, máxima funcionalidad, versatilidad y durabilidad, de fácil reparación y mantenimiento y mínimo costo del embalaje y transporte.

2.3. Los materiales del mobiliario deben ser fáciles de obtener en el país.

2.4. En la definición de los materiales a ser utilizados en la fabricación del mobiliario, se cuidará la sostenibilidad ambiental.

3. DESCRIPCION DEL MOBILIARIO ESCOLAR

3.1. Las medidas del mobiliario y sus componentes serán agrupadas, para facilitar la producción en serie.

3.2. *El mobiliario debe ser multifuncional, a ser utilizado en actividades lectivas, talleres, y* proyectos grupales.

3.3. Deberá ser diseñado teniendo en cuenta el contexto y creando una relación con la infraestructura escolar, favoreciendo la función educativa y el encuentro entre personas.

4. CARACTERISTICAS FISICOMORFOLOGICAS

4.1. *Geométricas*

El mobiliario especificado se define como ***Silla Standard,*** con estructura sólida y cuyas *dimensiones y formas se detallan en los siguientes gráficos; o diseños que se acompañan.*

5. ESTRUCTURA METALICA

Caño cuadrado de acero industrial extra laminado en frío de 20 x 20 mm. con pared de 1,20 mm.
En sus uniones o juntas, serán soldadas mediante soldadura por arco eléctrico con protección gaseosa en base a sistema ***MIG - MAG.***
En los extremos de las patas llevarán regatones de plástico o goma.

6. RECUBRIMIENTO

El recubrimiento de la estructura metálica, será en esmalte sintético de color gris claro, de aplicación con soplete, previo tratamiento con anticorrosivos de primera calidad, sujetos a estándares de calidad ambiental, con durabilidad garantizada por las firmas que operan en el mercado local.
Se aceptará, en casos que propongan los oferentes, un acabado con aplicación Electroestática.
Esmalte de color gris, tipo polvo termoendurecible de aplicación electrostática, previo tratamiento con producto químico anticorrosivo tricatònico en base a fosfato de zinc, calcio y manganeso.

PIEZAS EN MATERIAL DE MADERA

7. RESPALDO Y ASIENTO

- ***Respaldo:*** Listón de madera maciza de cedro de 380 x 75 x 12 mm.
- ***Asiento:*** Listón de madera maciza de cedro de 380 x 50 x 12 mm.

8. FIJACIÒN

Las tablitas o listones de madera maciza de cedro serán fijadas a la estructura metálica, con remaches "***POP***"duroaluminio.

9. ACABADO EN PIEZAS DE MADERA

Las tablitas o listones de madera maciza de cedro, parar el respaldo y asiento serán bien pulidas, aristas redondeadas con lija, con aplicación de sellador sintético y dos manos de semi-lustre de color natural.

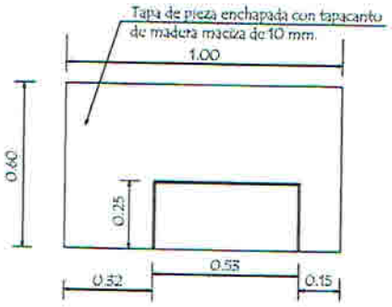

Vista Aerea

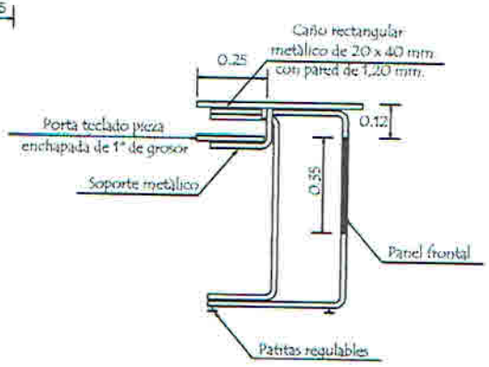

Vista Interior Vertical

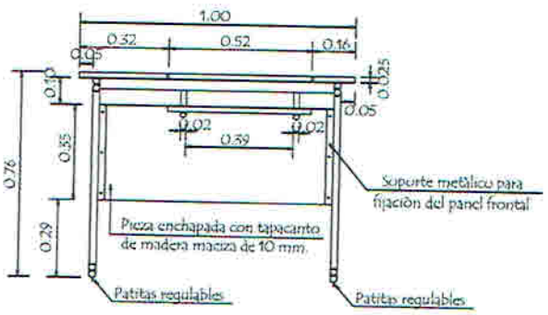

Vista Frontal

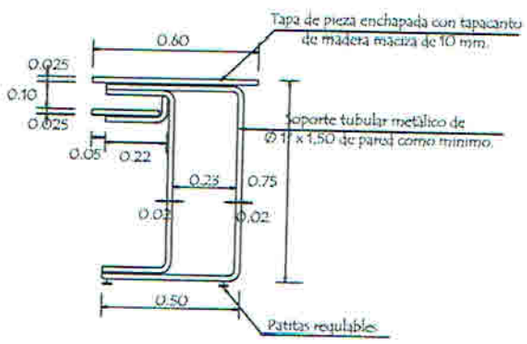

Vista Lateral

MINISTERIO DE EDUCACION Y CULTURA

DIRECCION DE INFRAESTRUCTURA - DEPARTAMENTO DE MOBILIARIO

Mesa para Computadora

ESPECIFICACIONES TECNICAS
ESCRITORIO PARA SECRETARIA Y PROFESOR

1. CARACTERISTICAS GENERALES

La presente Especificación Técnica establece los requerimientos funcionales, el diseño geométrico, las características constructivas y las dimensiones del mobiliario escolar denominado ***"Escritorio para Secretaria y Profesor"***, para la Educación Inicial, Básica y Media, buscando la máxima simplicidad para las pruebas de recepción, embalaje, transporte y puesta a disposición de los usuarios.

2. CONSIDERACIONES

2.1. El mobiliario es un equipamiento básico para elevar la calidad de la educación.

2.2. Debe ser de fácil fabricación, máxima funcionalidad, versatilidad y durabilidad, de fácil reparación y mantenimiento y mínimo costo del embalaje y transporte.

2.3. Los materiales del mobiliario deben ser fáciles de obtener en el país.

2.4. En la definición de los materiales a ser utilizados en la fabricación del mobiliario, se cuidará la sostenibilidad ambiental.

3. DESCRIPCION DEL MOBILIARIO ESCOLAR

3.1. Las medidas del mobiliario y sus componentes serán agrupadas, para facilitar la producción en serie.

3.2. El mobiliario debe ser multifuncional, a ser utilizado en actividades lectivas, talleres y proyectos grupales.

3.3. Deberá ser diseñado teniendo en cuenta el contexto y creando una relación con la infraestructura escolar, favoreciendo la función educativa y el encuentro entre personas.

4. CARACTERISTICAS FISICOMORFOLOGICAS

4.1. *Geométricas*

El mobiliario especificado se define como ***Escritorio para Secretaria y Profesor,*** con estructura sólida y cuyas dimensiones y formas se detallan en los siguientes gráficos; o diseños que se acompañan.

5. ESTRUCTURA METALICA

Caño cuadrado de acero industrial extra laminado en frío de 30 x 30 mm. con pared de 1,20 mm.
En sus uniones o juntas, serán soldadas mediante soldadura por arco eléctrico con protección gaseosa en base a sistema ***MIG - MAG***.
En los extremos de las patas llevarán accesorios con sistema de altura regulable.

6. RECUBRIMIENTO

El recubrimiento de la estructura metálica, será en esmalte sintético de color gris claro, de aplicación con soplete, previo tratamiento con anticorrosivos de primera calidad, sujetos a estándares de calidad ambiental, con durabilidad garantizada por las firmas que operan en el mercado local.
Se aceptará, en casos que propongan los oferentes, un acabado con aplicación Electroestática.
Esmalte de color gris, tipo polvo termoendurecible de aplicación electrostática, previo tratamiento con producto químico anticorrosivo tricatònico en base a fosfato de zinc, calcio y manganeso.

PIEZAS EN MATERIAL DE MADERA

7. SUPERFICIES, PIEZAS ENCHAPADAS, TAPA, POLLERA Y CAJONERA

Enchapadas en madera terciada de ***Cedro*** de 4 mm. en ambas caras con ***"Tripas o Núcleos "*** compuestos con listones de 35 mm. cada 10 mm. con bastidores de 50 mm.

8. TAPACANTOS

Listones de madera maciza de 10 mm. encolados y clavados.

9. HERRAJES

- Cerradura cilíndrica tipo ***YALE***
- Tiradores metálicos en ***U***

10. ACABADO EN PIEZAS DE MADERA

- ***Superficie interna, pulidas***, aristas redondeadas con lija, enceradas y terminadas con una mano de semi-lustre de color natural.
- ***Superficie externa, bien pulidas***, con aplicación de sellador sintético y dos manos de semi-lustre de color natural.

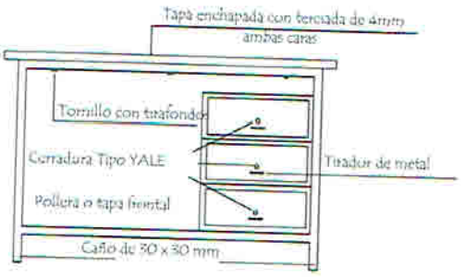

VISTA FRONTAL

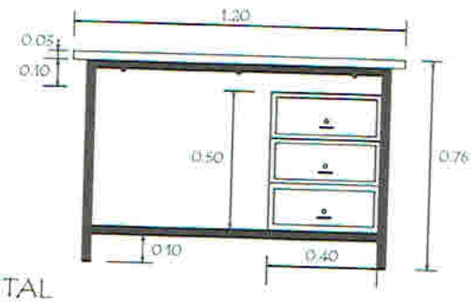

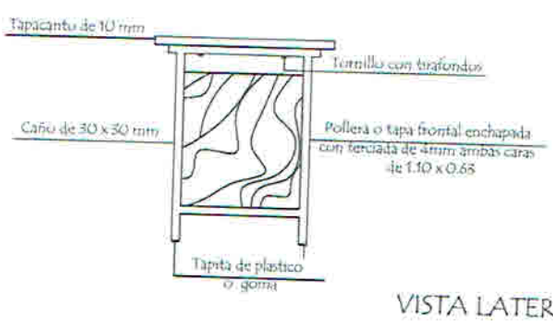

VISTA LATERAL

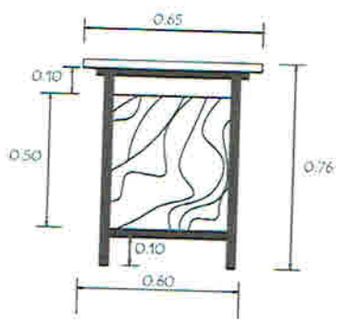

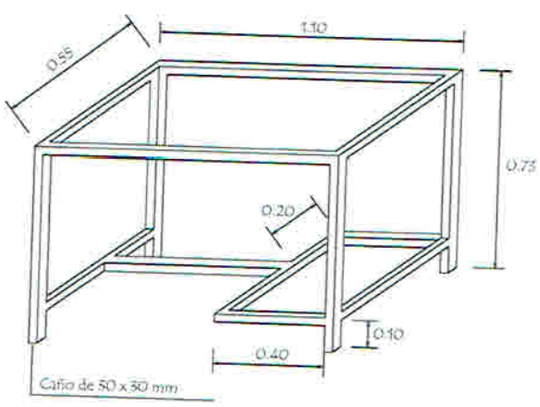

AXONOMÈTRICA DE ESTRUCTURA METÀLICA

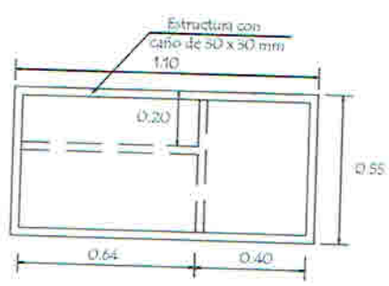

PLANTA DE ESTRUCTURA METÀLICA

MINISTERIO DE EDUCACION Y CULTURA

DIRECCION DE INFRAESTRUCTURA - DEPARTAMENTO DE MOBILIARIO

Escritorio para Secretaria y Profesor

SECRETARÍA DE EDUCACIÓN MUNICIPALIDAD DE HOHERAU

ESPECIFICACIONES TECNICAS
MESA SOBRE CABALLETE METÀLICO

1. CARACTERISTICAS GENERALES

La presente Especificación Técnica establece los requerimientos funcionales, el diseño geométrico, las características constructivas y las dimensiones del mobiliario escolar denominado "***Mesa sobre caballete metálico ",*** para la Educación Básica, Media y Área Administrativa, buscando la máxima simplicidad para las pruebas de recepción, transporte y puesta a disposición de los usuarios.

2. CONSIDERACIONES

2.1. El mobiliario es un equipamiento básico para elevar la calidad de la educación.

2.2. Debe ser de fácil fabricación, máxima funcionalidad, versatilidad y durabilidad, de fácil reparación y mantenimiento.

2.3. Los materiales del mobiliario deben ser fáciles de obtener en el país.

2.4. En la definición de los materiales a ser utilizados en la fabricación del mobiliario, se cuidará la sostenibilidad ambiental.

3. DESCRIPCION DEL MOBILIARIO ESCOLAR

3.1. Las medidas del mobiliario y sus componentes serán agrupadas, para facilitar la producción en serie.

3.2. El mobiliario debe ser multifuncional, a ser utilizado en actividades lectivas, talleres y proyectos grupales.

3.3. Deberá ser diseñado teniendo en cuenta el contexto y creando una relación con la infraestructura escolar, favoreciendo la función educativa y el encuentro entre personas.

4. CARACTERISTICAS FISICOMORFOLOGICAS

4.1. *Geométricas*

El mobiliario especificado se define como ***Mesa sobre caballete metálico,*** con estructura sólida y cuyas dimensiones y formas se detallan en los siguientes gráficos; o diseños que se acompañan.

5. MATERIAL

El material utilizado deberá ser de madera maciza de cedro o Petereby, los travesaños y topes serán fijados con tornillos de CP de1 ¼" x 10

6. CABALLETE METÀLICO

La estructura del caballete será de caño cuadrado de acero industrial extra laminado en frío de 40 x 40 mm. con pared de 1,20 mm.

En sus uniones o juntas, serán soldadas mediante soldadura por arco eléctrico con protección gaseosa en base a sistema ***MIG - MAG.***

En los extremos superiores e inferiores de los caños serán tapados con chapas y soldadura en base a sistema ***MIG – MAG.***

7. RECUBRIMIENTO

El recubrimiento de la estructura metálica, será en esmalte sintético de color gris claro, de aplicación con soplete, previo tratamiento con anticorrosivos de primera calidad, sujetos a estándares de calidad ambiental, con durabilidad garantizada por las firmas que operan en el mercado local.

Se aceptará, en casos que propongan los oferentes, un acabado con aplicación Electroestática.

Esmalte de color gris, tipo polvo termoendurecible de aplicación electrostática, previo tratamiento con producto químico anticorrosivo tricatònico en base a fosfato de zinc, calcio y manganeso.

8. ACABADO DEL MATERIAL DE MADERA

- ***Superficie interna, pulidas,*** aristas redondeadas con lija, enceradas y terminadas con una mano de semi-lustre de color natural.
- ***Superficie externa, bien pulidas,*** con aplicación de sellador sintético y dos manos de semi-lustre de color natural.

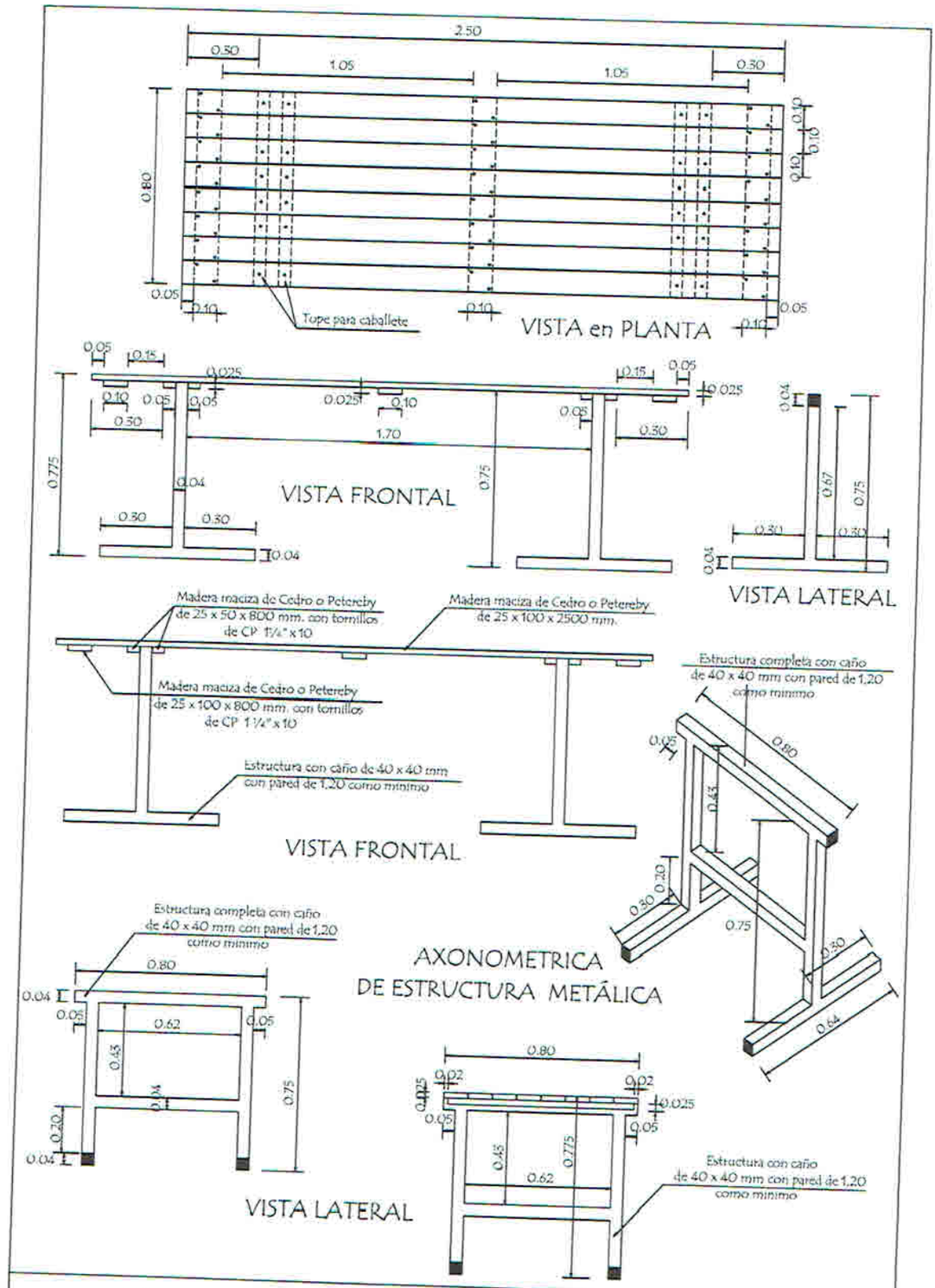

MINISTERIO DE EDUCACION Y CULTURA

DIRECCION DE INFRAESTRUCTURA - DEPARTAMENTO DE MOBILIARIO

Mesa de madera con caballete metàlico

ESPECIFICACIONES TECNICAS
ARMARIO ALTO CON 2 PUERTAS ENCHAPADAS

1. CARACTERISTICAS GENERALES

La presente Especificación Técnica establece los requerimientos funcionales, el diseño geométrico, las características constructivas y las dimensiones del mobiliario escolar denominado " ***Armario Alto con 2 puertas enchapadas*** ", para Instituciones Educativas, buscando la máxima simplicidad para las pruebas de recepción, embalaje, transporte y puesta a disposición de los usuarios.

2. CONSIDERACIONES

2.1. El mobiliario es un equipamiento básico para elevar la calidad de la educación.

2.2. Debe ser de fácil fabricación, máxima funcionalidad, versatilidad y durabilidad, de fácil reparación y mantenimiento y mínimo costo del embalaje y transporte.

2.3. Los materiales del mobiliario deben ser fáciles de obtener en el país.

2.4. En la definición de los materiales a ser utilizados en la fabricación del mobiliario, se cuidará la sostenibilidad ambiental.

3. DESCRIPCION DEL MOBILIARIO ESCOLAR

3.1. Las medidas del mobiliario y sus componentes serán agrupadas, para facilitar la producción en serie.

3.2. Deberá ser diseñado teniendo en cuenta el contexto y creando una relación con la infraestructura escolar, favoreciendo la función educativa.

4. CARACTERISTICAS FISICOMORFOLOGICAS

4.1. *Geométricas*

El mobiliario especificado se define como ***Armario Alto con 2 puertas enchapadas,*** con estructura sólida y cuyas dimensiones y formas se detallan en los siguientes gráficos; o diseños que se acompañan.

5. SUPERFICIE, PIEZAS ENCHAPADAS,TAPAS, LATERALES, ESTANTES, DIVISORIAS Y PUERTAS

Enchapadas en madera terciada de ***Cedro*** de 4 mm. en ambas caras con ***"Tripas o Núcleos "*** compuestos de listones de 35 mm. cada 100 mm. con bastidores de 50 mm.
La ***tapa del fondo*** de los armarios será de madera terciada de ***Cedro*** de 6 mm. encolada y clavadas cada 10 cm.

6. TAPACANTOS

Listones de madera maciza de 10 mm. encolados y clavados.

7. BASE - ZOCALO

Madera maciza de 20 mm. de espesor.

8. HERRAJES

- Bisagra metálica reforzada tipo ***PIANO***
- Cerradura cilíndrica tipo ***YALE***
- Tiradores metálicos en ***U***
- Pasadores cilíndricos metálicos

9. ACABADO

- ***Superficie interna, pulidas,*** aristas redondeadas con lija, enceradas y terminadas con una mano de semi-lustre de color natural.
- ***Superficie externa, bien pulidas,*** con aplicación de sellador sintético y dos manos de semi-lustre de color natural.

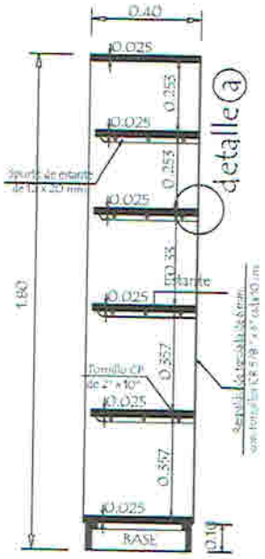

Vista Interior Vertical

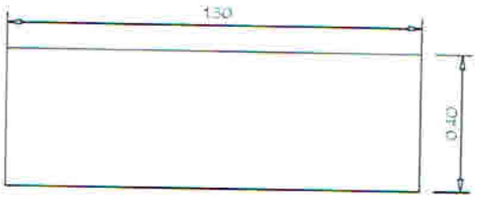

Vista Aerea

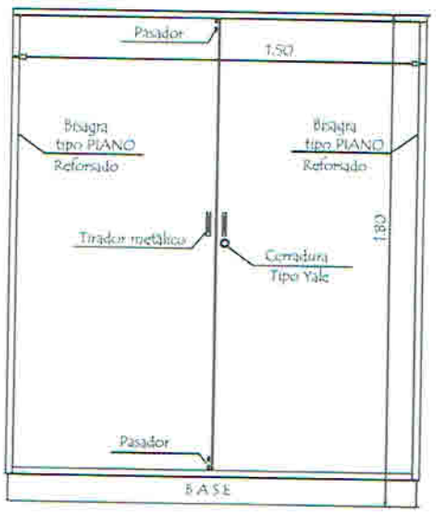

Vista Frontal

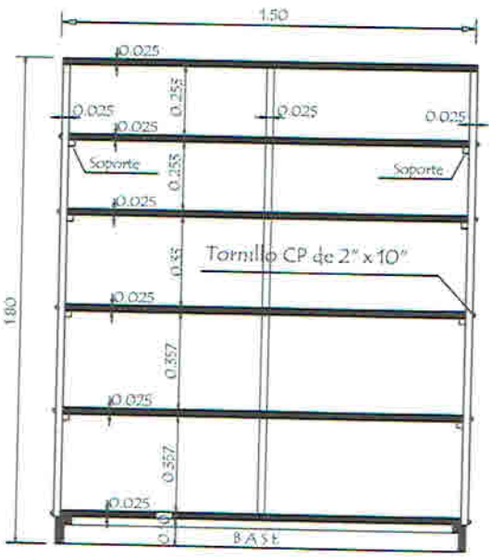

Vista interior horinzotal

Detalle (a)
Detalle de estante

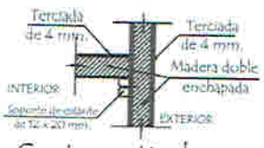

Corte vertical
vista frontal

Tapacantos :
Listones de madera maciza de cedro de 10 mm. encolados y clavados .
Base / Zocalo :
Madera maciza de cedro de 1" .

MINISTERIO DE EDUCACION Y CULTURA
DIRECCION DE INFRAESTRUCTURA - DEPARTAMENTO DE MOBILIARIO

Armario alto con 2 puertas enchapadas

SECRETARÍA DE EDUCACIÓN
MUNICIPALIDAD DE HOHENAU

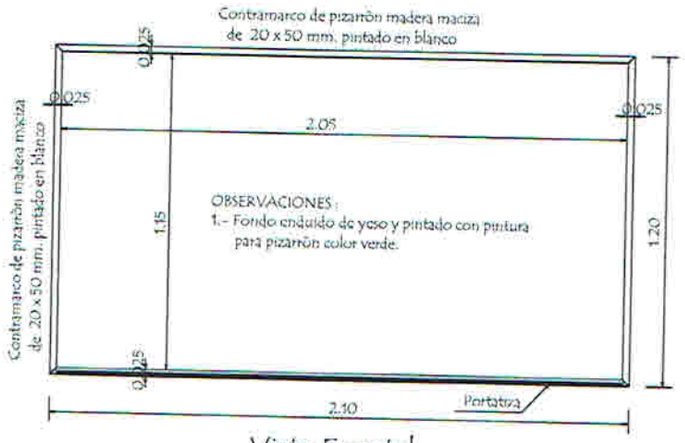

Vista Frontal

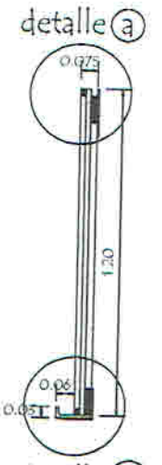

CORTE

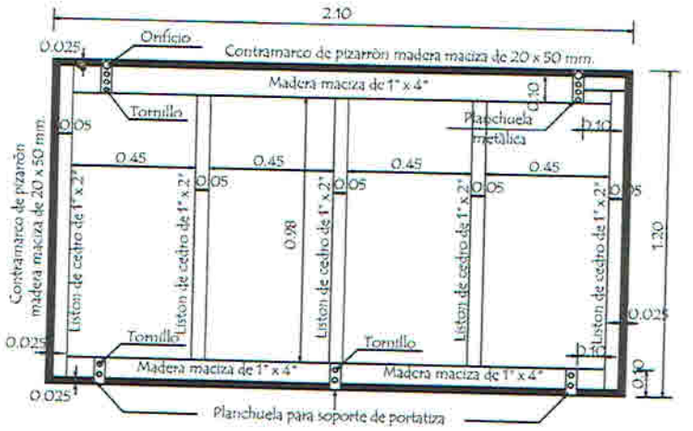

Vista Posterior

Detalle (b)
corte vertical

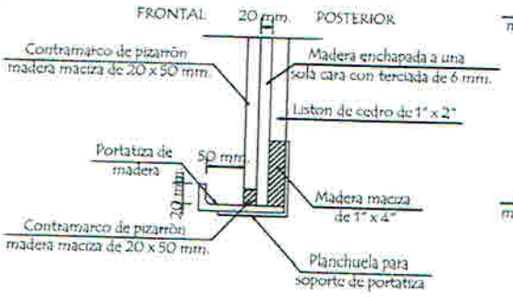

Detalle (a)
corte vertical

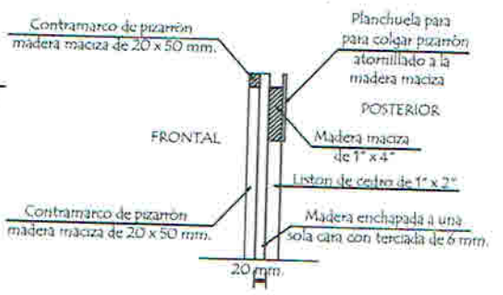

MINISTERIO DE EDUCACION Y CULTURA

DIRECCION DE INFRAESTRUCTURA - DEPARTAMENTO DE MOBILIARIO

Pizarròn Colgante de madera 2,10 x 1,20