Ministerio Público
Confianza en la Justicia

TA4 - Tandend de 4

Medidas:2.09 m x 0.62 m; alto 0.92 m

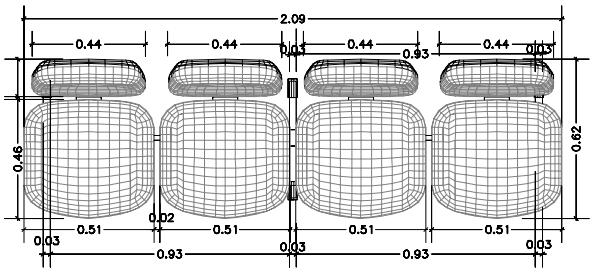

PLANTA

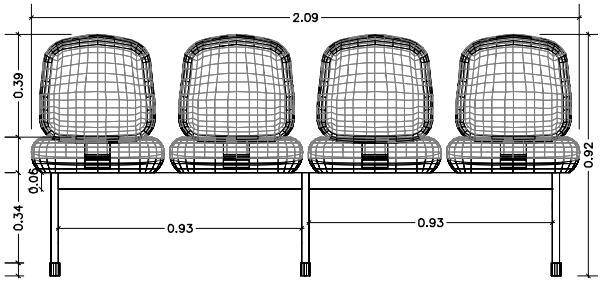

VISTA FRONTAL

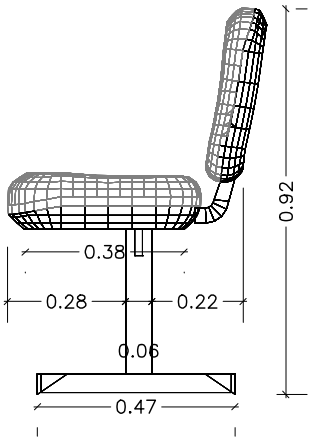

VISTA LATERAL

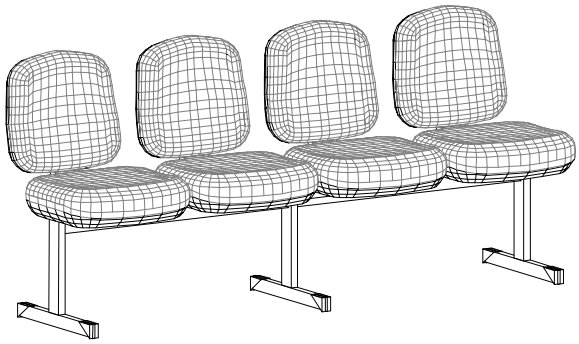

PERSPECTIVA

ESPECIFICACIÓN TÉCNICA:

Respaldo medio con espuma anatomica en poliuretano inyectado, de 70 mm de espesor, densidad D55, indeformable, revestida con tejido sintético sin costura aparente, de alta resistencia a impactos, carcaza interna en polipropileno inyectado, 100% reciclable y carcaza texturizada en polipropilenio inyectado de alta resistencia a impactos.

Asiento con espuma anatomica en poliuretano inyectado, de 70 mm de espesor, densidad D55, indeformable, con carcazas inyectadas en polipropileno, con alma interna de acero SAE 1010/20 con 1.5x92mm de espesor con borda frontal ligeramente curvada en el asiento para no obstruir la circulación sanguinea. Revestido con tejido sin costura aparente, sintético de alta resistencia, carcaza texturizada en polipropileno inyectado de alta resistencia a impactos, 100% reciclable.

Estructura de union del asiento con respaldo en lamina de acero SAE 1020 1/4"x72mm con tratamiento anti-corrosivo y anti-ferrugoso y terminacion en pintura epoxica en color negro de alta resistencia a abrasivos y a impactos, horneado y carcaza moldeada por soplete hecho en PEAD.

Estructura con barra horizontal en tubo de acero SAE 1020 40x50x1, 50 mm, con tratamiento anti-corrosivo y anti-ferrugoso y con pintura epoxica en color negro de alta resistencia a abrasivos y a impactos, horneado, columnas verticales y pies en tubo de acero SAE 1020 30x50x1, 2 mm, con punteras y zapatas niveladoras con diametro de 50mm e inyectadas en polietileno de alta resistencia a abrasivos. Fijación de los asientos a la estructura a través de chapa de acero SAE 1020 estampada con 3 mm de espesor soldada al suporte en formato de "U" hecho en acero SAE 1020 con 3mm de espesor que encaja en la estructura y está fijado a partir de tornillos.

Planos laterales e intermedio (3 patas) con estructuras de tubos de acero SAE 50x30x1,20 mm de espesor,con tapacanto.