OBRA:"CONSTRUCCION DE UN AULA PARA JARDÍN / PRE-ESCOLAR 720 x 6.70"
UBICACION: 3º CÑIA GUAYAIBITY – EMBOSCADA
INSTITUCION: ESC. BAS. Nº 3937-COLEGIO NACIONAL SANTA ROSA DE LIMA

FOTOS DE INICIO

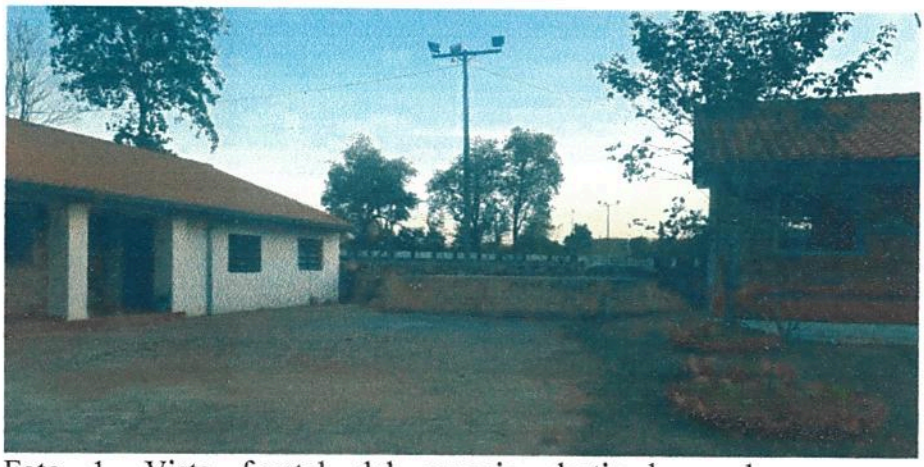

Foto 1. Vista frontal del espacio destinado a la nueva construcción.

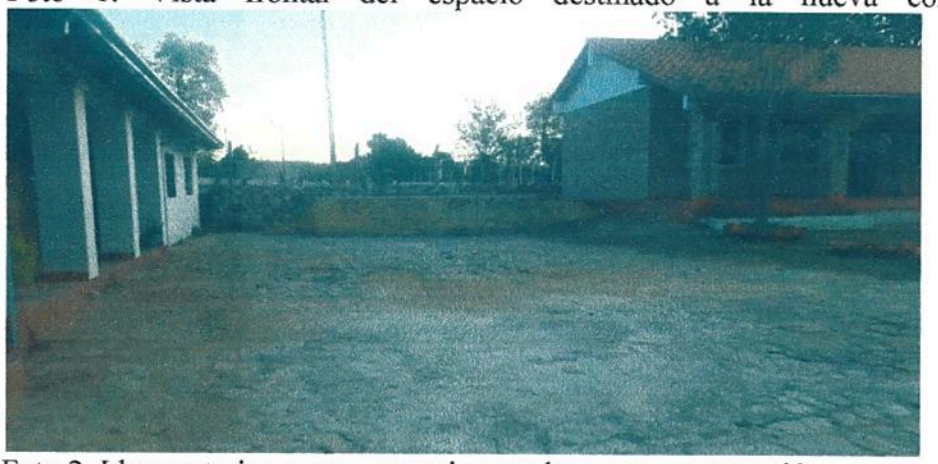

Foto 2. Idem anterior centro, espacio para la nueva construcción.

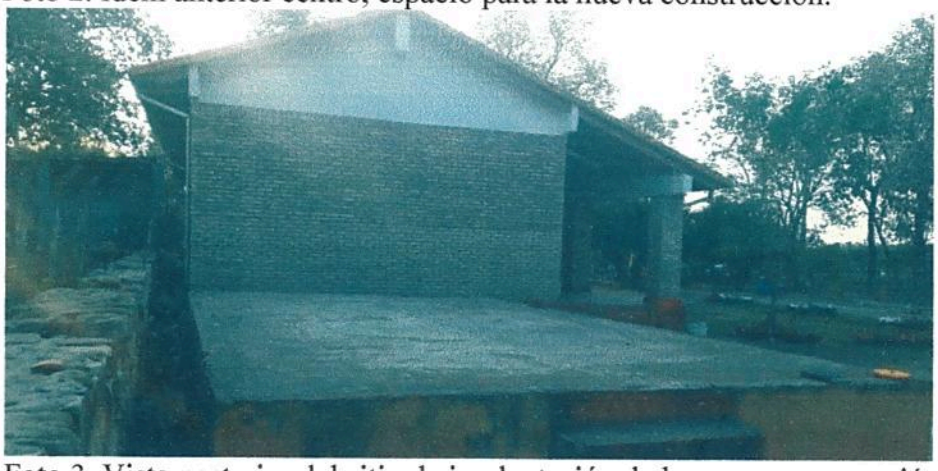

Foto 3. Vista posterior del sitio de implantación de la nueva construcción.

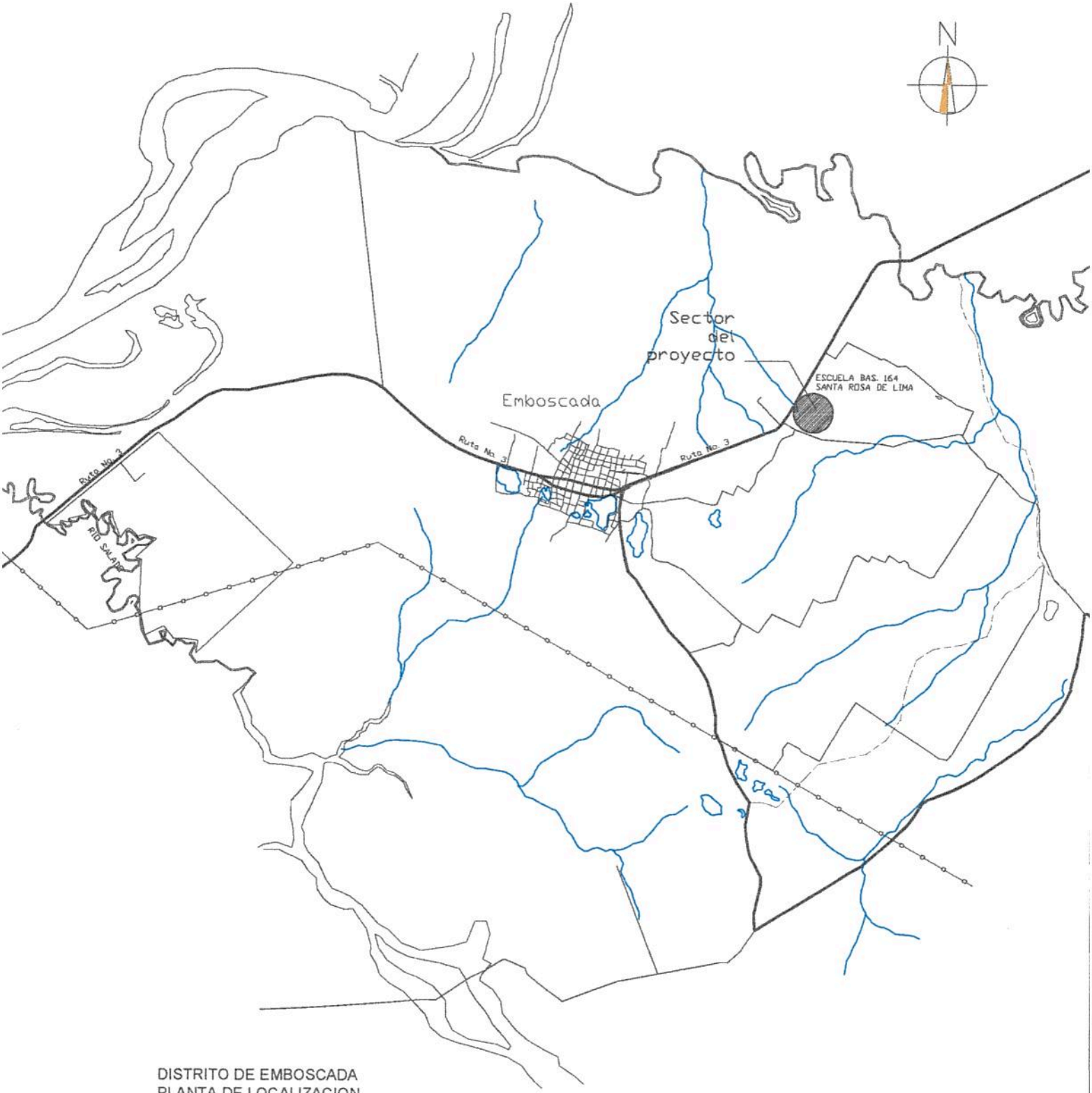

DISTRITO DE EMBOSCADA
PLANTA DE LOCALIZACION

MUNICIPALIDAD DE EMBOSCADA
Pueblo de Pardos Libres - Capital de las Piedras

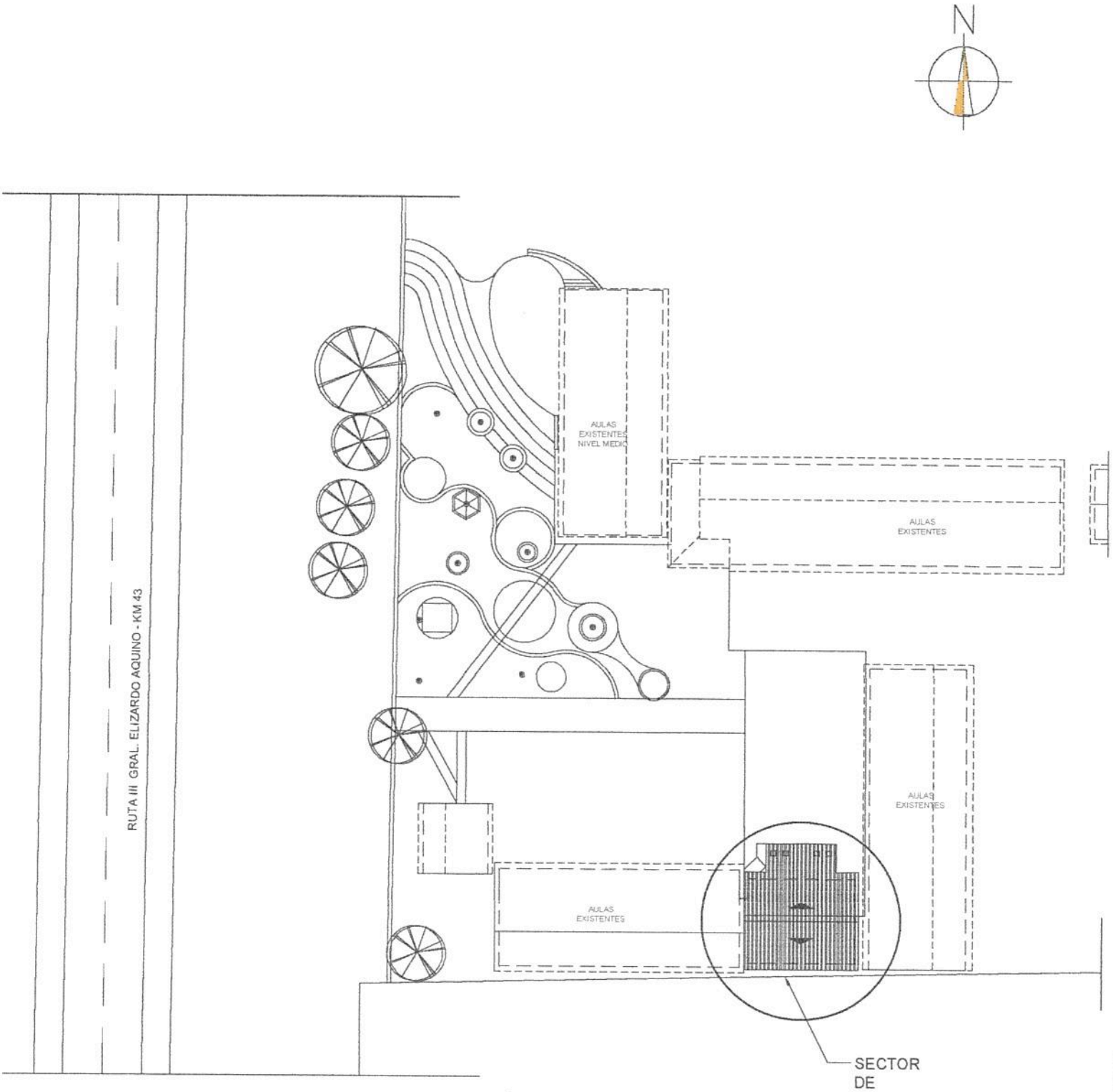

PLANTA DE UBICACIÓN

MUNICIPALIDAD DE EMBOSCADA

Pueblo de Pardos Libres - Capital de las Piedras

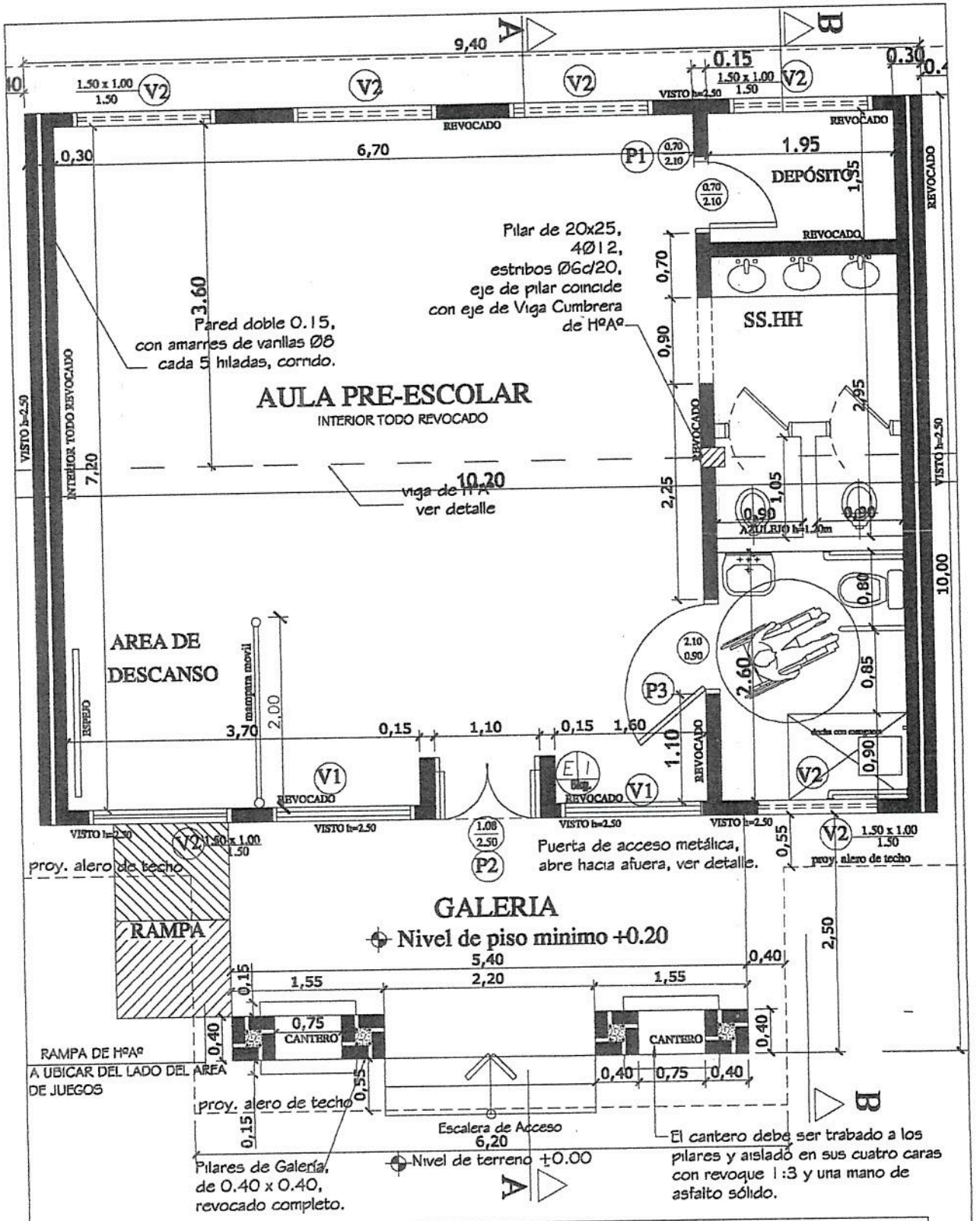

MINISTERIO DE EDUCACION Y CULTURA

DIRECCION DE INFRAESTRUCTURA
EQUIPO TÉCNICO DE INFRAESTRUCTURA

Proyecto	Aula Tipo 7.20 - Niños/as 3 a 4 Años	01
PLANTA CONSTRUCTIVA Esc. 1/50.-		

Arq. Gregorio Javier Ortiz Gómez

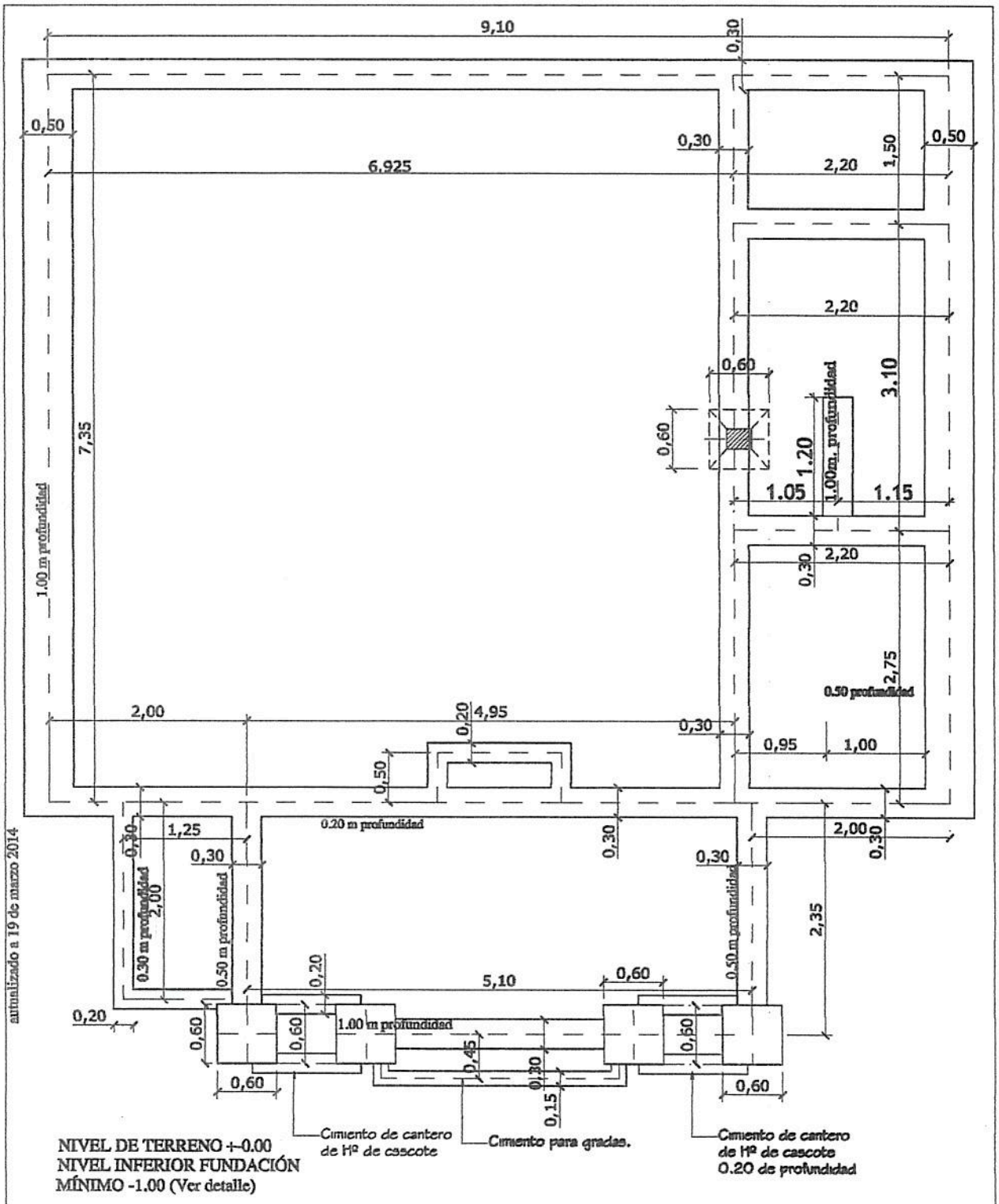

MINISTERIO DE EDUCACION Y CULTURA

DIRECCION DE INFRAESTRUCTURA

EQUIPO TÉCNICO DE INFRAESTRUCTURA

Proyecto	Aula Tipo 7.20 - Niños/as 3 a 4 Años	02
PLANTA DE FUNDACIÓN Esc. 1/50.-		

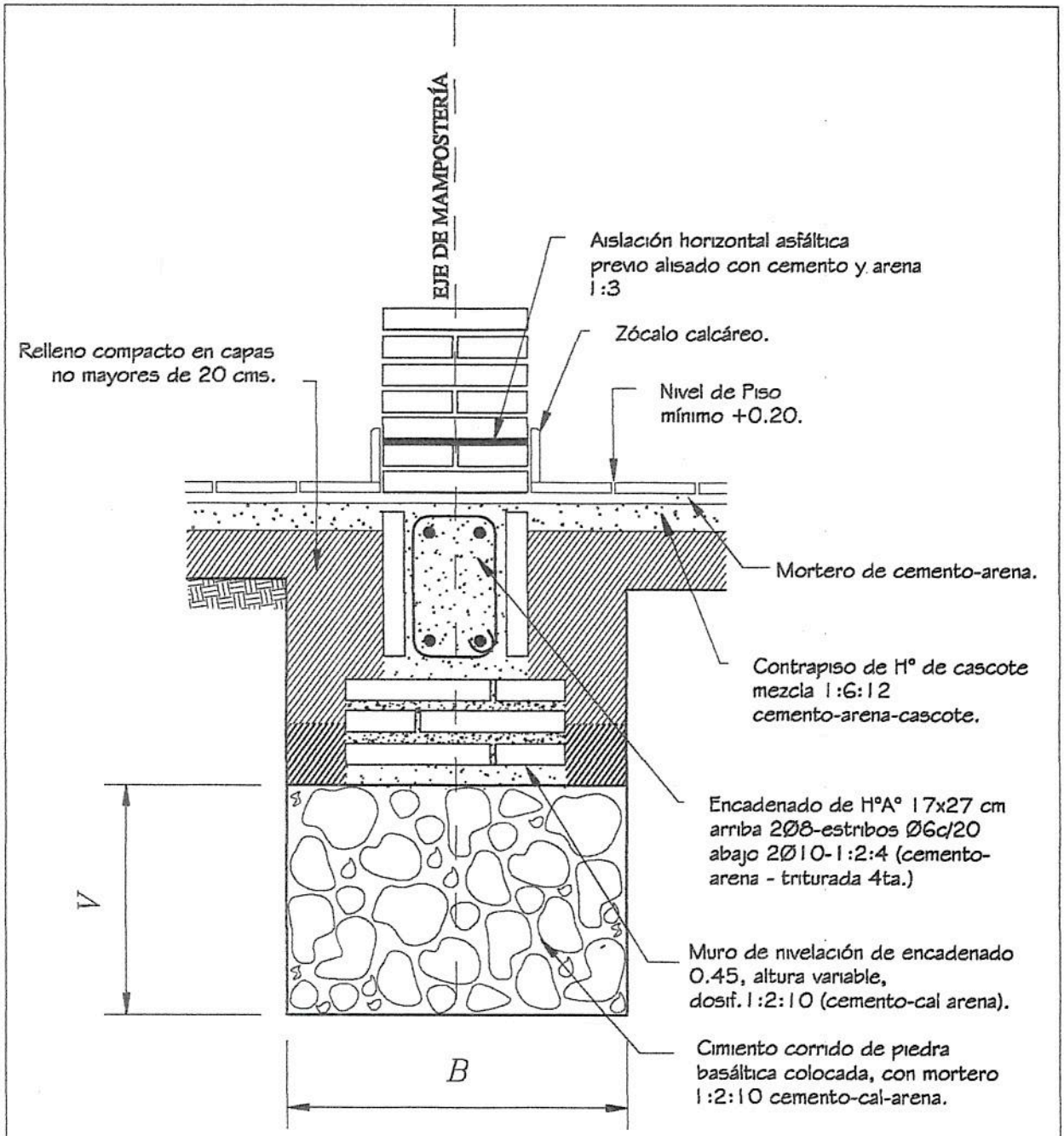

Obs.:
V = variable
B = ancho de cimentación

MINISTERIO DE EDUCACION Y CULTURA **DIRECCION DE INFRAESTRUCTURA** **EQUIPO TÉCNICO DE INFRAESTRUCTURA**		
Proyecto	Aula Tipo 7.20 - Niños/as 3 a 4 Años	03
DETALLE DE CIMENTACIÓN Esc. 1/10.		

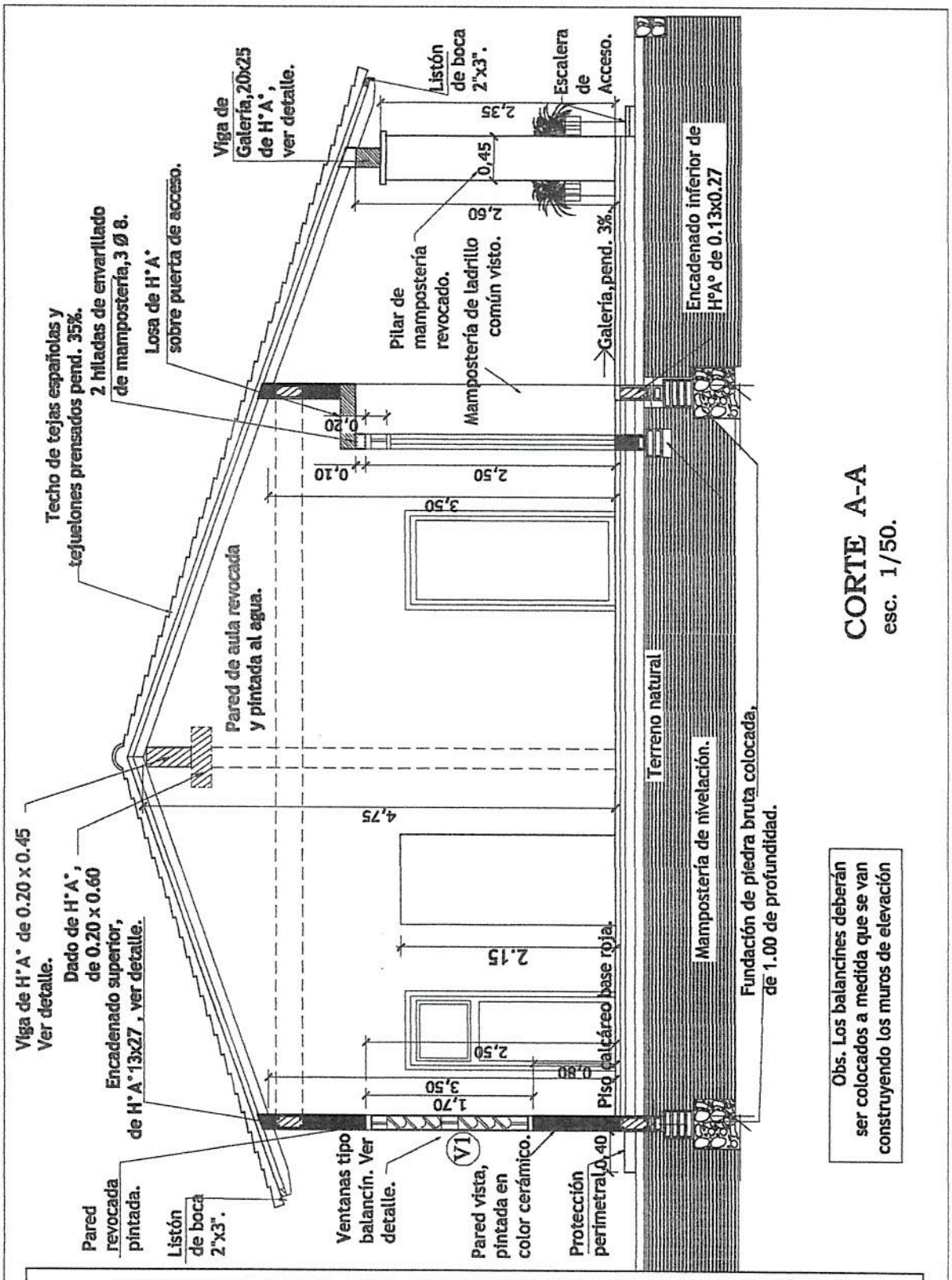

CORTE A-A
esc. 1/50.

Obs. Los balancines deberán ser colocados a medida que se van construyendo los muros de elevación

MINISTERIO DE EDUCACION Y CULTURA

DIRECCION DE INFRAESTRUCTURA

autualizado a 19 de marzo 2014 EQUIPO TÉCNICO DE INFRAESTRUCTURA

Proyecto	Aula Tipo 7.20 - Niños/as 3 a 4 Años	04
CORTE A-A	Esc. 1/50.-	

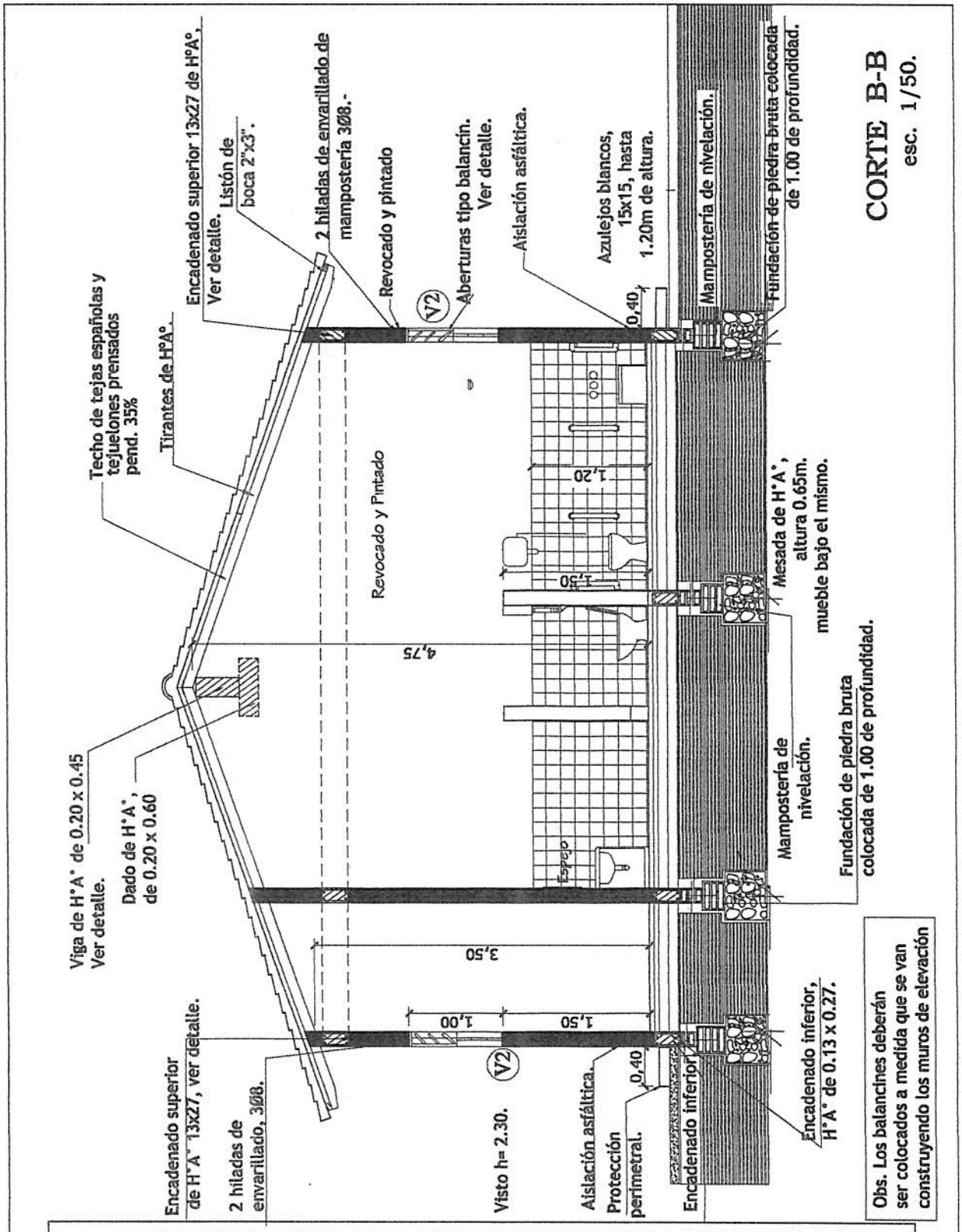

MINISTERIO DE EDUCACION Y CULTURA

DIRECCION DE INFRAESTRUCTURA

EQUIPO TÉCNICO DE INFRAESTRUCTURA

Proyecto	Aula Tipo 7.20 - Niños/as 3 a 4 Años	05
	CORTE B-B Esc. 1/50.-	

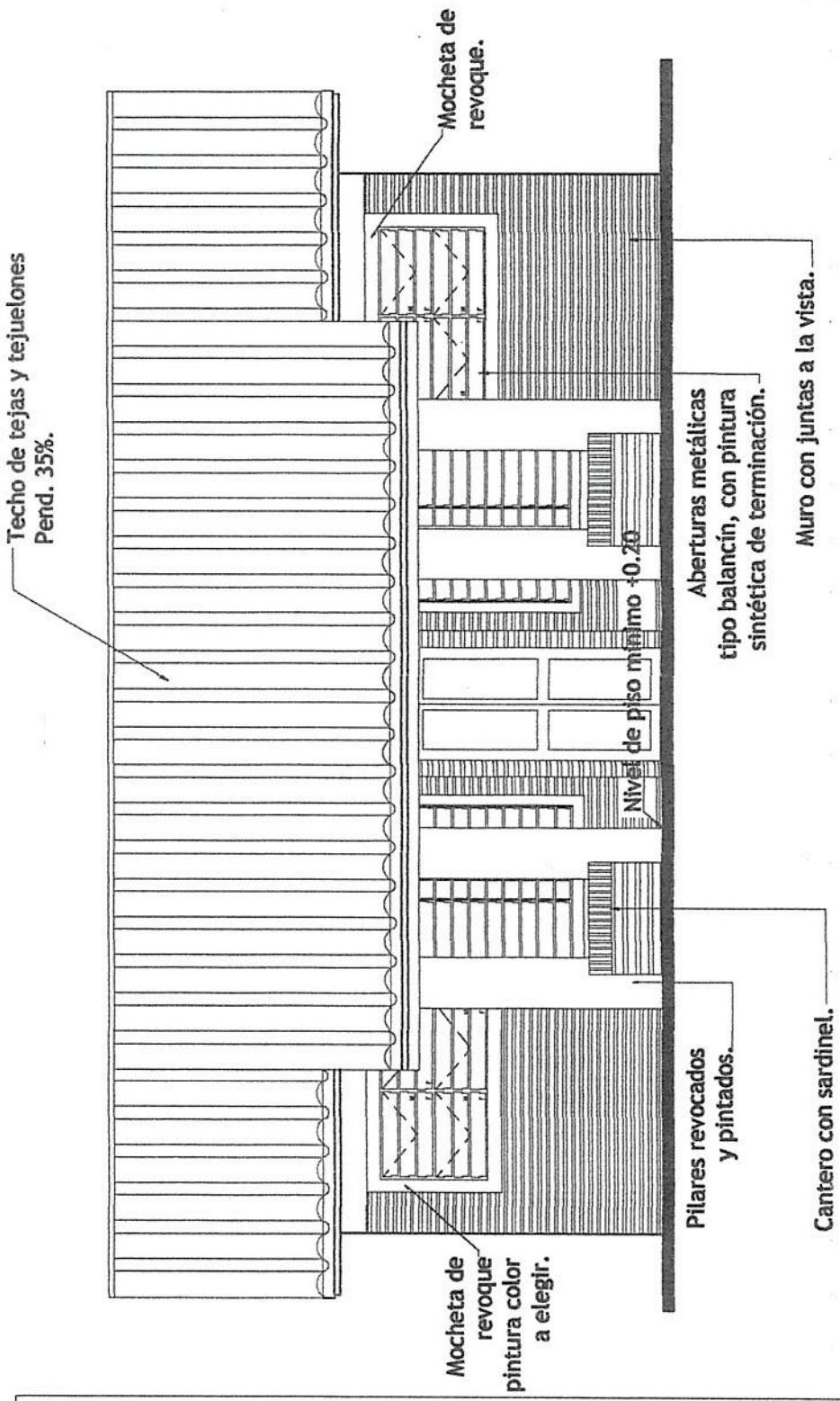

FACHADA PRINCIPAL
esc. 1/50

MINISTERIO DE EDUCACION Y CULTURA

DIRECCION DE INFRAESTRUCTURA
EQUIPO TÉCNICO DE INFRAESTRUCTURA

Proyecto	Aula Tipo 7.20 - Niños/as 3 a 4 Años	06
FACHADA PRINCIPAL	Esc. 1/50.-	

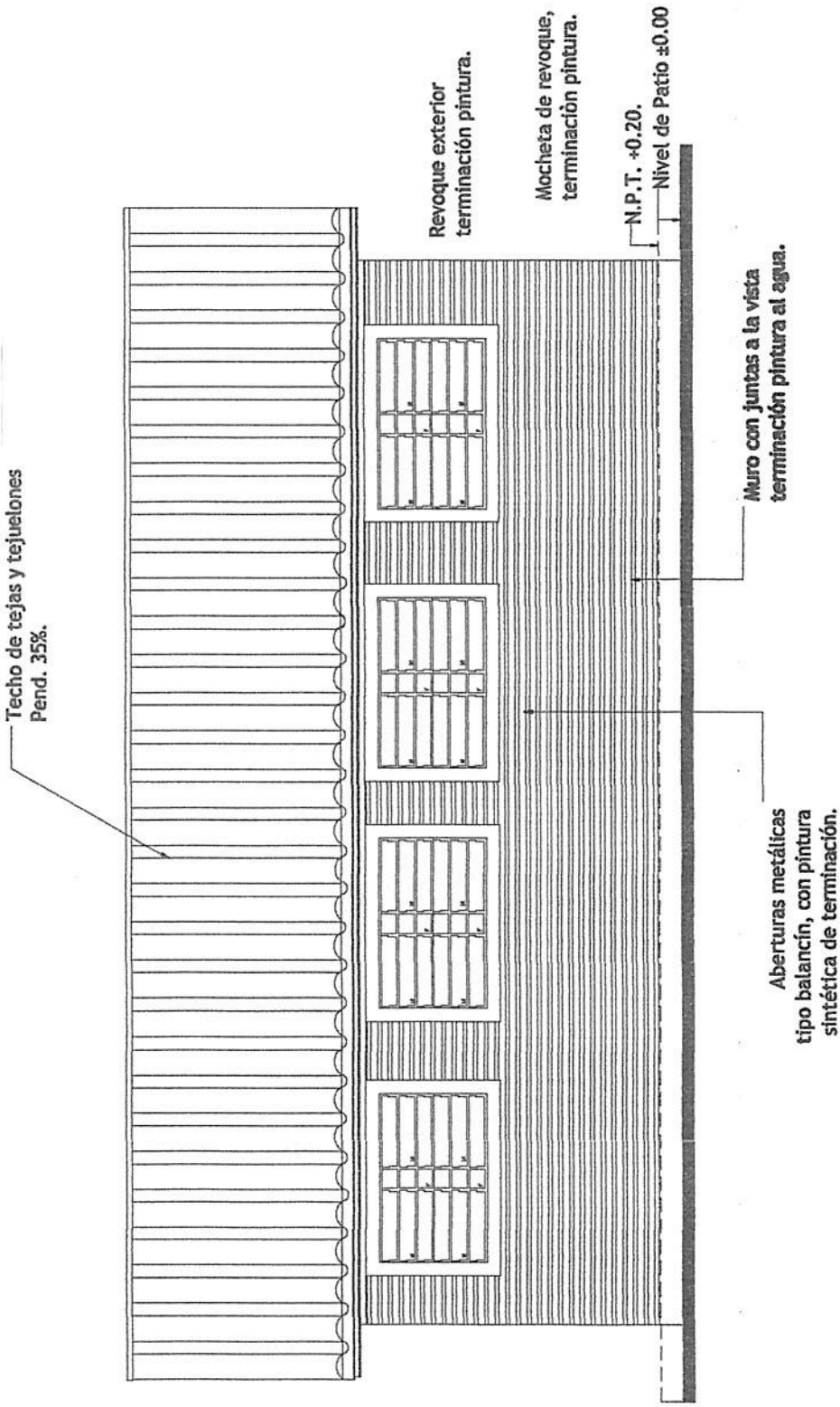

FACHADA POSTERIOR
esc. 1/50

MINISTERIO DE EDUCACION Y CULTURA

DIRECCION DE INFRAESTRUCTURA
EQUIPO TÉCNICO DE INFRAESTRUCTURA

Proyecto	Aula Tipo 7.20 - Niños/as 3 a 4 Años	07
FACHADA POSTERIOR	Esc. 1/50.-	

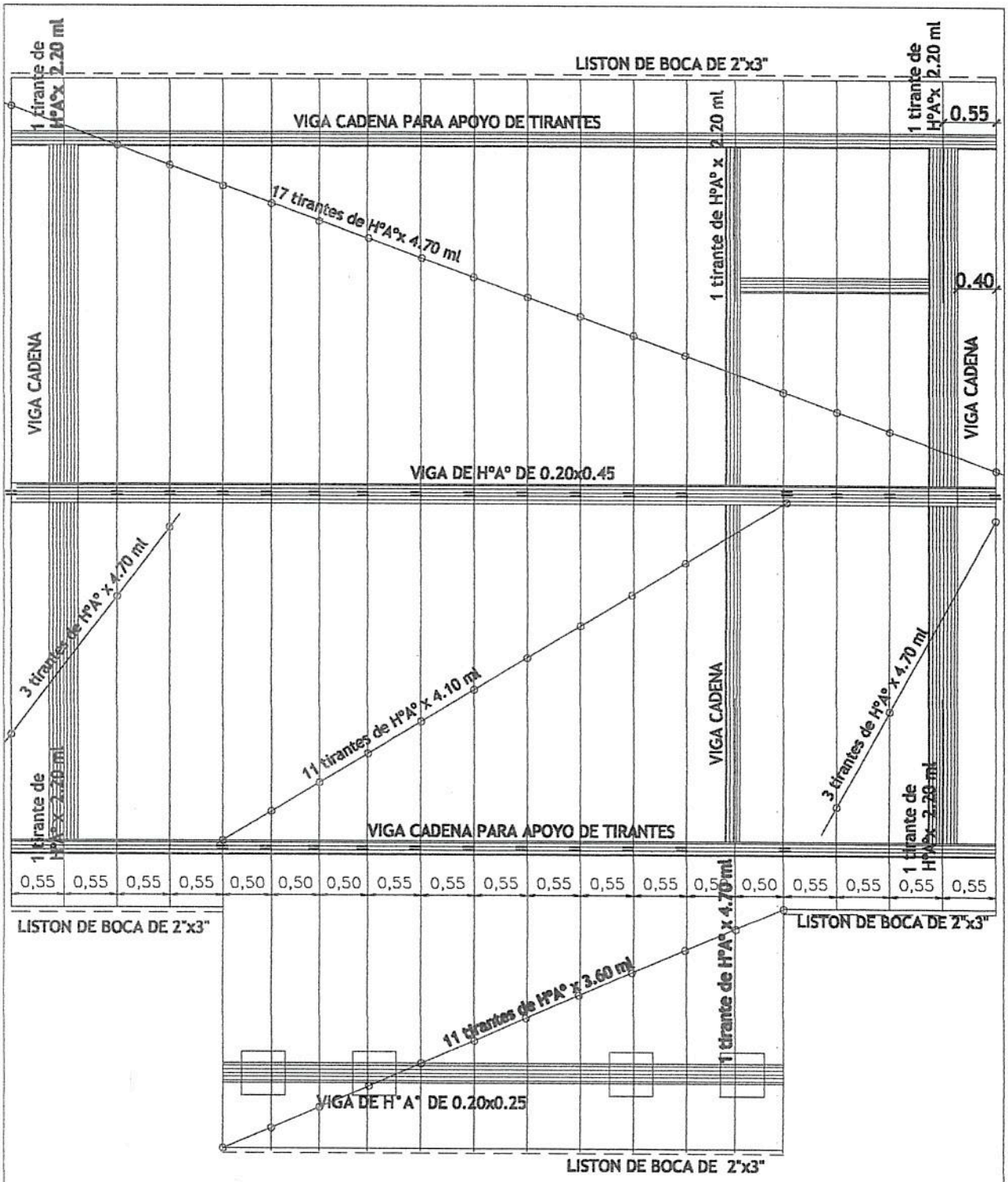

MINISTERIO DE EDUCACION Y CULTURA

DIRECCION DE INFRAESTRUCTURA
EQUIPO TÉCNICO DE INFRAESTRUCTURA

Proyecto	Aula Tipo 7.20 - Niños/as 3 a 4 Años	08
PLANTA DE TECHO	Esc. 1/50.-	

DADO DE Hº Aº DE 0.20 X 0.20 X 0.60

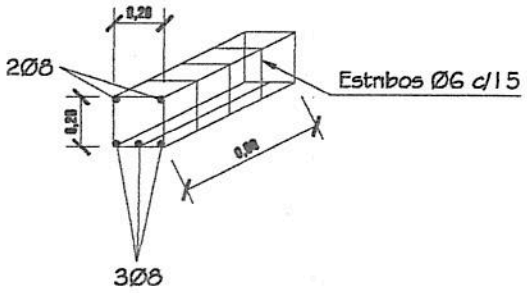

PILAR DE Hº Aº DE 0.20 X 0.25

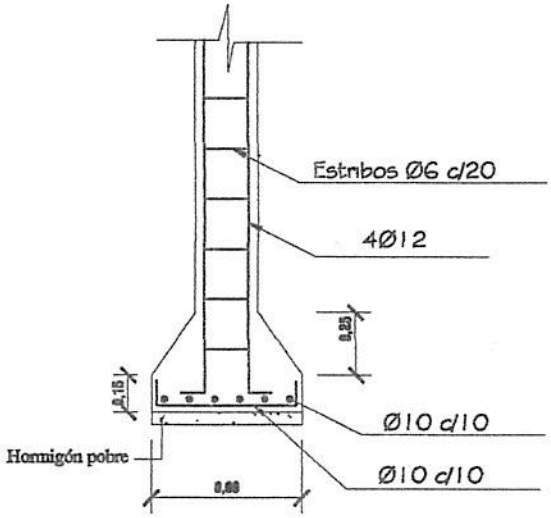

ZAPATA

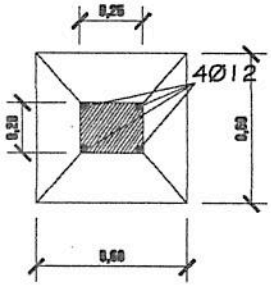

DETALLE DE ZAPATA CON ENCADENADO INFERIOR

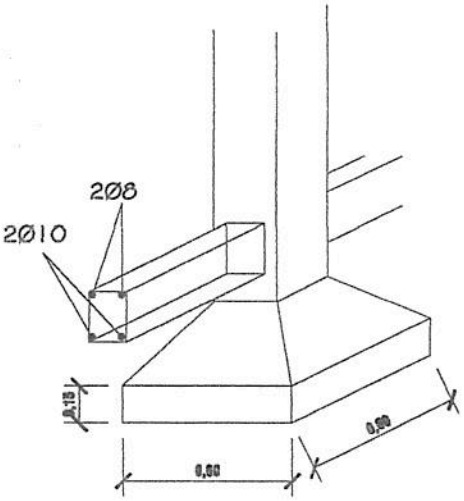

ARMADURA DE ZAPATA

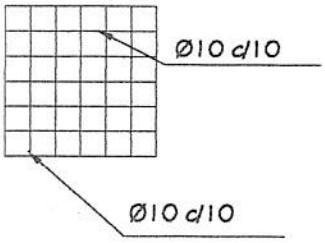

MINISTERIO DE EDUCACION Y CULTURA

DIRECCION DE INFRAESTRUCTURA
EQUIPO TÉCNICO DE INFRAESTRUCTURA

Proyecto	Aula Tipo 7.20 - Niños/as 3 a 4 Años	09
DETALLE DE PILAR Y DADO DE HºAº	Esc. 1/25	

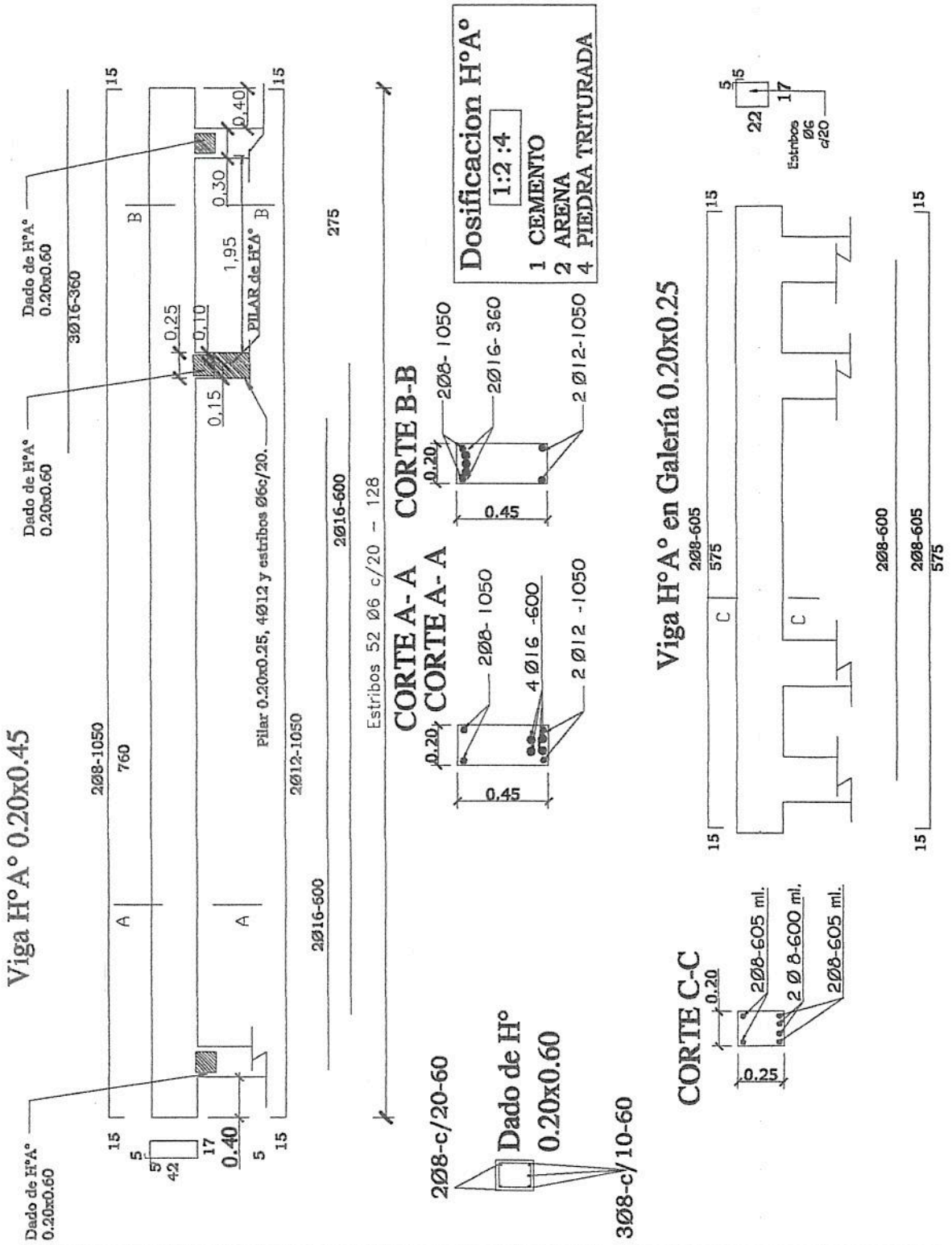

MINISTERIO DE EDUCACION Y CULTURA

DIRECCION DE INFRAESTRUCTURA

EQUIPO TÉCNICO DE INFRAESTRUCTURA

Proyecto	Aula Tipo 7.20 - Niños/as 3 a 4 Años	10
DETALLE VIGA CUMBRERA DE H°A°	Esc. 1/50.-	

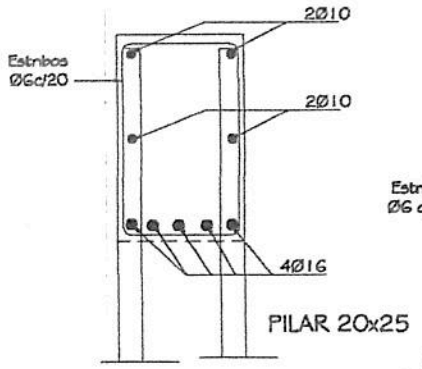

Corte

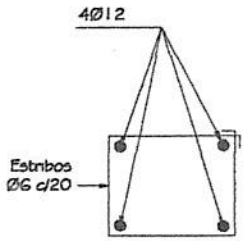

Planta

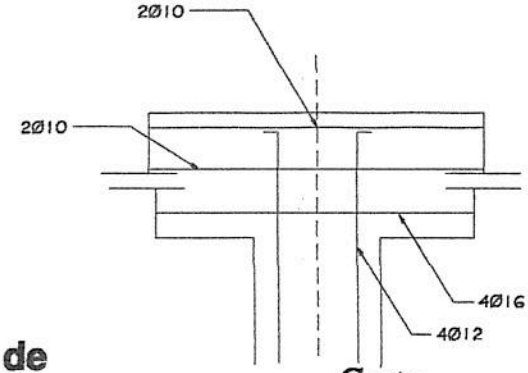

Corte

Detalle pilar de apoyo de viga principal
Sin escala

DETALLE DE PILAR DE GALERÍA

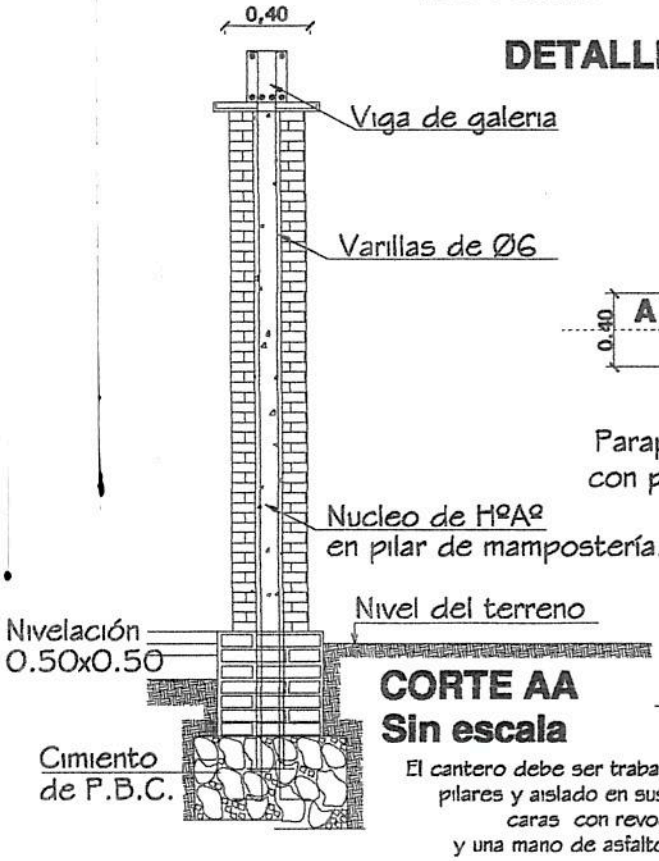

CORTE AA
Sin escala

El cantero debe ser trabado a los pilares y aislado en sus cuatro caras con revoque 1:3 y una mano de asfalto sólido.

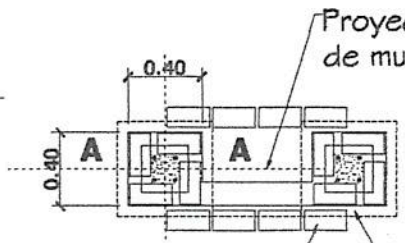

PLANTA
Sin escala

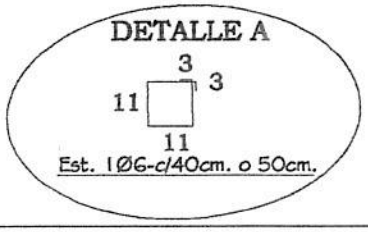

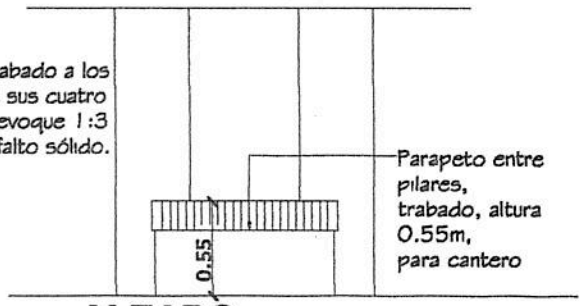

ALZADO
Sin escala

MINISTERIO DE EDUCACION Y CULTURA

DIRECCION DE INFRAESTRUCTURA
EQUIPO TÉCNICO DE INFRAESTRUCTURA

Proyecto	Aula Tipo 7.20 - Niños/as 3 a 4 Años	11
DETALLE DE PILARES		

ENCADENADO SUPERIOR E INFERIOR PARA MURO DE 0.30 (DOBLE 0.15)

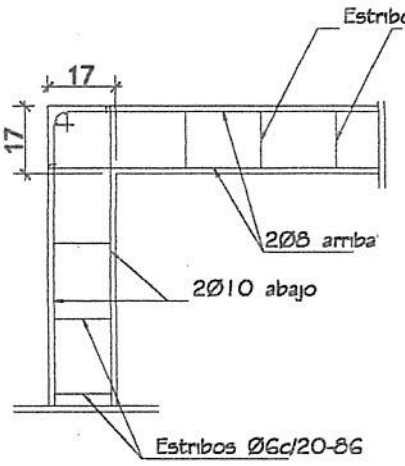

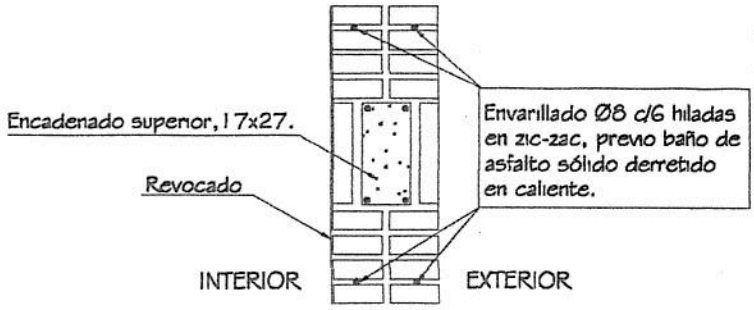

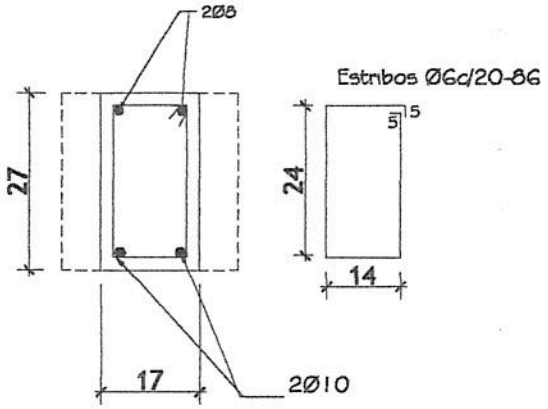

ENCADENADO SUPERIOR E INFERIOR PARA MURO DE 0.15

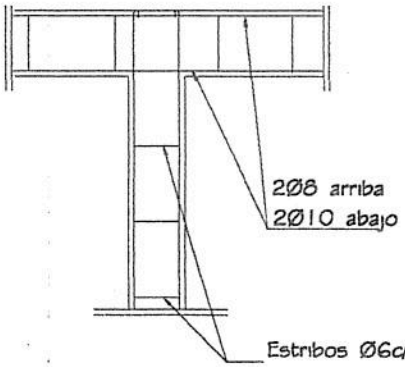

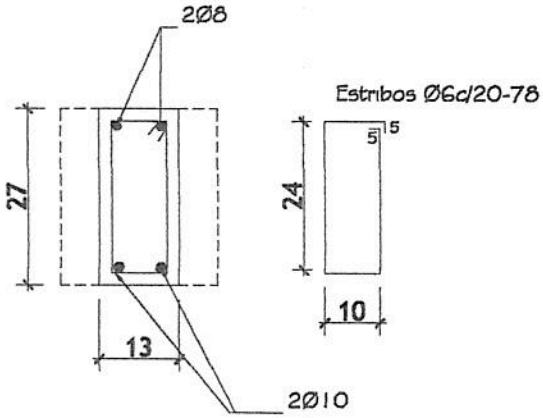

MINISTERIO DE EDUCACION Y CULTURA

DIRECCION DE INFRAESTRUCTURA

EQUIPO TÉCNICO DE INFRAESTRUCTURA

Proyecto	Aula Tipo 7.20 - Niños/as 3 a 4 Años	12
DETALLE DE ENCADENADOS SUPERIOR E INFERIOR		

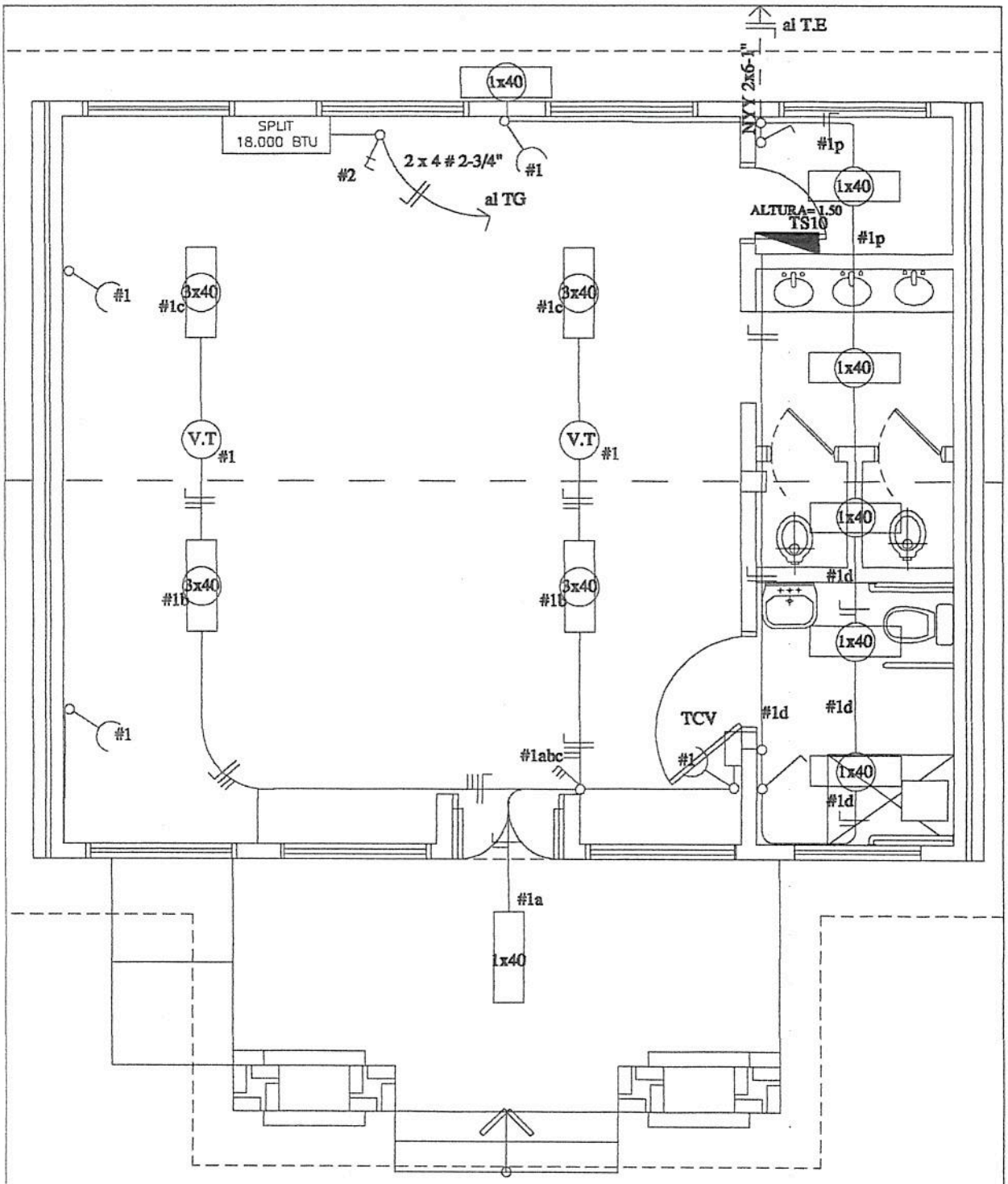

MINISTERIO DE EDUCACION Y CULTURA

DIRECCION DE INFRAESTRUCTURA
EQUIPO TÉCNICO DE INFRAESTRUCTURA

Proyecto	Aula Tipo 7.20 - Niños/as 3 a 4 Años	13
PLANTA DE INSTALACIÓN ELÉCTRICA Esc. 1/50.-		

CUADRO DE CARGA DEL TS10

Circuitos	Fluorescentes		Tomas	Otras Cargas	Total
	1x40w	3x40w			
#1	7	4	4	2 (V.T)	1.600
#2				1 (A.A)	2.000
CARGA TOTAL					3.600 W

ESQUEMA DEL TS 6

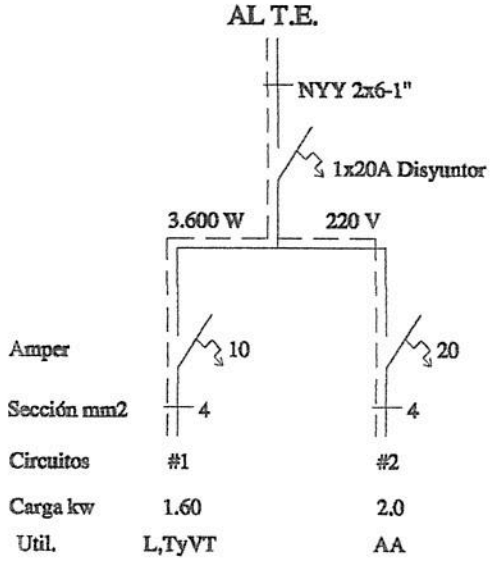

OBSERVACION:
LOS ELECTRODUCTOS NO ACOTADOS SON DE 5/8".
LOS CONDUCTORES NO ACOTADOS SON DE 2mm2.
LOS FLUORESCENTES DEBEN DE TENER EL FACTOR DE POTENCIA CORREGIDO.(CAPACITORES 1 POR CADA ARTEFACTO)
LOS T.C.V. SON TABLEROS DE COMANDO DE VENTILADORES Y DEBEN IR EMPOTRADOS Y CONTENIDOS EN UNA CAJA DE METAL.
LOS VENTILADORES DE TECHO DEBEN ESTAR COLGADOS POR ENCIMA DE LOS EQUIPOS FLUORESCENTES PARA EVITAR SOMBRAS, POR LO MENOS 20 CMS.

MINISTERIO DE EDUCACION Y CULTURA

DIRECCION DE INFRAESTRUCTURA
EQUIPO TÉCNICO DE INFRAESTRUCTURA

Proyecto	Aula Tipo 7.20 - Niños/as 3 a 4 Años	14
INSTALACIÓN ELÉCTRICA	Esc. 1/50.-	

Planta inst. desague cloacal esc. 1:50

Obs.: La pend. de las cañerías deberán ser 2%

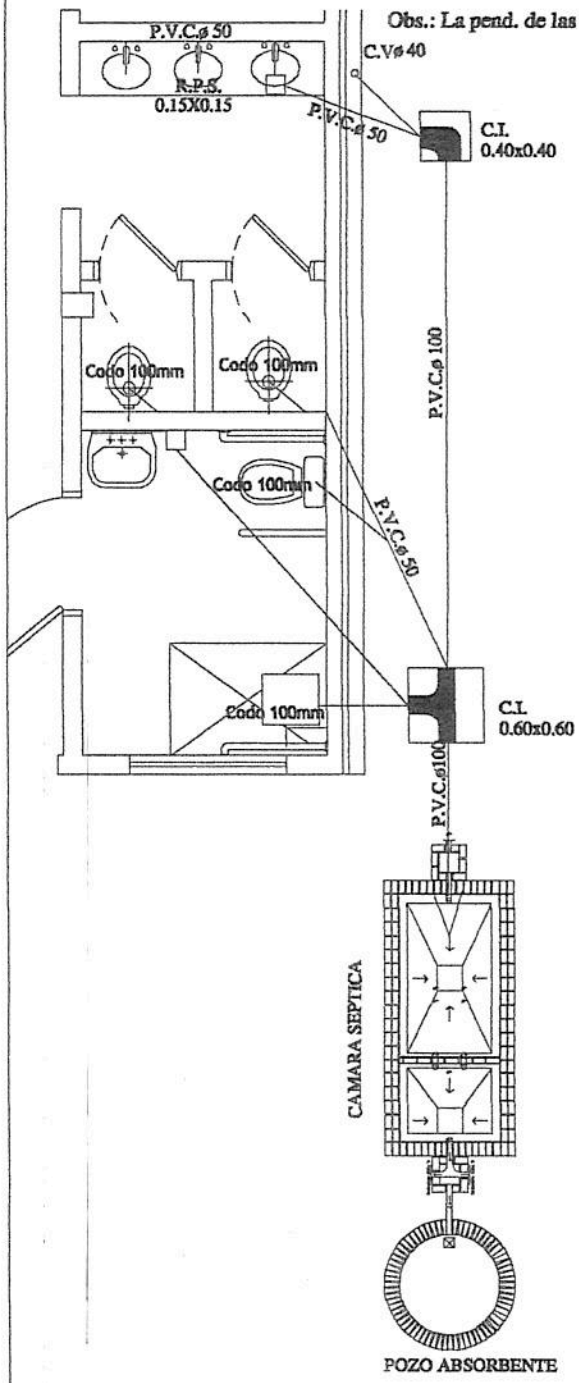

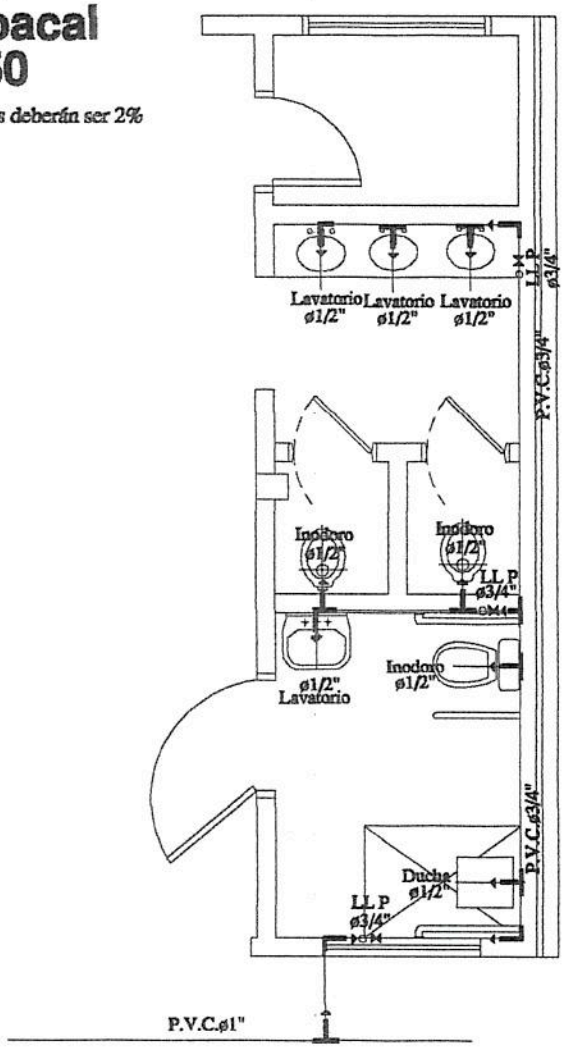

Planta instalacion agua corriente esc. 1:50

Observación: El caño de PVC Ø3/4 de los lavatorios, deben estar a 20cm del zócalo.

MINISTERIO DE EDUCACION Y CULTURA

DIRECCION DE INFRAESTRUCTURA

EQUIPO TÉCNICO DE INFRAESTRUCTURA

Proyecto	Aula Tipo 7.20 - Niños/as 3 a 4 Años	15
INSTALACIÓN CLOACAL Y DE AGUA CORRIENTE		

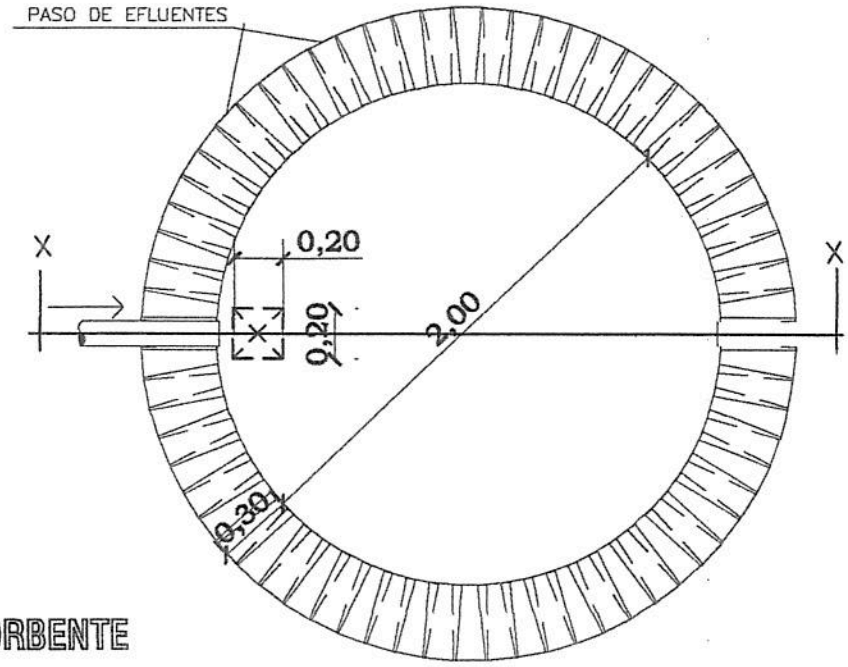

PLANTA
POZO ABSORBENTE

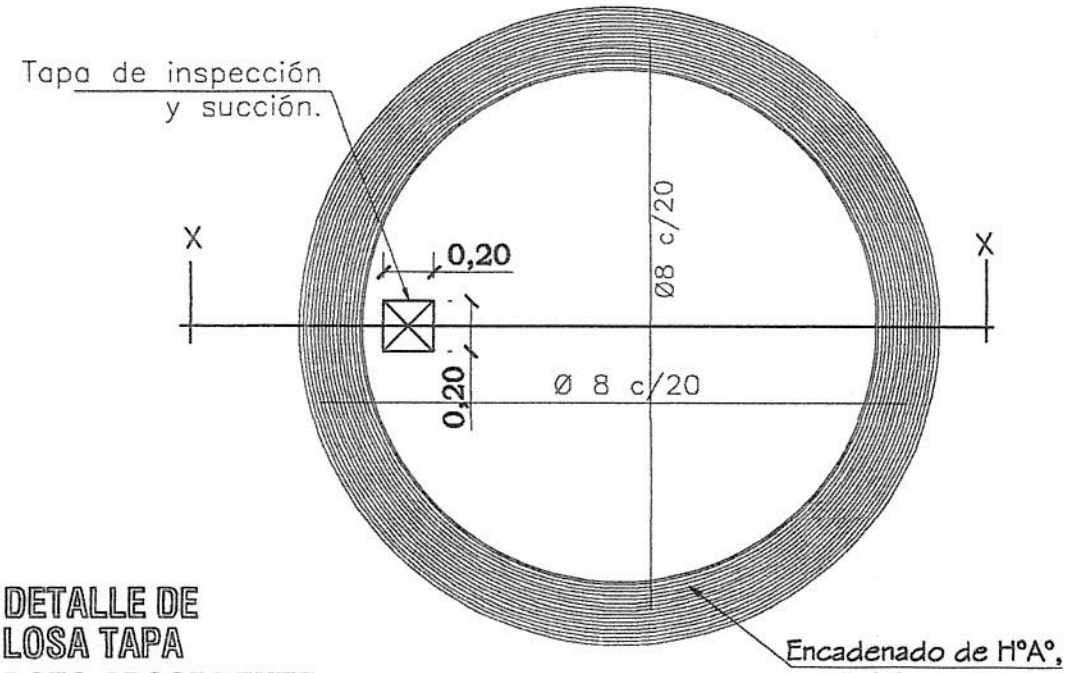

DETALLE DE
LOSA TAPA
POZO ABSORBENTE

MINISTERIO DE EDUCACION Y CULTURA

DIRECCION DE INFRAESTRUCTURA
EQUIPO TÉCNICO DE INFRAESTRUCTURA

Proyecto	Aula Tipo 7.20 - Niños/as 3 a 4 Años	16
DETALLE DE POZO CIEGO Sin Escala		

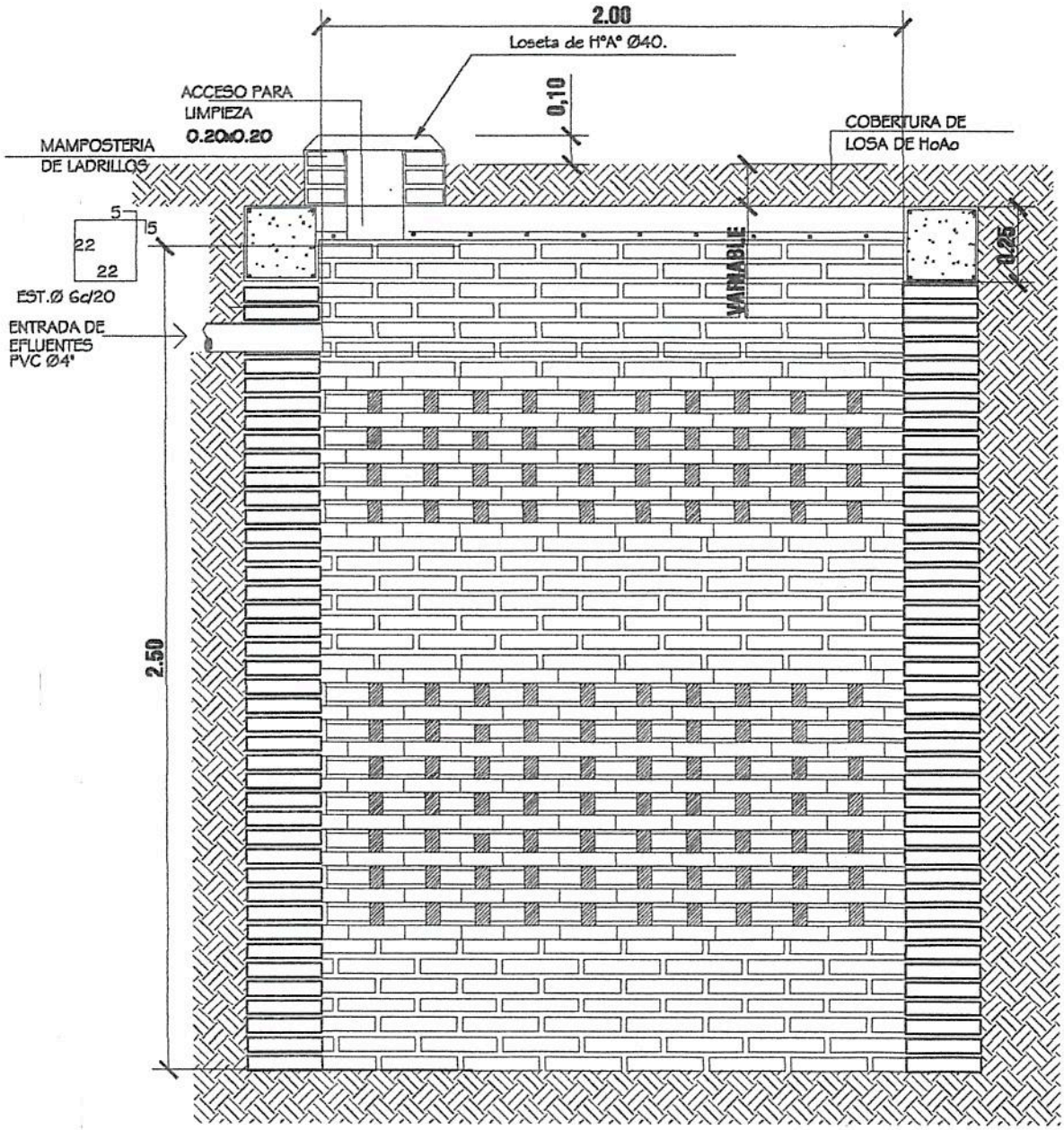

POZO ABSORBENTE CORTE X-X

ESC. 1:20

MINISTERIO DE EDUCACION Y CULTURA

DIRECCION DE INFRAESTRUCTURA

EQUIPO TÉCNICO DE INFRAESTRUCTURA

Proyecto	Aula Tipo 7.20 - Niños/as 3 a 4 Años	17
DETALLE DE POZO CIEGO	Esc. 1/20.-	

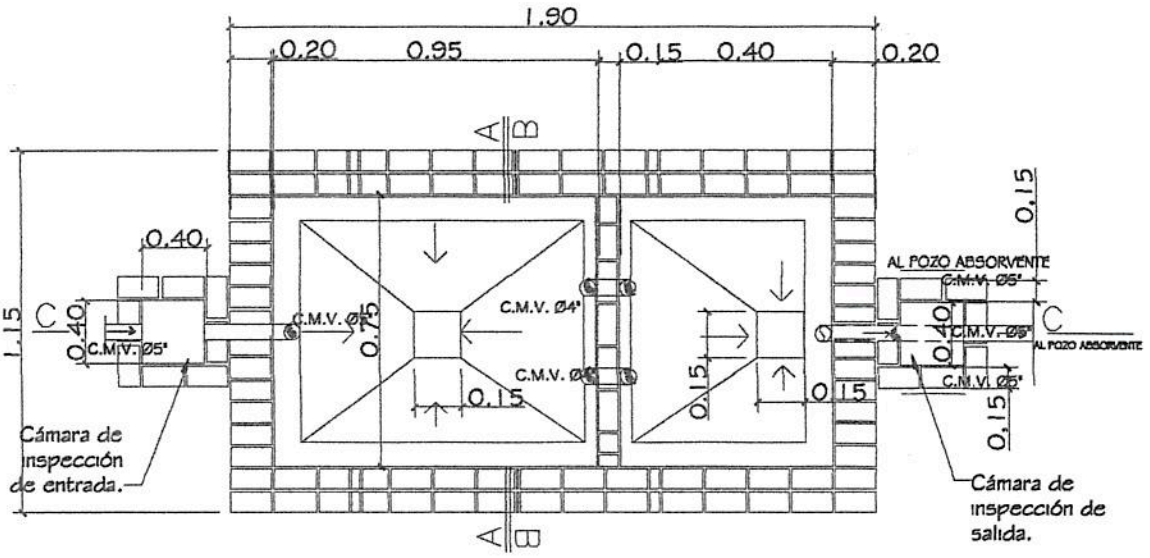

PLANTA CAMARA SEPTICA
Sin escala

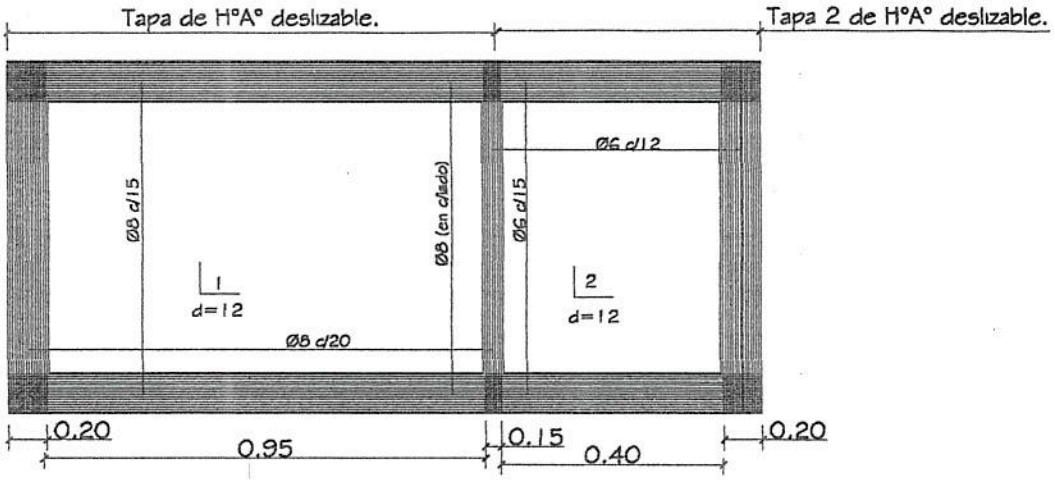

DETALLE DE LOSA TAPA CAMARA SEPTICA
Sin escala

MINISTERIO DE EDUCACION Y CULTURA
DIRECCION DE INFRAESTRUCTURA
EQUIPO TÉCNICO DE INFRAESTRUCTURA

Proyecto	Aula Tipo 7.20 - Niños/as 3 a 4 Años	18
DETALLE DE CÁMARA SÉPTICA	Sin escala	

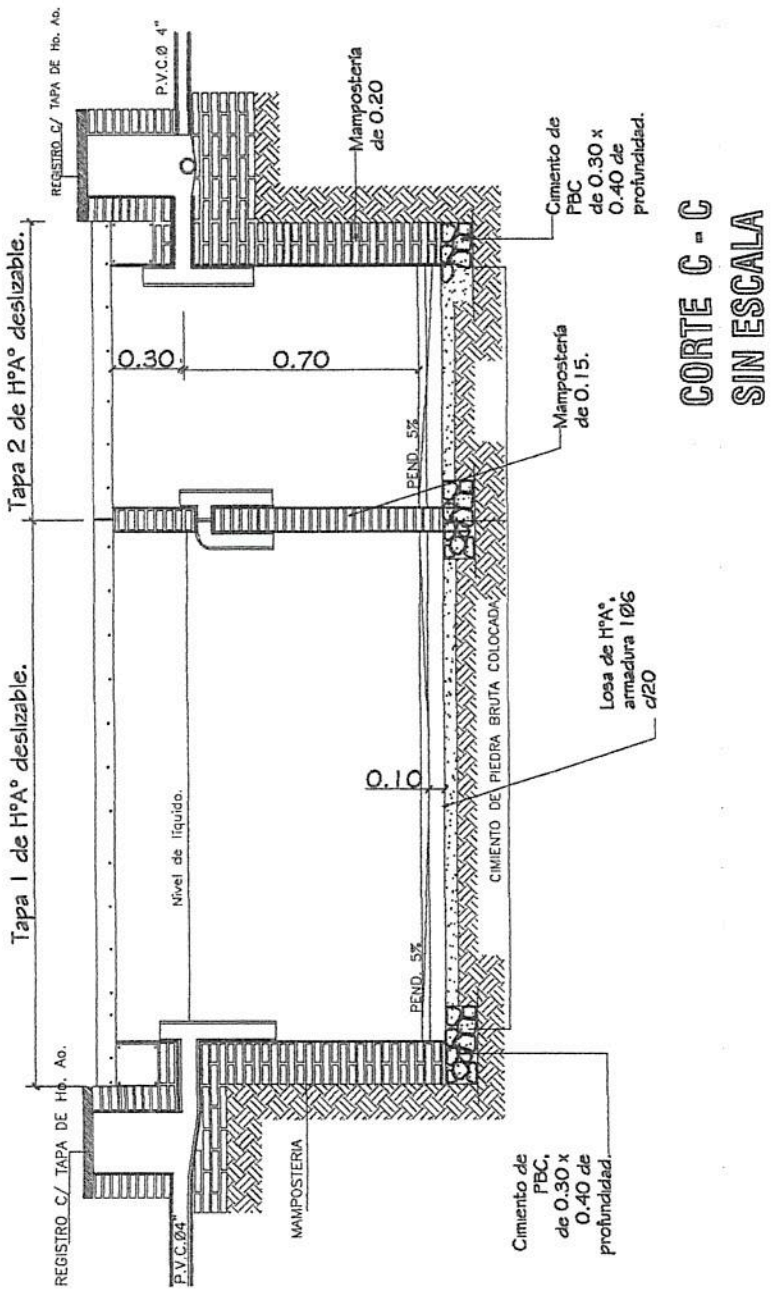

CORTE C - C
SIN ESCALA

MINISTERIO DE EDUCACION Y CULTURA

DIRECCION DE INFRAESTRUCTURA
EQUIPO TÉCNICO DE INFRAESTRUCTURA

Proyecto	Aula Tipo 7.20 - Niños/as 3 a 4 Años	19
DETALLE DE CÁMARA SÉPTICA	Sin escala	

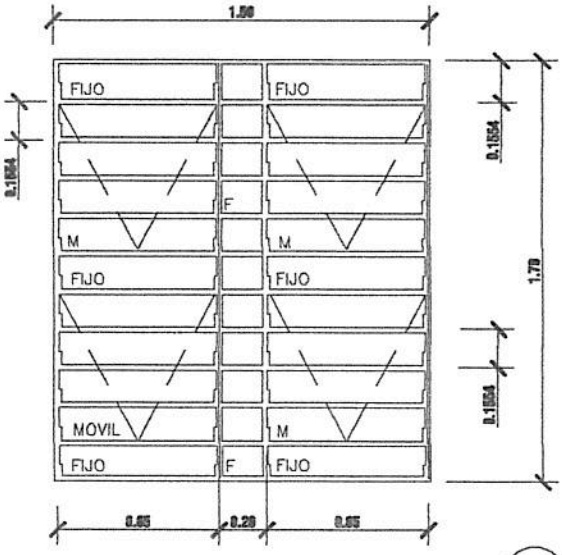

V1

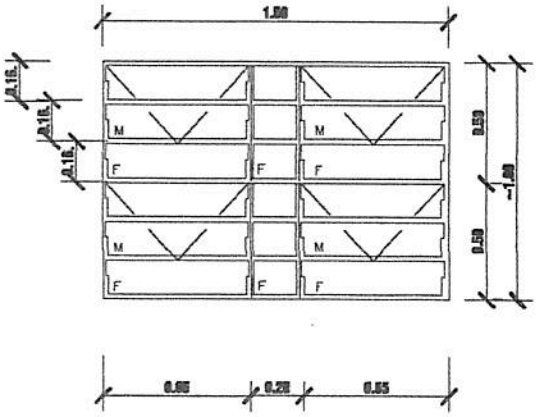

MOVIL
FIJO

V2

DETALLE DE BALANCINES

M:
F:

OBS.: COLOCAR LOS BALANCINES EN LA PARTE INTERNA DE LOS MUROS DE MAMPOSTERÍA, PARA EVITAR QUE LOS COMANDOS TOPEN CON LOS MISMOS.

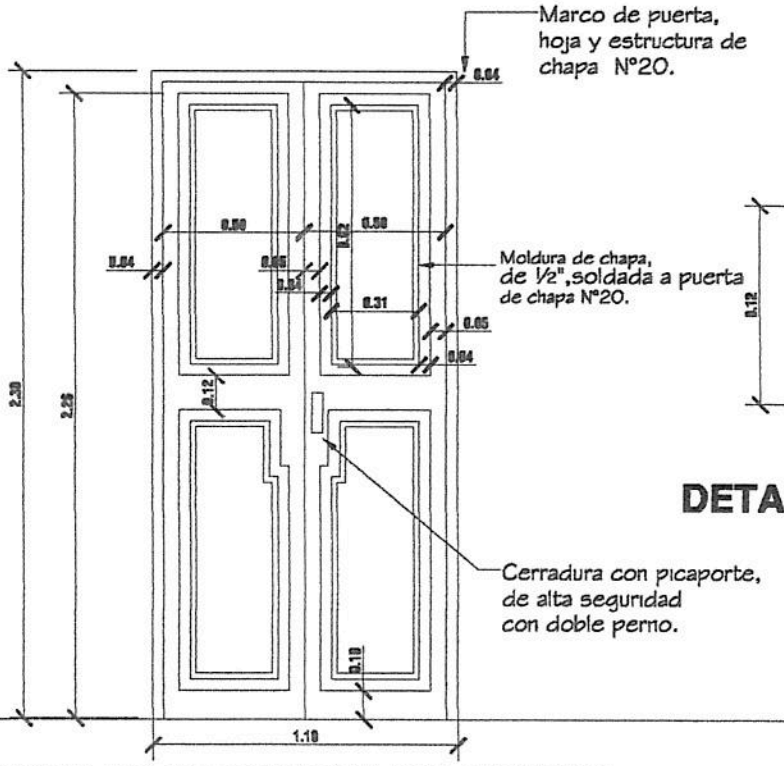

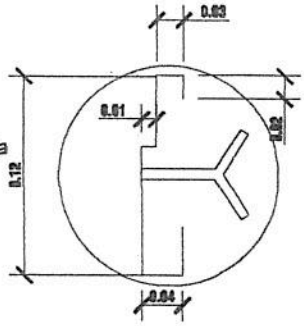

DETALLE DE MARCO

Cerradura con picaporte, de alta seguridad con doble perno.

DETALLE DE PUERTA DE ACCESO

MINISTERIO DE EDUCACION Y CULTURA

DIRECCION DE INFRAESTRUCTURA
EQUIPO TÉCNICO DE INFRAESTRUCTURA

Proyecto	Aula Tipo 7.20 - Niños/as 3 a 4 Años	20
DETALLE DE ABERTURAS METÁLICAS Esc. 1/25		

PIZARRÓN MÓVIL

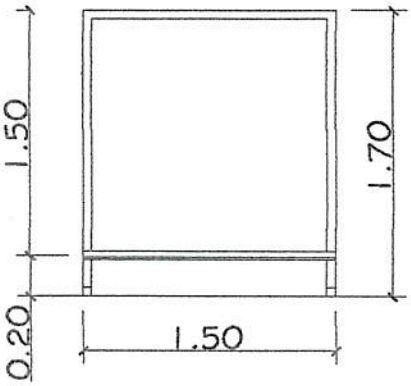

ALZADO

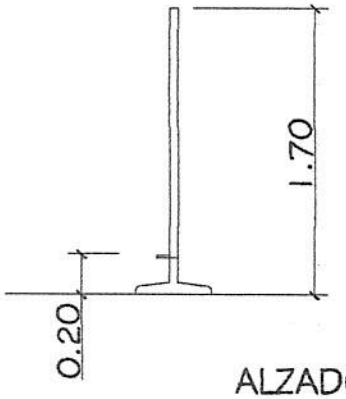

ALZADO LATERAL

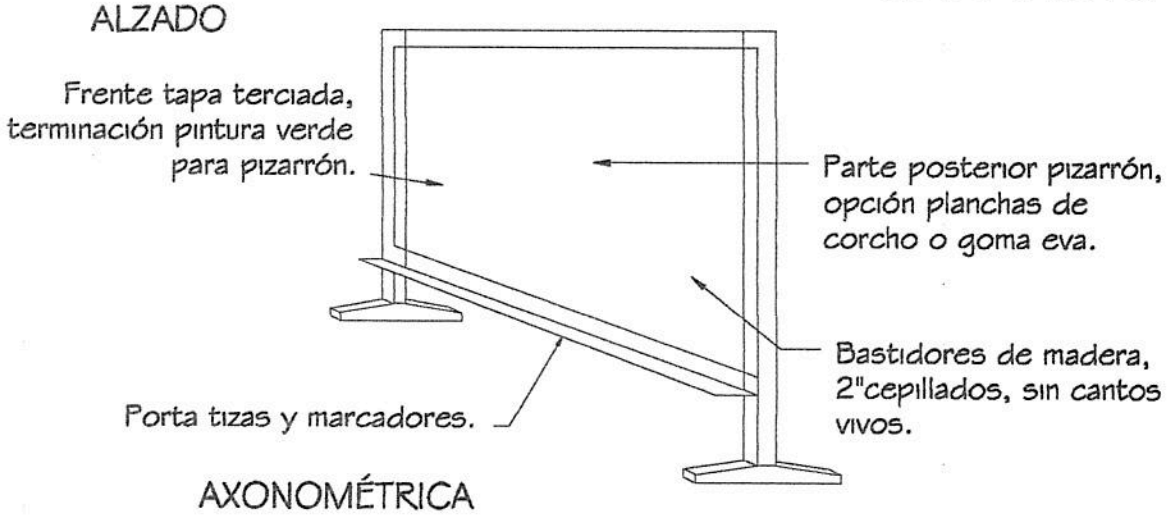

AXONOMÉTRICA

MAMPARA DIVISORIA ÁREA DESCANSO

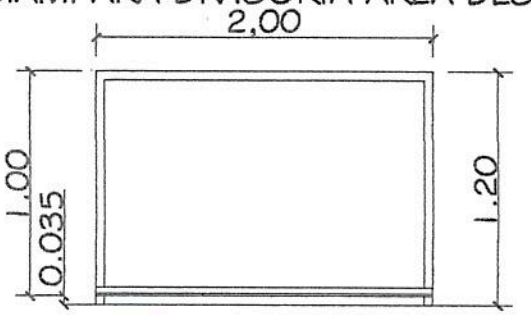

ALZADO

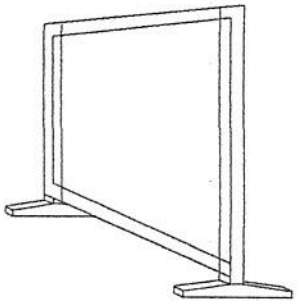

AXONOMÉTRICA

MINISTERIO DE EDUCACION Y CULTURA DIRECCION DE INFRAESTRUCTURA EQUIPO TÉCNICO DE INFRAESTRUCTURA		
Proyecto	Aula Tipo 7.20 - Niños/as 3 a 4 Años	21
DETALLE PIZARRÓN MÓVIL Y MÁMPARA DIVISORIA		

TIRANTE DE H°A° DE 2" x 6"

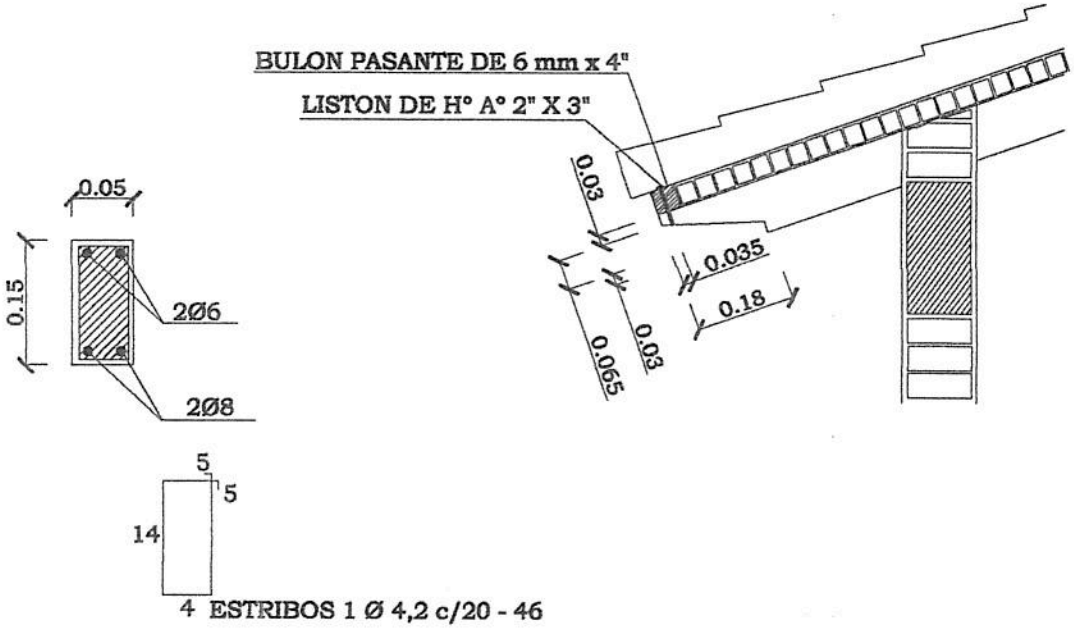

LOSA DE Hº Aº SOBRE PUERTA

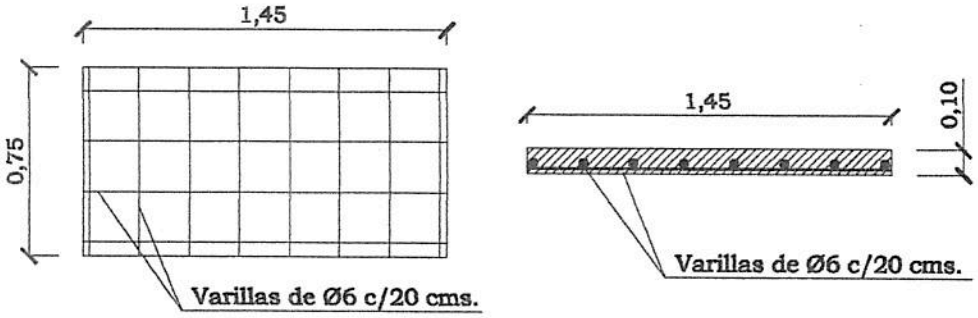

MINISTERIO DE EDUCACION Y CULTURA DIRECCIÓN DE INFRAESTRUCTURA EQUIPO TÉCNICO DE INFRAESTRUCTURA		
Proyecto	Aula Tipo 7.20 - Niños/as 3 a 4 Años	22
DETALLES varios	Esc.: 1/25	