M U N I C I P A L I D A D D E C A R M E N D E L P A R A N A

ESCUELA NIÑOS MARTIRES DE ACOSTAÑU

PLANTA DE UBICACION

E S C : 1 / 2 5 0

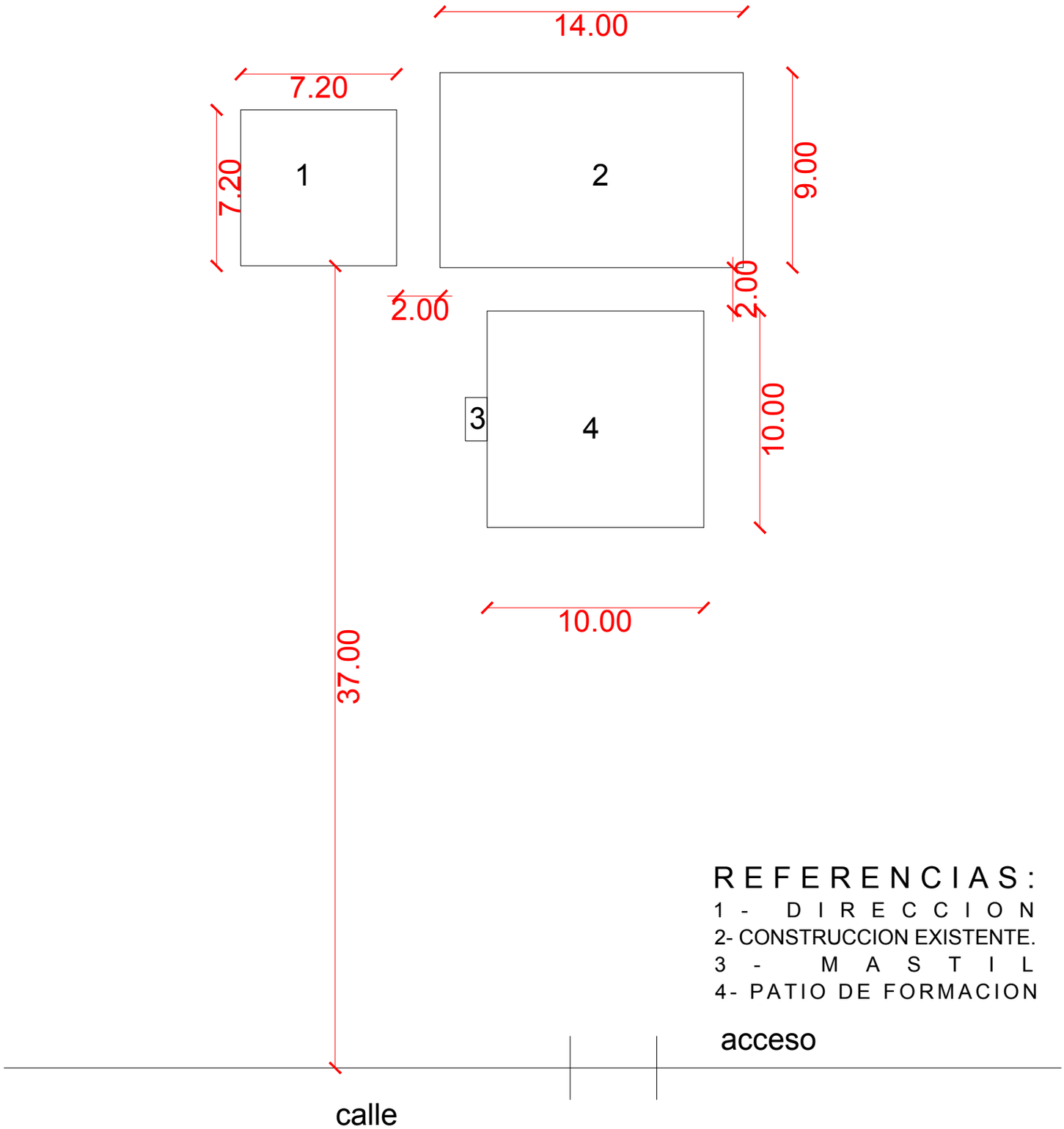

R E F E R E N C I A S :

1 - D I R E C C I O N

2- CONSTRUCCION EXISTENTE.

3 - M A S T I L

4- PATIO DE FORMACION

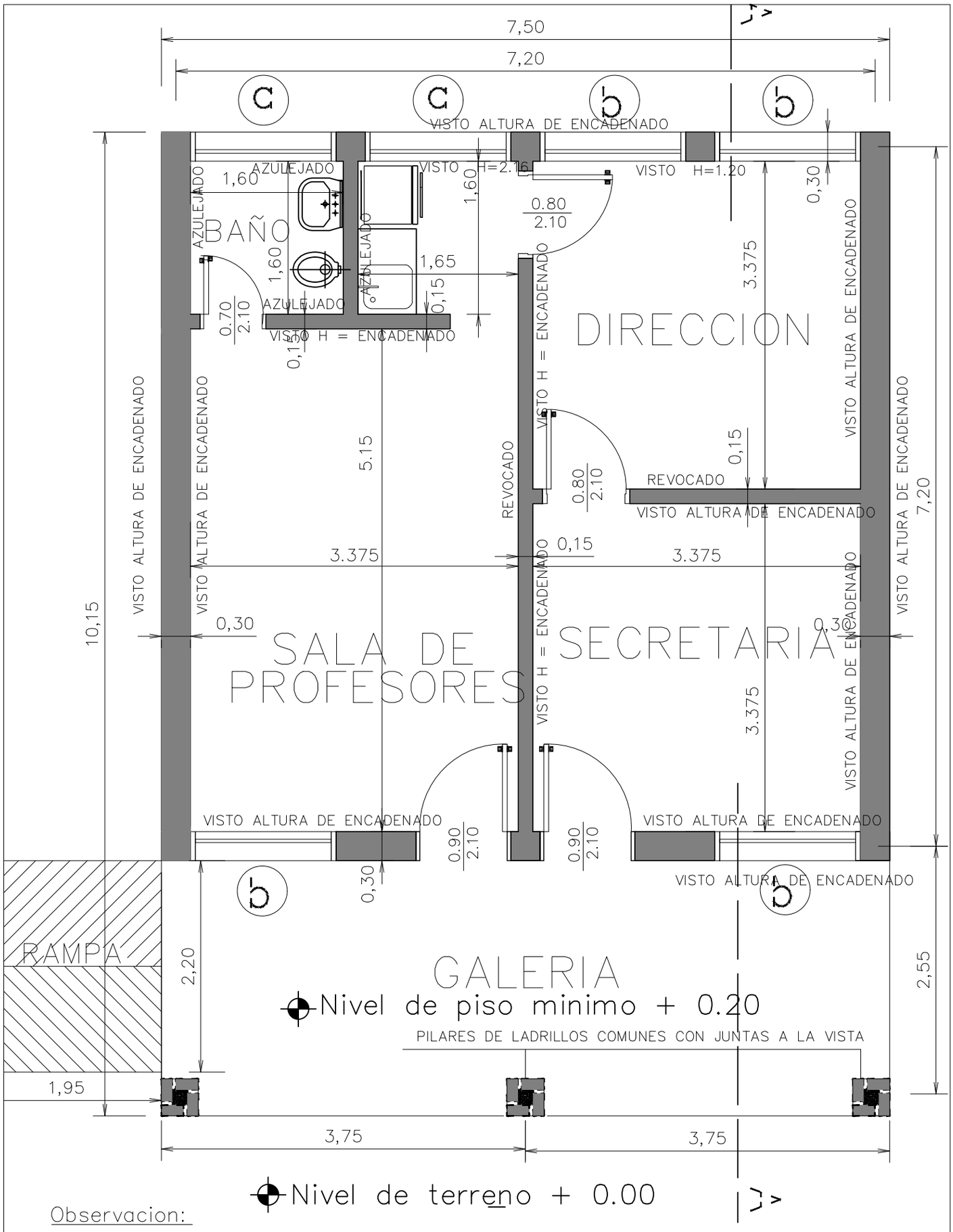

Observacion:

Para los desniveles de hasta 0.25 m las rampas deberán tener una pendiente de hasta 10%

MUNICIPALIDAD DE CARMEN DEL PARANA

PROYECTO Bloque administrativo de 7,20 x 7,20 con techo de tejas

Planta Constructiva

escala 1 / 50

01

PLANTA DE CIMENTACION

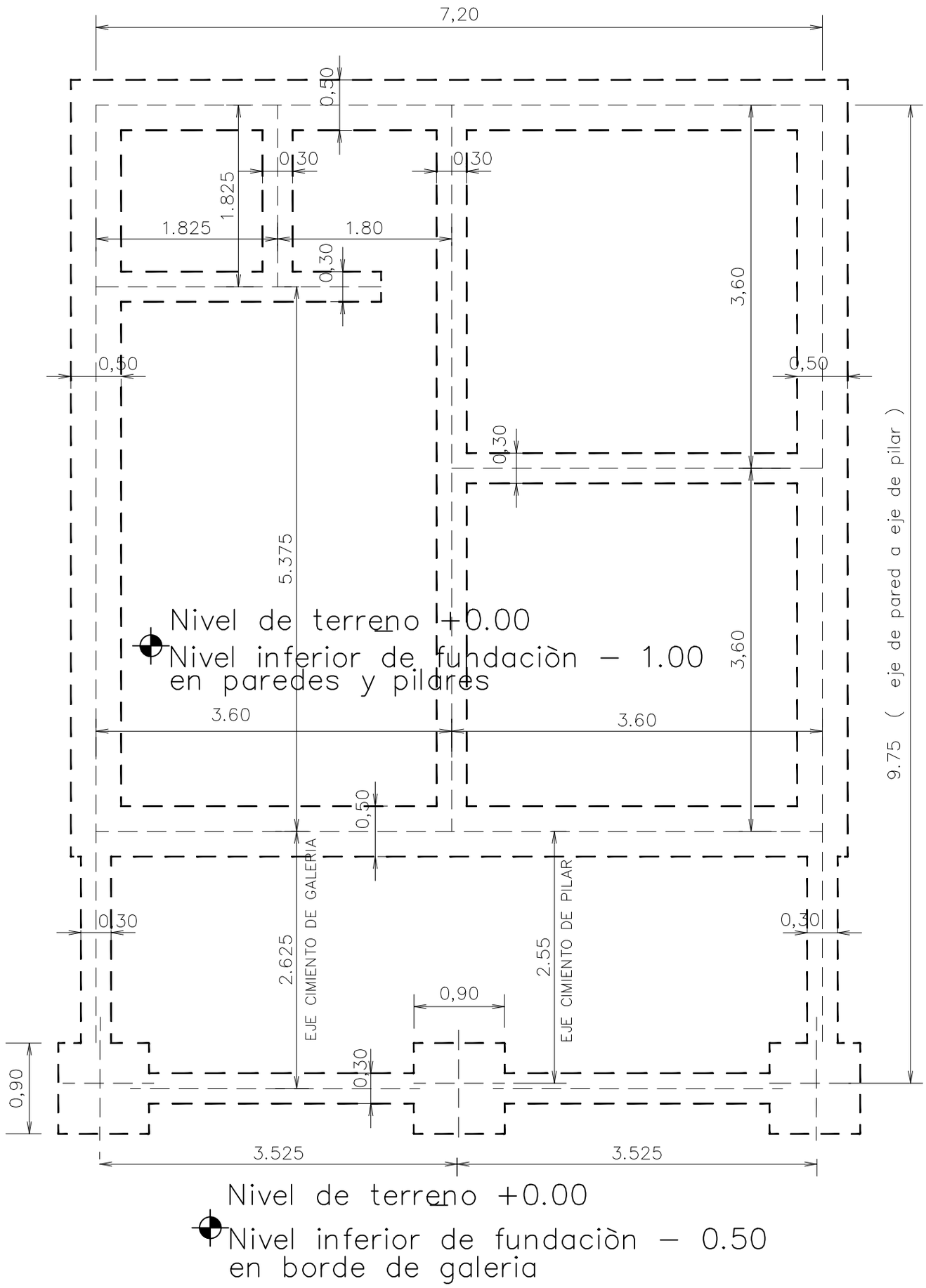

MUNICIPALIDAD DE CARMEN DEL PARANA

PROYECTO Bloque administrativo de 7,20 x 7,20 con techo de tejas

Planta de Cimentaciòn

escala 1 / 50

02

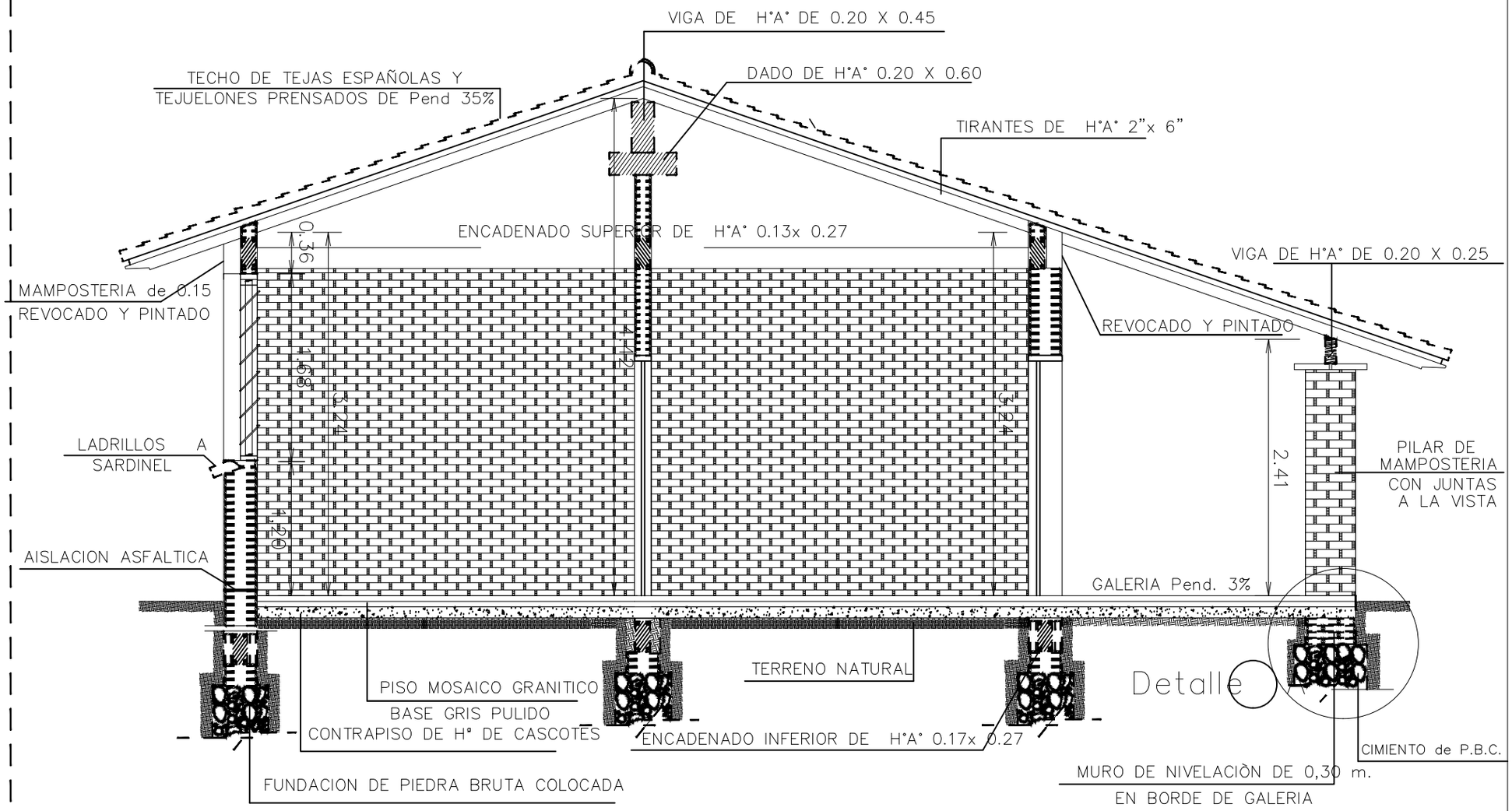

CORTE A A

MUNICIPALIDAD DE CARMEN DEL PARANA

PROYECTO

Bloque administrativo de 7,20 x 7,20 con techo de tejas

Corte AA

escala 1 / 50

03

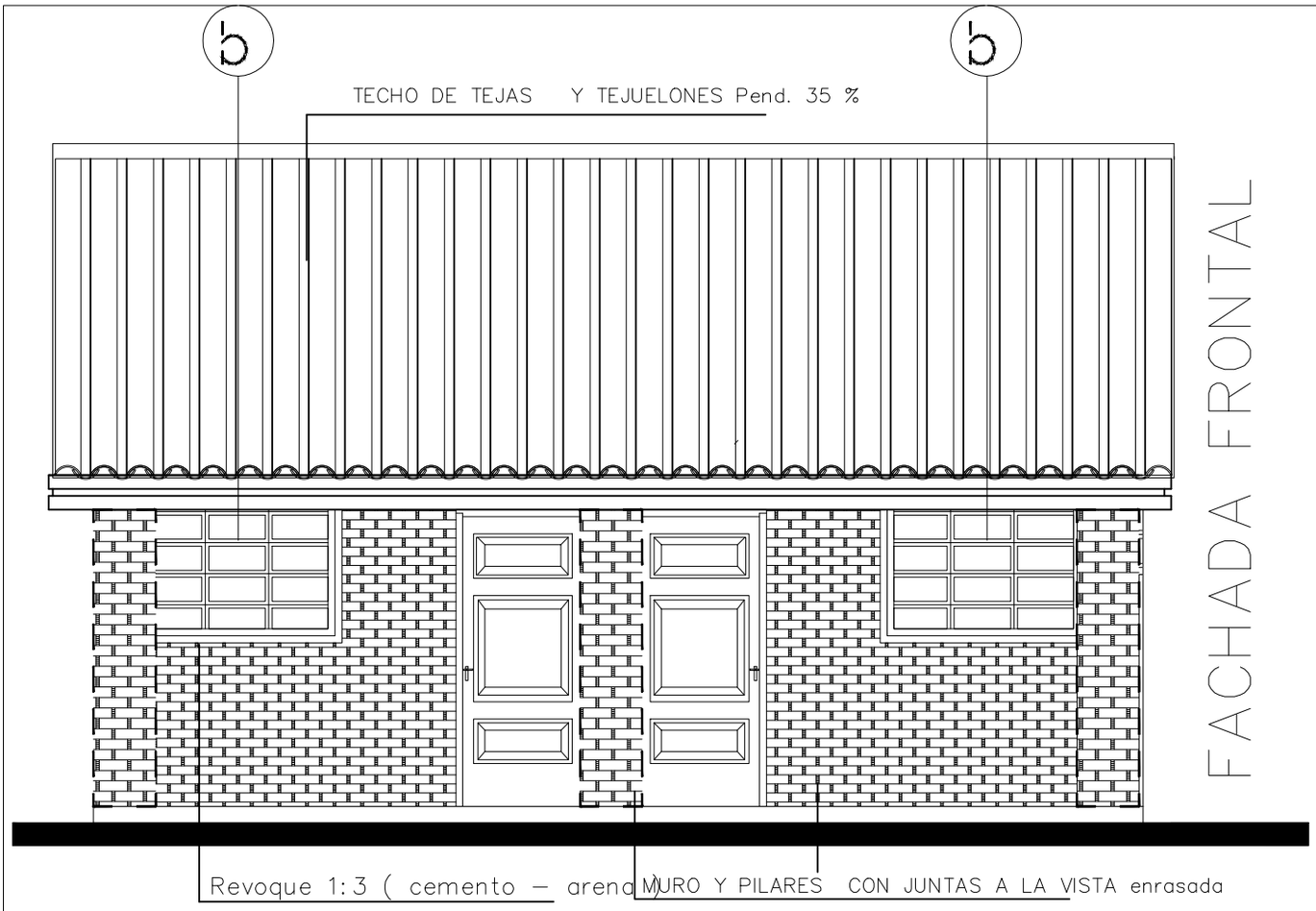

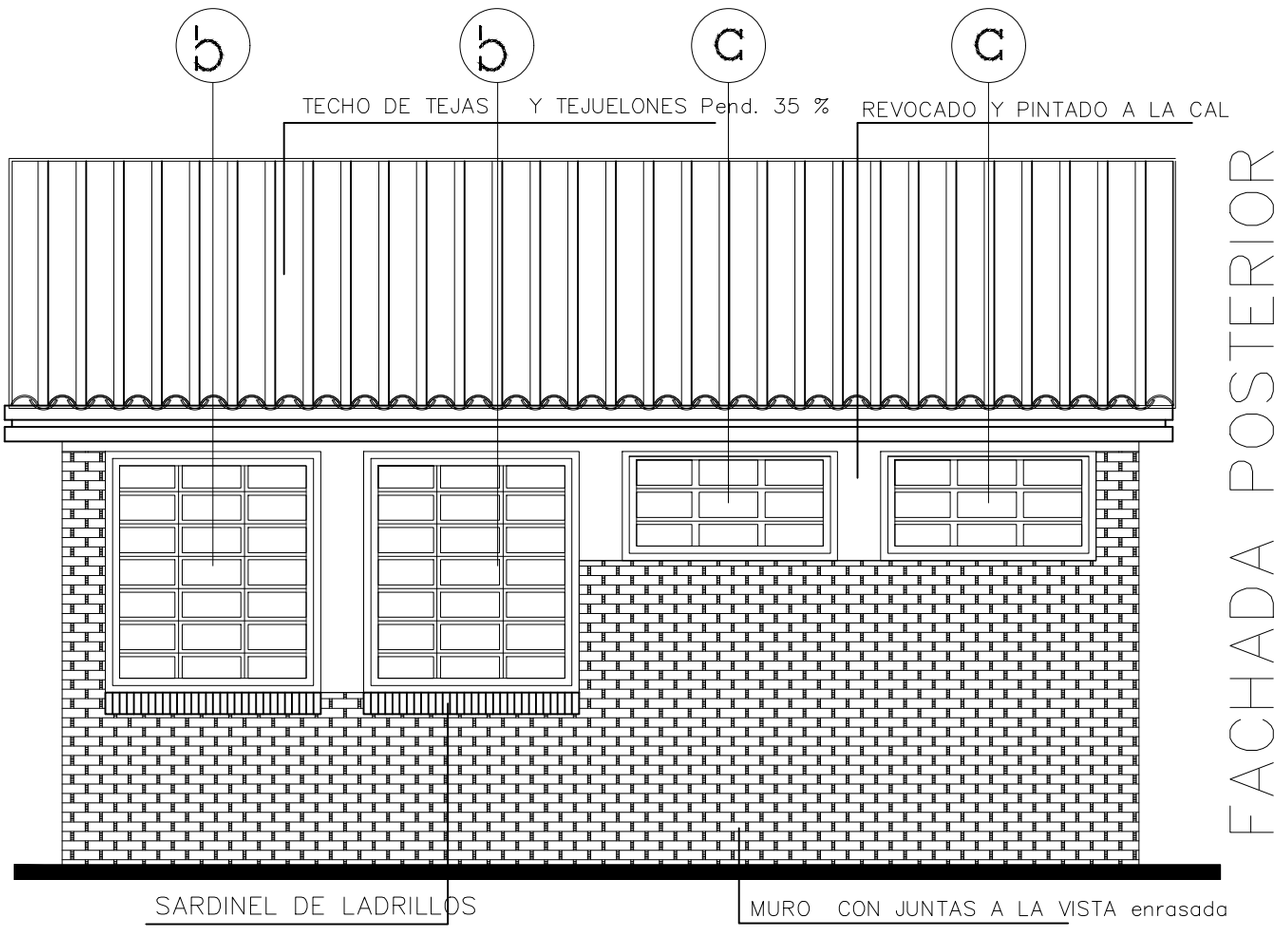

MUNICIPALIDAD DE CARMEN DEL PARANA

PROYECTO Bloque administrativo de 7,20 x 7,20 con techo de tejas

Fachadas

escala 1 / 50

04

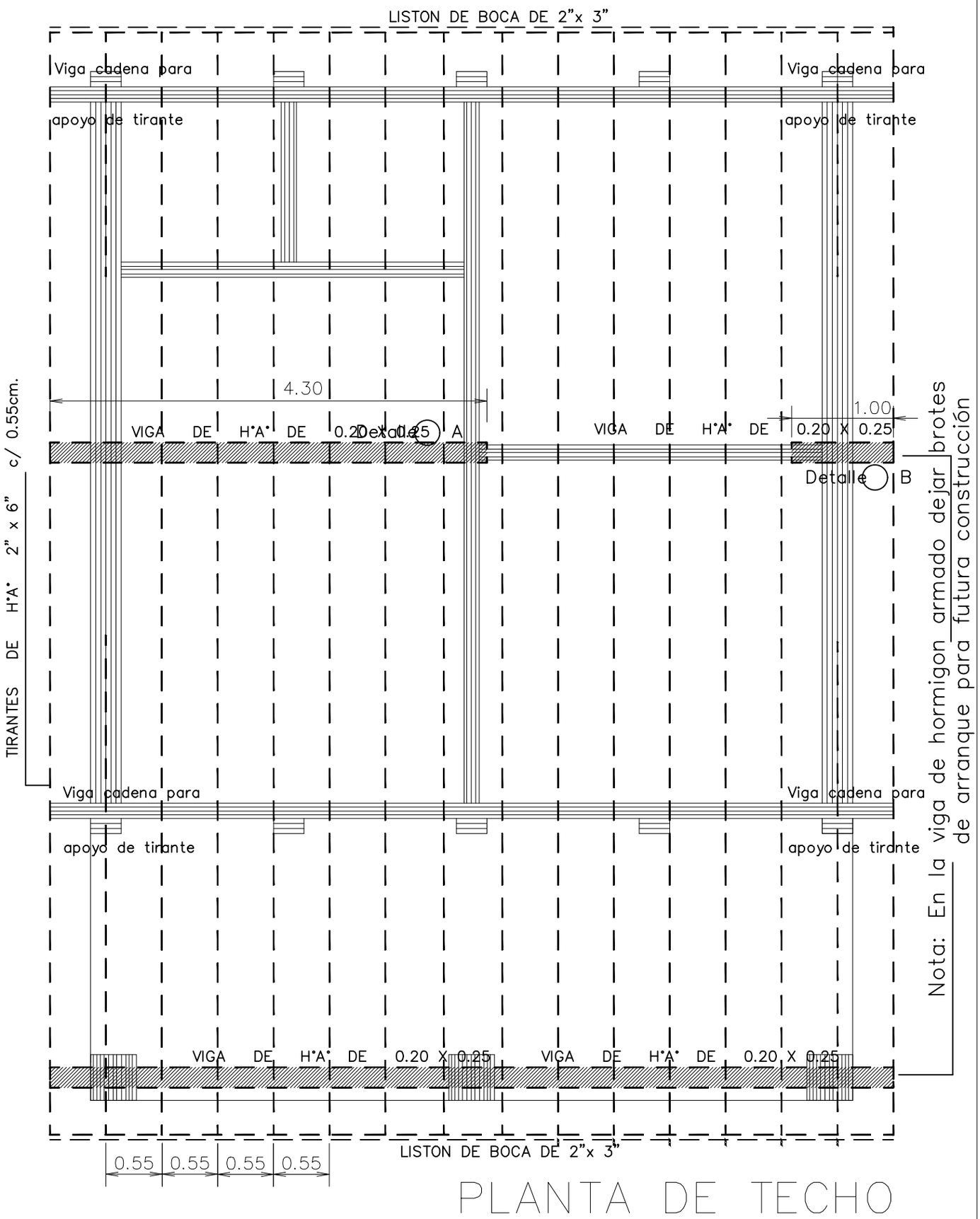

PLANTA DE TECHO

Observaciòn :

Los aleros extremos del bloques serán de 0.40m. y los aleros longitudinales del bloque seràn de 0.70 m. contados del lado de la galeria apartir de la viga de apoyo del tirante y en el opuesto apartir del muro .–

MUNICIPALIDAD DE CARMEN DEL PARANA

PROYECTO Bloque administrativo de 7,20 x 7,20 con techo de tejas

Planta de Techo

escala 1 / 50

05

INSTALACION ELECTRICA
UBICACION DE ARTEFACTOS Y ELECTRODUCTOS

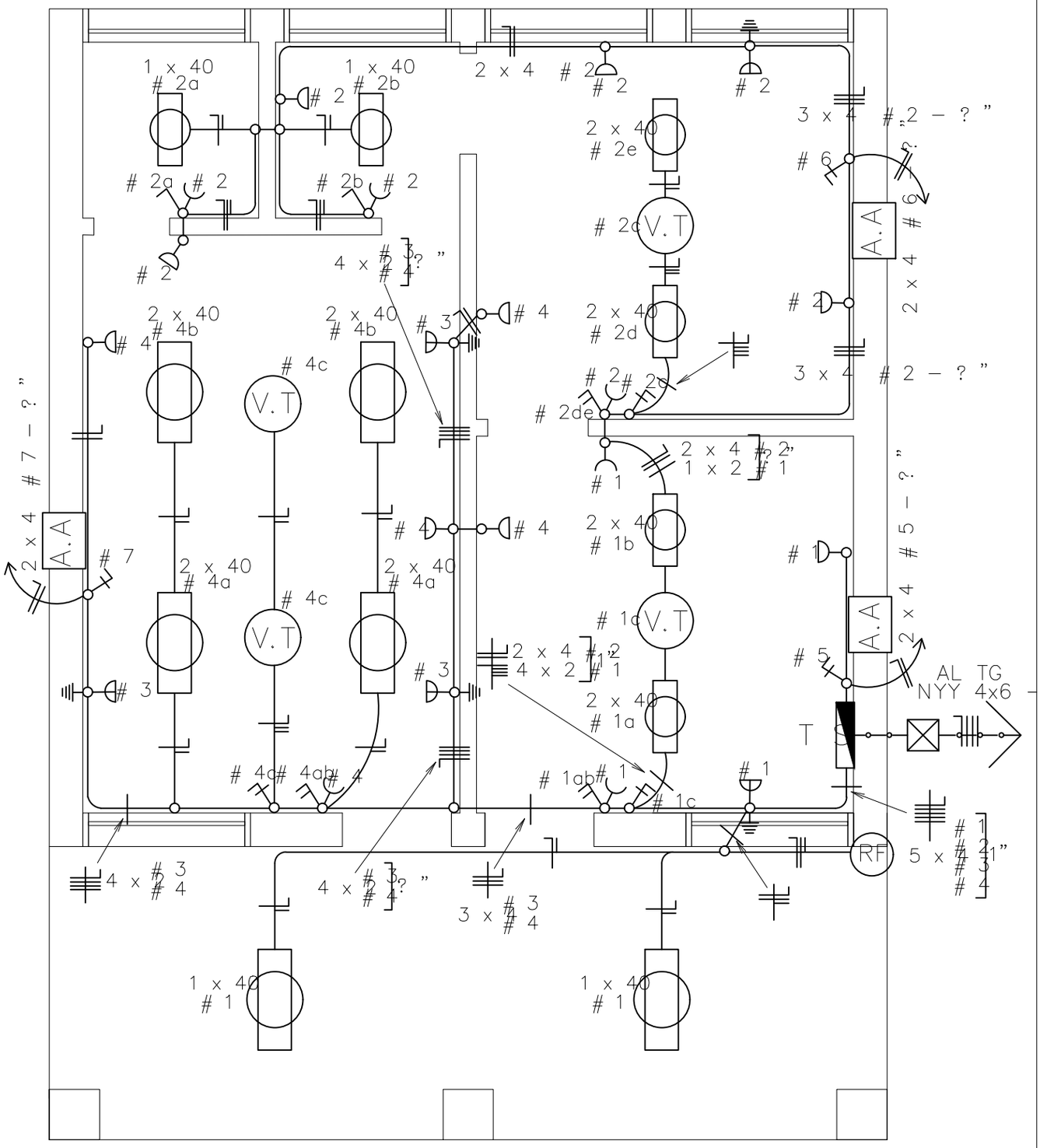

MUNICIPALIDAD DE CARMEN DEL PARANA

PROYECTO Bloque administrativo de 7,20 x 7,20 con techo de tejas

Instalaciòn Elèctrica

escala 1 / 50

06

INSTALACION ELECTRICA
ESQUEMA DE TABLERO Y DETALLE DE CARGA

ESQUEMA DEL TS
AL TABLERO GENERAL

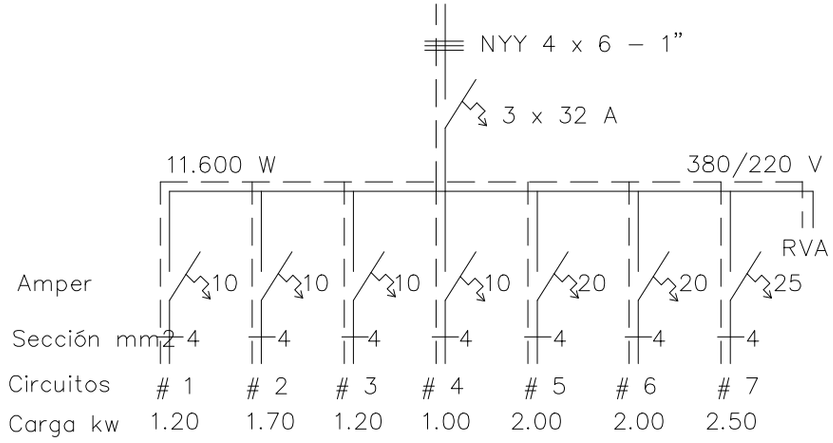

Observaciónes :

Los condutores no acotados son de 2 mm2.

Los fluorescentes deben tener capacitores.

RF Rele Fotoeléctrico

Tomas para computadoras con aterramiento

DETALLE DE CARGA DEL TS

Circuito	Fluorescentes		Tomas Watts	V.T. Watts	Comput. Watts	A.A Watts	Faces			
	1 x 40	2 x 40					R	S	T	
# 1	2 x 100	2 x 100	3 x 100	1 x 100	1 x 400			1.200		
# 2	2 x 100	2 x 100	8 x 100	1 x 100	1 x 400			1.700		
# 3					3 x 400			1.200		
# 4		4 x 100	4 x 100	2 x 100					1.000	
# 5						A.A	2.000			
# 6						A.A	2.000			
# 7						A.A			2.500	
TOTAL GENERAL							4.000	4.100	3.500	11.600 W

MUNICIPALIDAD DE CARMEN DEL PARANA

PROYECTO

Bloque administrativo de 7,20 x 7,20 con techo de tejas

Instalación Eléctrica

07

VIGA CUMBRERA DE H° A° 0.20 x 0.25

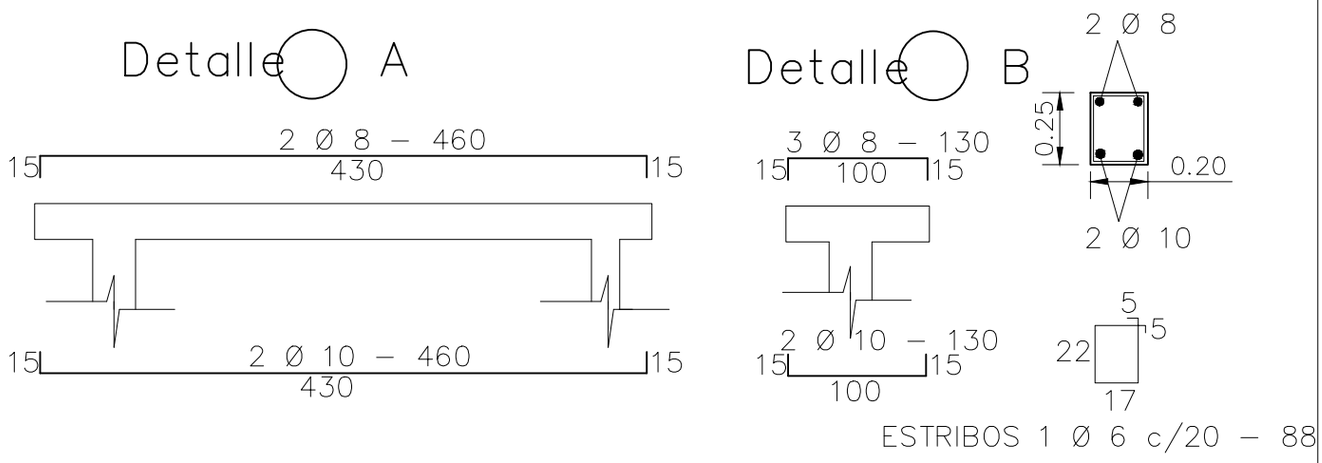

VIGA GALERIA DE H° A° 0.20 x 0.25

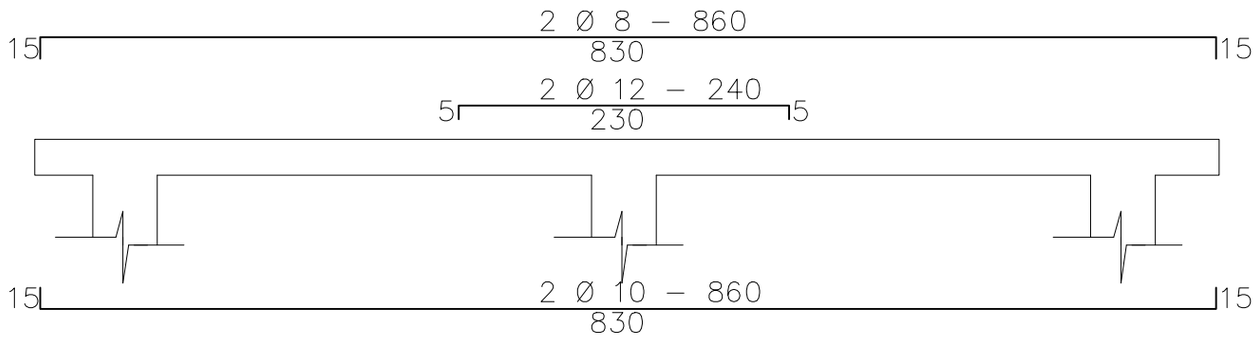

Dado de H° A° 0.20 x 0.20

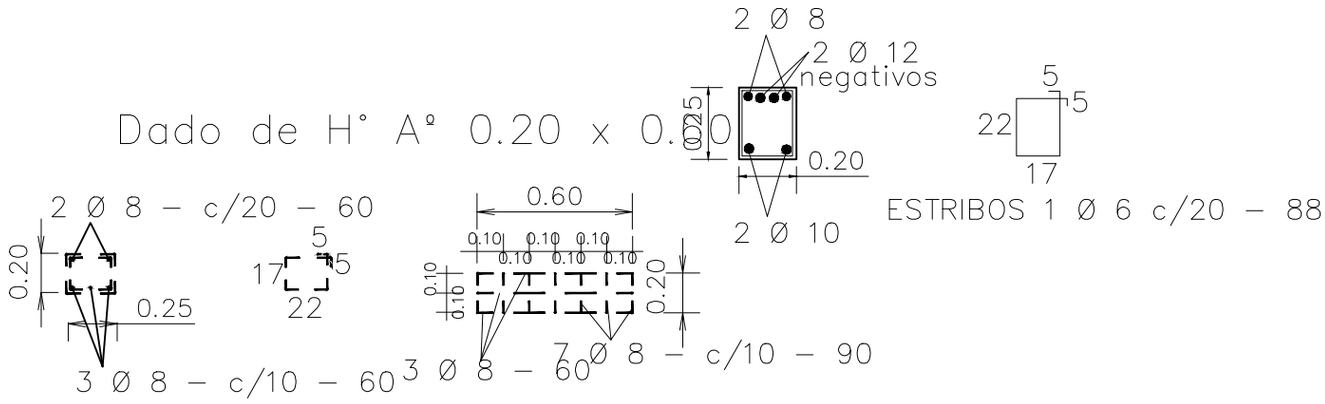

TIRANTE DE H°A° DE 2" x 6"

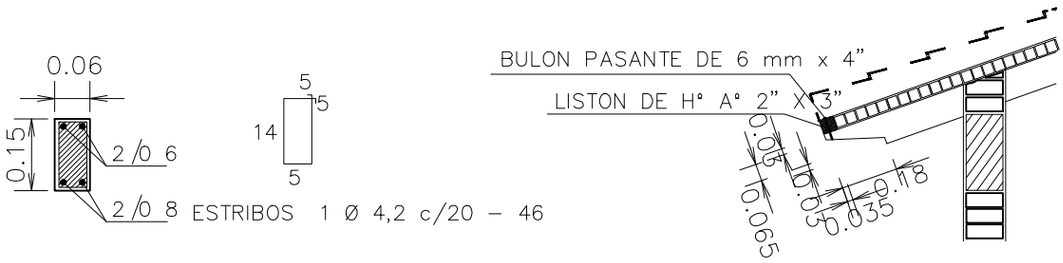

MUNICIPALIDAD DE CARMEN DEL PARANA

PROYECTO Bloque administrativo de 7,20 x 7,20 con techo de tejas

Detalle de Vigas – Dado y Tirante de H° A°

08

Puerta Tablero de 0,90 x 2,10

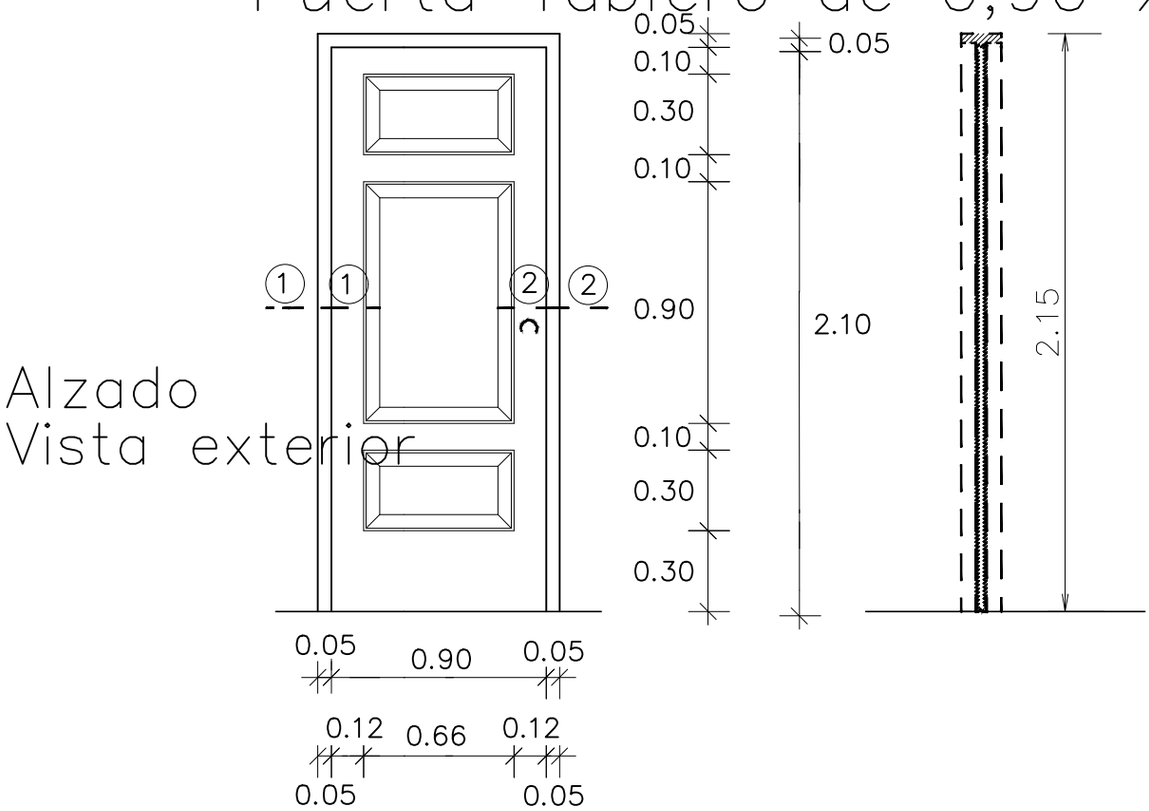

Puerta Placa de 0,80 x 2,10

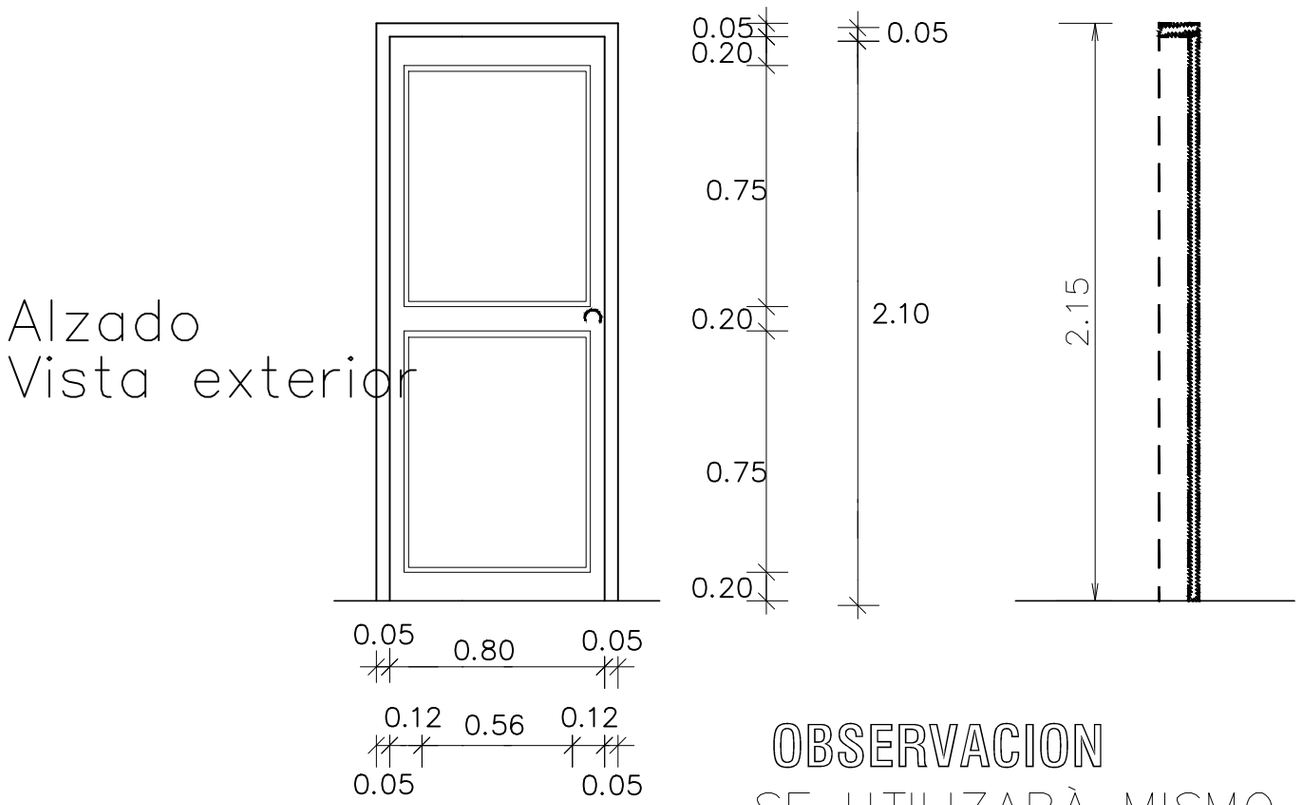

OBSERVACION

SE UTILIZARÀ MISMO DISEÑO PARA EL BAÑO

MUNICIPALIDAD DE CARMEN DEL PARANA

PROYECTO Bloque administrativo de 7,20 x 7,20 con techo de tejas

Detalle de Puerta Tablero de 0,90 x 2,10

09

Detalle de Ventana Balancin

ventana balancin tipo b

ventana balancin tipo a

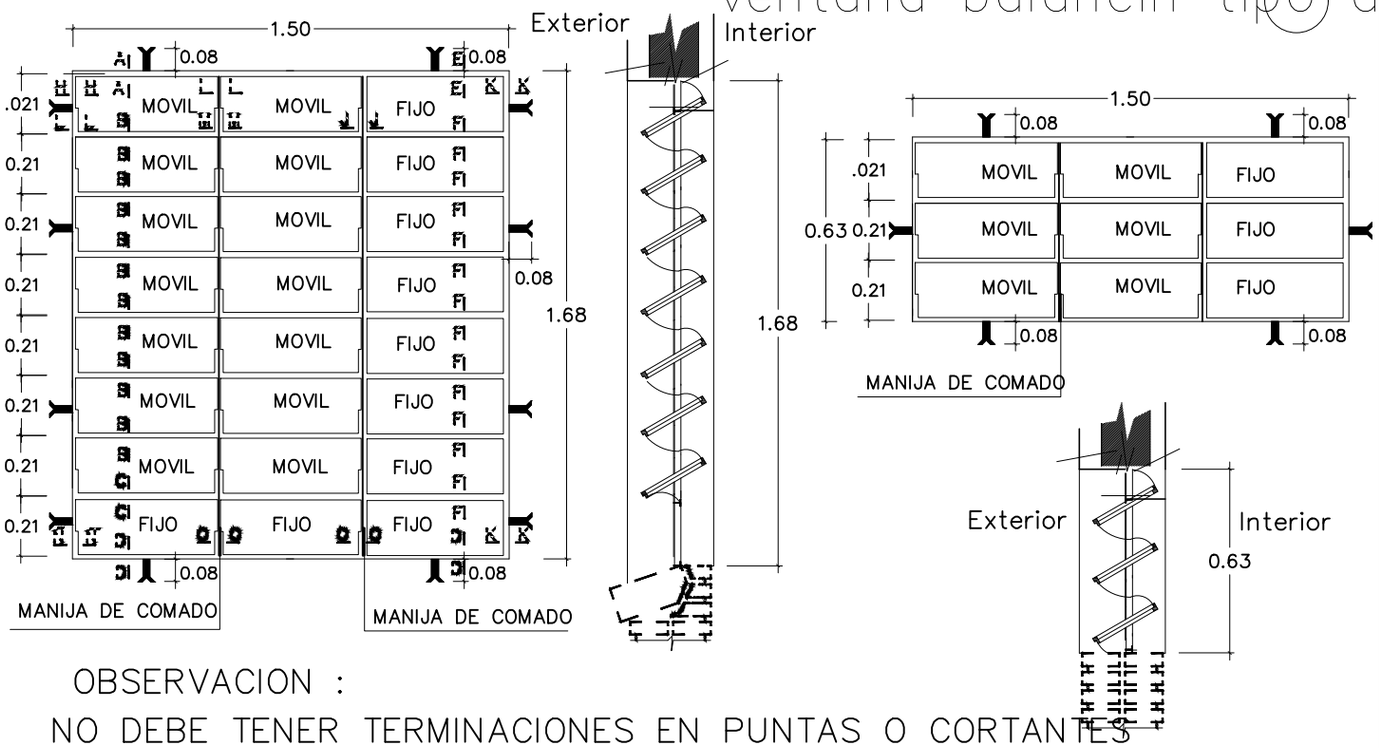

OBSERVACION :

NO DEBE TENER TERMINACIONES EN PUNTAS O CORTANTES

Detalle de corte de Cimentaciòn

Para paredes de 0,15

Para paredes de 0,30

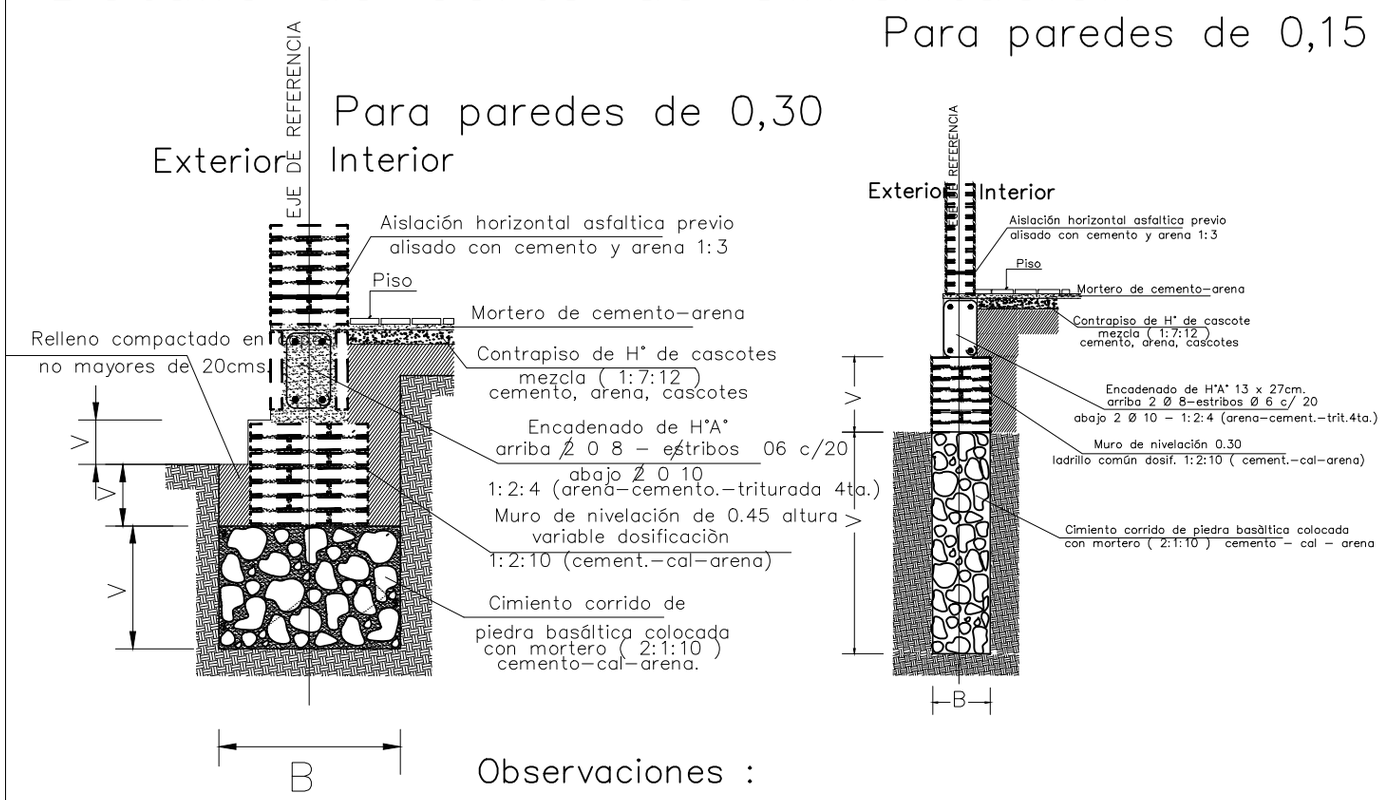

Observaciones :

V = altura de nivelaciòn y cimiento variable

B = ancho de cimiento variable

MUNICIPALIDAD DE CARMEN DEL PARANA

PROYECTO Bloque administrativo de 7,20 x 7,20 con techo de tejas

Detalle de balancin y cimiento

escala 1 / 50

10

Detalle de Encadenados de Hº Aº

DETALLE DE ENCADENADO INFERIOR Y SUPERIOR DE 0.17 x 0.27 PARA MURO DE 0.30

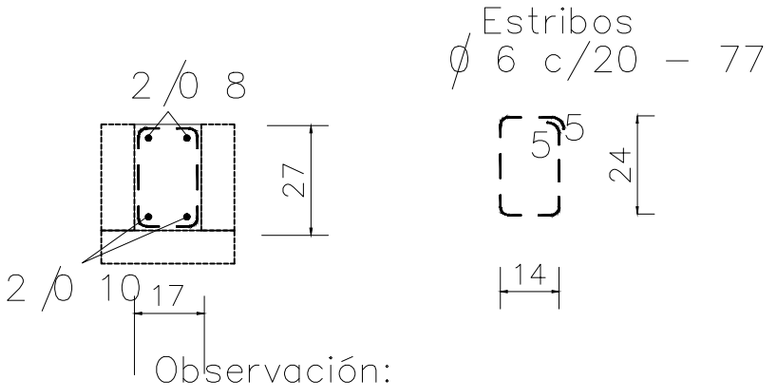

Observación:
Los encadenados superior y inferior seràn ubicados respecto al eje de la mamposteria de nivelaciòn y elevaciòn

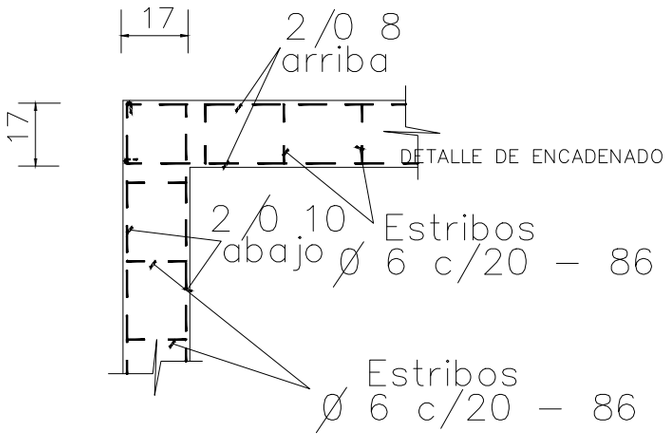

DETALLE DE ENCADENADO INFERIOR Y SUPERIOR DE 0.13 x 0.27 PARA MURO DE 0.15

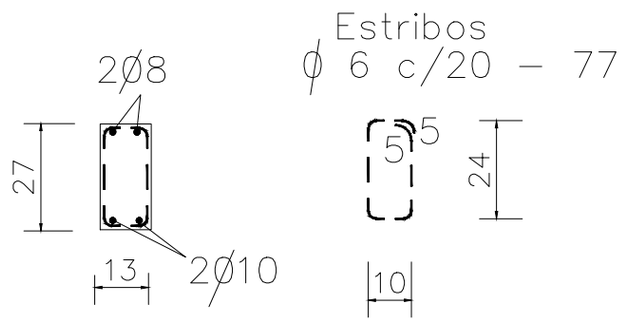

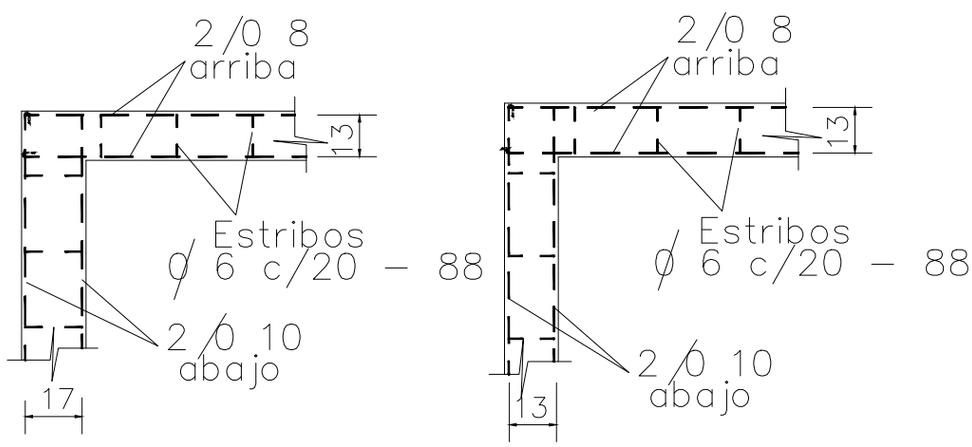

MUNICIPALIDAD DE CARMEN DEL PARANA

PROYECTO Bloque administrativo de 7,20 x 7,20 con techo de tejas

Detalle de Encadenado

escala 1 / 50

11

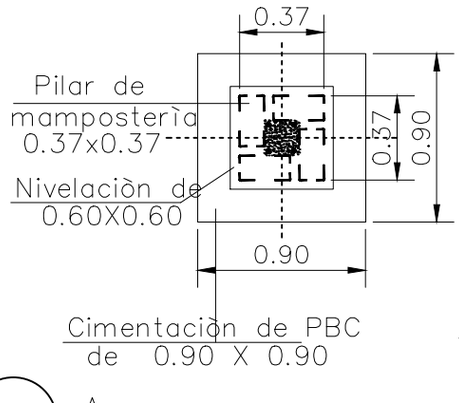

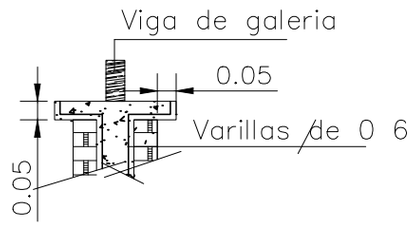

11 3 3 Est. / 0 6 – c/ 25 cm. 11

Detalle A

Detalle de Capitel

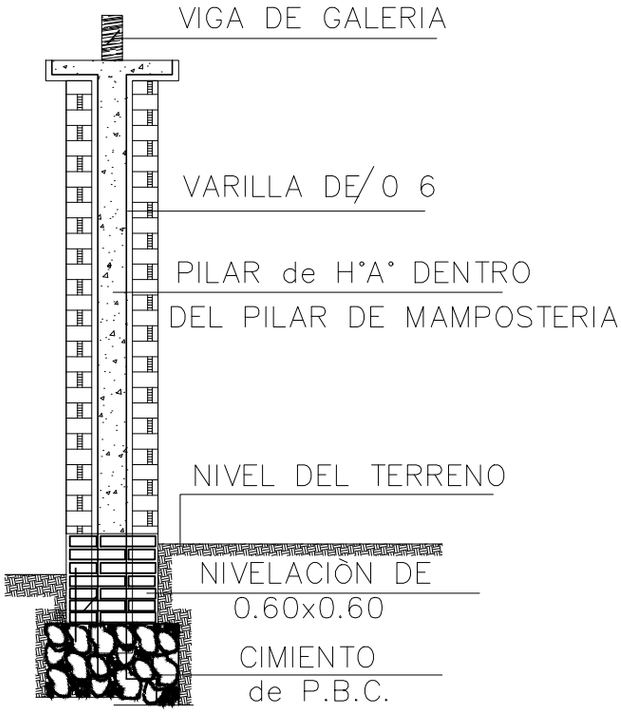

Corte Transversal

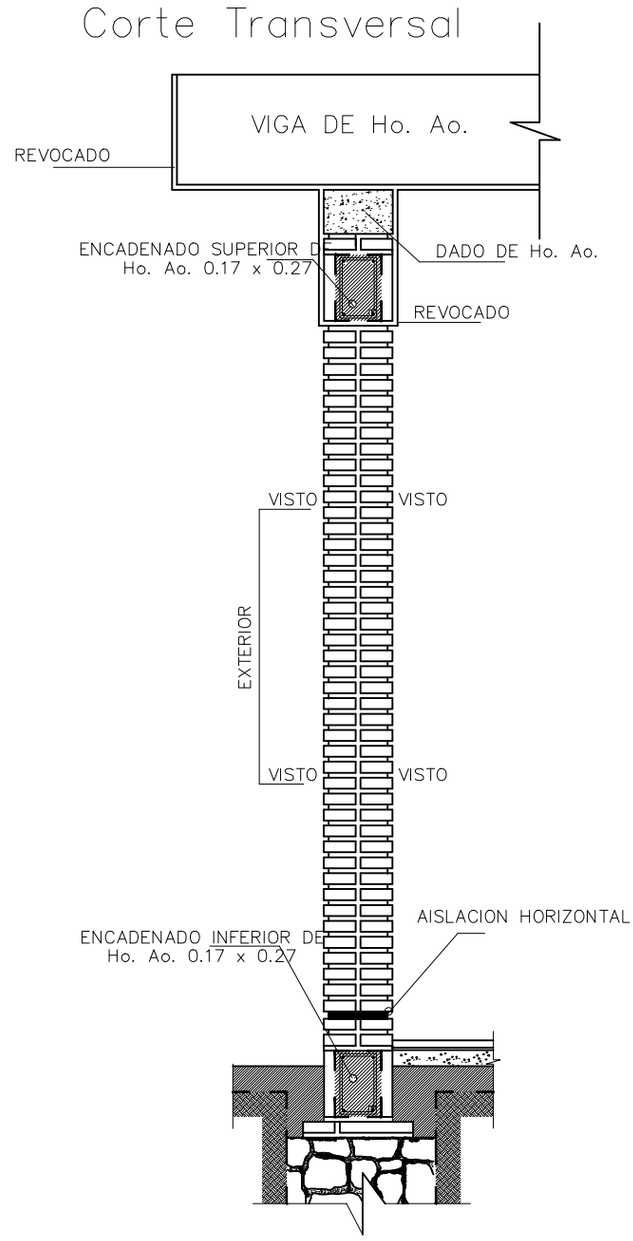

Observaciónes :

1.– EN LOS CASOS DE QUE EL AULA SEA CONSTRUIDA COMO ULTIMA DEL BLOQUE LA PARED EXTERIOR LLEVARA LOS LADRILLOS CON JUNTAS A LA VISTA HASTA LA ALTURA DE TECHO, LA VIGA Y EL DADO DE Ho. Ao. SERAN REVOCADOS.

2.– SI EL AULA A CONSTRUIR ES ANEXA LA PARED TRANSVERSAL SERA CON JUNTAS A LA VISTA A AMBOS LADOS HASTA EL ENCADENADO SUPERIOR Y REVOCADO HASTA EL TECHO, TAMBIEN LA VIGA Y EL DADO.

MUNICIPALIDAD DE CARMEN DEL PARANA

PROYECTO Bloque administrativo de 7,20 x 7,20 con techo de tejas

Detalle de Pilares

escala 1 / 50

12

Detalle de Juntas de Aberturas Metàlicas

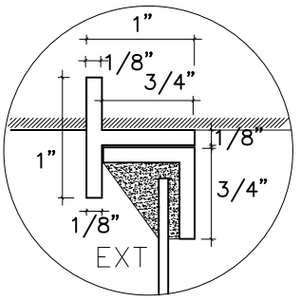

A—A

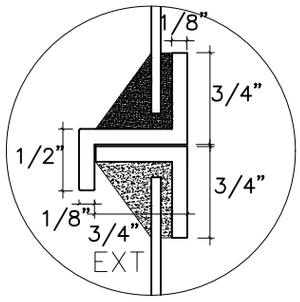

B—B

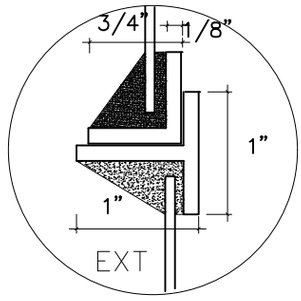

C—C

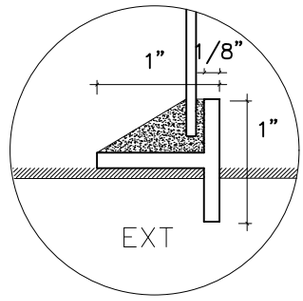

D—D

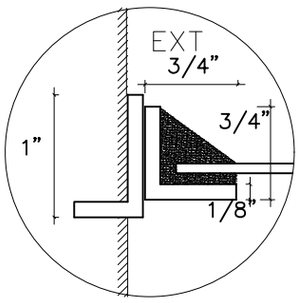

H—H

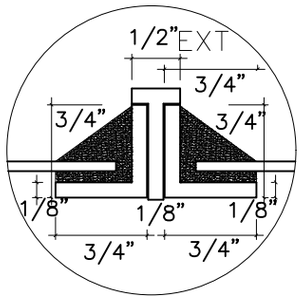

I—I

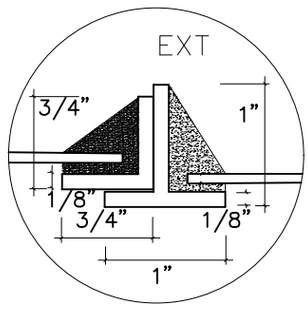

J—J

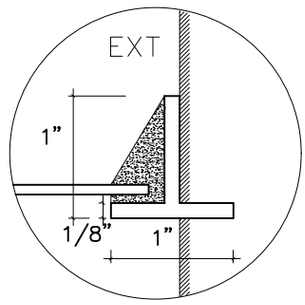

K—K

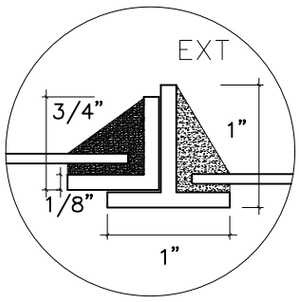

N—N

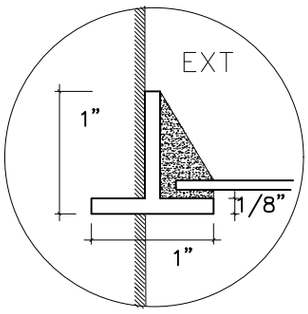

$\overline{N}$—$\overline{N}$

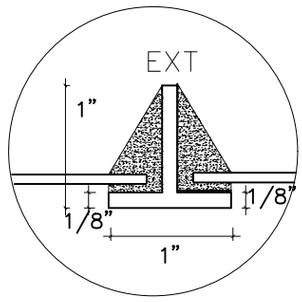

O—O

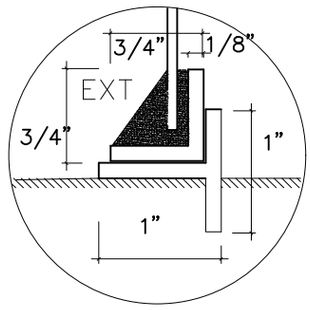

P—P

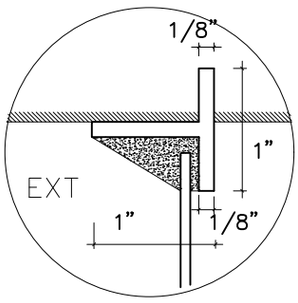

E—E

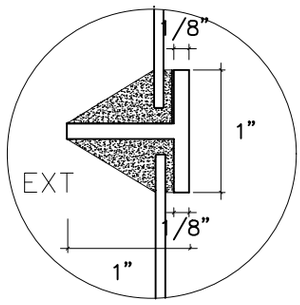

F—F

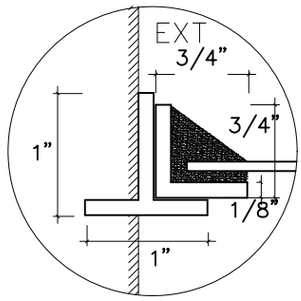

L—L

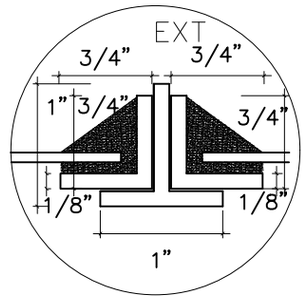

M—M

MUNICIPALIDAD DE CARMEN DEL PARANA

PROYECTO Bloque administrativo de 7,20 x 7,20 con techo de tejas

Detalle de Juntas de balancín

escala 1 / 50

13