MUNICIPALIDAD DE TACUATI

PROYECTO

1 AULA TIPO 5,80 X 6,80 CON TECHO DE TEJAS

ESCUELA BASICA N° 2920 SAN ANTONIO

PLANILLA DE COMPUTO METRICO Y PRESUPUESTO ESTIMATIVO

MUNICIPALIDAD DE TACUATI

OBRA: CONSTRUCCION DE 1 AULA TIPO 5,80 X 6,80 CON TECHO DE TEJAS
UBICACIÓN: ESCUELA BASICA Nº 2920 SAN ANTONIO

PLANILLA DE COMPUTO METRICO Y PRESUPUESTO

ITEM	RUBRO	UNIDAD	CANTIDAD	PRECIO UNITARIO	PRECIO TOTAL
	CONSTRUCCION DE OBRAS				
1	Preparacion de la Obra				
	a- Letrero de la obra	UN.	1,00	1.200.000	1.200.000
	b- Limpieza y preparación del terreno	M2	63,70	12.000	764.400
	c- Replanteo	M2	63,70	6.000	382.200
2	Excavación y carga de cimiento con PBC.	M3	14,00	350.000	4.900.000
3	Estructura de H° A° :				
	a- Vigas y dado de H° A°	M3	0,82	2.200.000	1.804.000
	b- Encadenados de H° A°	M3	2,17	2.100.000	4.557.000
	c- Viga de galeria 15 x 25	M3	0,26	2.100.000	546.000
4	Muros de nivelación :				
	a- De 0,45 cm.	M2	3,60	215.000	774.000
	b- De 0,30 cm.	M2	7,50	150.000	1.125.000
	c- De 0,60 cm.	M2	0,60	290.000	174.000
5	Relleno y apisonado de interiores	M3	23,30	70.000	1.631.000
6	Aislación asfaltica :				
	a- De paredes	M2	6,40	40.000	256.000
7	Muros de elevación :				
	a- De 0,15 para revocar	M2	3,40	90.000	306.000
	b- De 0,30 visto ambas caras de ladrillos prensado	M2	34,50	210.000	7.245.000
	c- De 0,30 visto a una cara de ladrillos prensado	M2	13,50	180.000	2.430.000
	d- De 0,15 visto a una cara de ladrillos prensado	M2	34,30	100.000	3.430.000
	e- Envarillado bajo aberturas 2 Ø 8 por hilada (2 hiladas)	M2	12,00	30.000	360.000
8	Pilares :				
	a- De 0,45 x 0,45 visto prensado para corredor	ML	6,60	280.000	1.848.000
9	Techo :				
	De tejas y tejuelones con tirantes de H° A°	M2	90,50	350.000	31.675.000
10	Revoques :				
	a- De paredes interior y exterior a una capa	M2	64,30	50.000	3.215.000
	b- De viga cumbrera de H° A°	M2	10,30	50.000	515.000
	c- De revoque de mochetas 1 : 3 (cemento - arena)	ML	5,00	25.000	125.000
11	Contrapiso de H° de cascotes	M2	58,00	30.000	1.740.000
12	Piso de baldosa calcarea	M2	58,00	95.000	5.510.000
13	Zocalo calcareo	ML	34,00	40.000	1.360.000
14	Aberturas metálicas :				
	a- Ventanas tipo balancines	M2	6,84	450.000	3.078.000
	b- Puerta metalica de 1,20 x 2,10	UN	1,00	1.850.000	1.850.000
15	Pinturas :				
	a- De paredes al latex	M2	64,30	20.000	1.286.000
	b- De ladrillos vistos con silocona	M2	11,90	20.000	238.000
	c- De viga cumbrera al latex	M2	10,30	20.000	206.000
	d- De aberturas metálicas con pintura sintética	M2	12,84	20.000	256.800
	e- De canaletas y bajadas moldeduras desarrollo 33	ML	23,00	16.000	368.000
	f- De techo al latex tirantes y barniz tejuelones	M2	90,50	25.000	2.262.500
20	Vidrios dobles	M2	6,84	160.000	1.094.400
21	Desague Pluvial				
	a- Canaleta y caño de bajada Nº 26 - desarrollo 33	ML	23,00	90.000	2.070.000
22	Rampa de accesibilidad pendiente 10%	M2	1,44	150.000	216.000
23	Instalación eléctrica	GL.	1,00	3.670.000	3.670.000
24	Artefactos electricos	GL.	1,00	3.000.000	3.000.000
25	Limpieza final	M2	60,00	20.000	1.200.000
	TOTAL GENERAL				**98.668.300**

CONSTRUCTORA Arquimez
R.U.C 6.082.012 - 8
Celular = (0984) 388 903
Arq. Carlos Javier Meza Mongelos
RUC: 6.082.012-8

Arq. Carlos Javier Meza Mongelos
Profesional Arquitecto

PLANOS

Planta de Ubicación

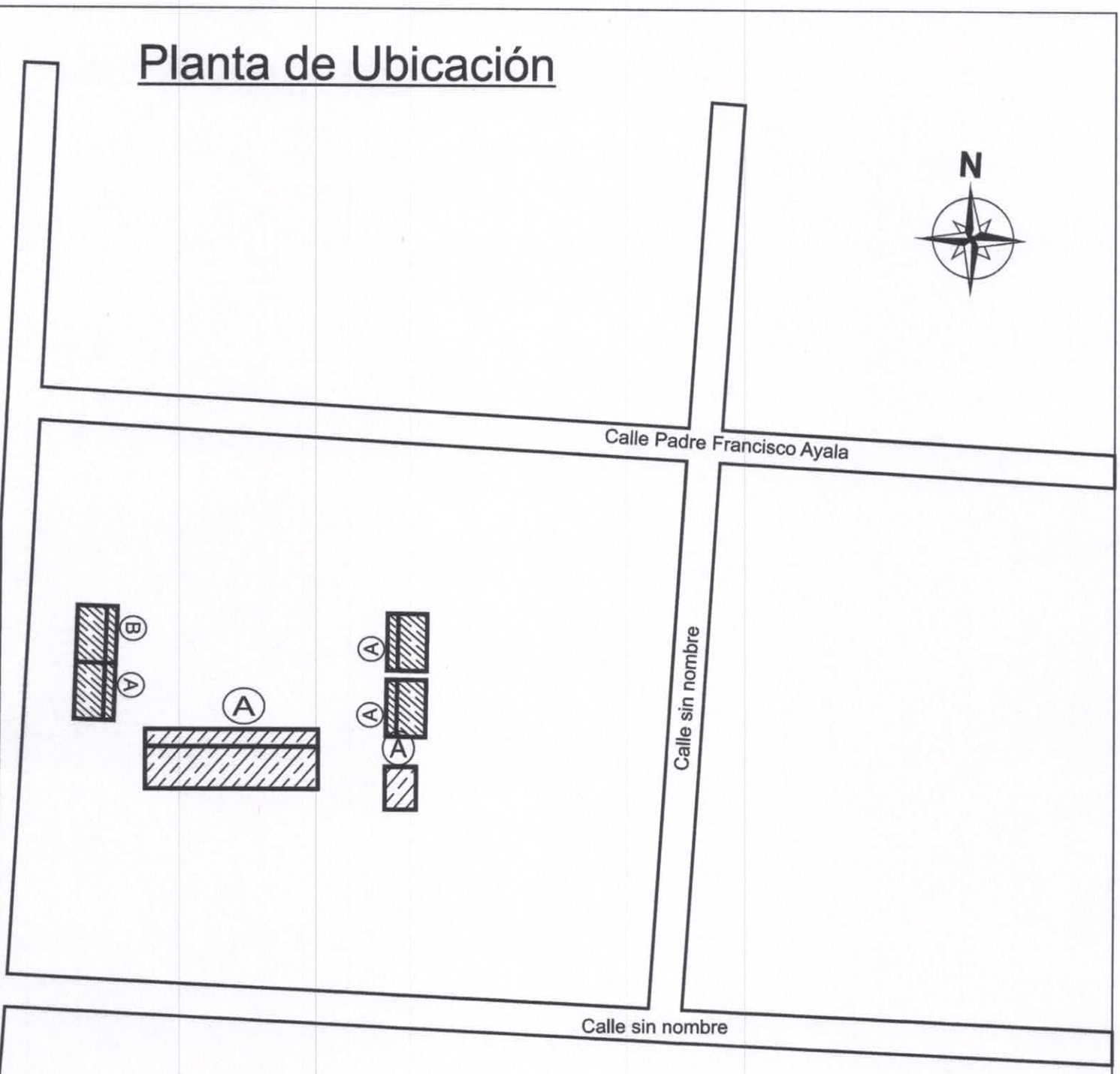

Ⓐ CONS. EXISTENTE

Ⓑ CONS. PROYECTADA

CONSTRUCTORA Arquimez
R.U.C 6 082 012 - 8
Celular = (0984) 888 903

Coordenada

-23.475154, -56.708039

Municipalidad de Tacuati
Obra: 1 Aula de 5,80x6,80 - Escuela Básica Nº 2920 San Antonio

AULA TIPO 5.80 x 6.80
CON TECHO DE TEJAS

DI

CONSTRUCTORA
Arquimez
R.U.C 6 082 012 - 8
Celular = (0984) 888 903

Arq. Carlos Javier Meza Mongelos
RUC: 6.082.012-8

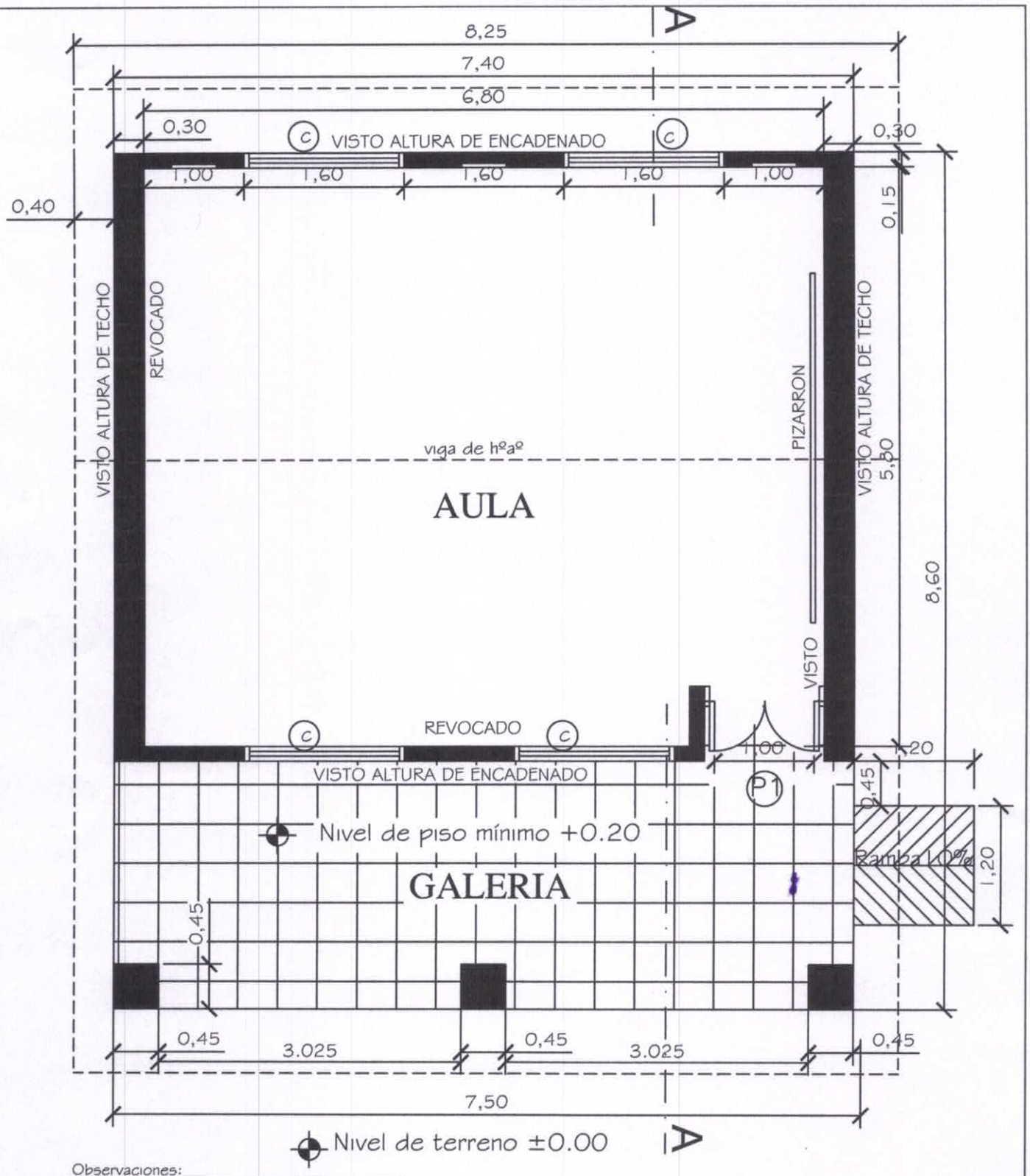

Observaciones:

* Para los desniveles de hasta 0.25m las rampas deberán tener una pendiente de hasta 10%.
* La puerta de acceso al aula deberá tener una luz libre de vano de 1.00m como mínimo.

MINISTERIO DE EDUCACION Y CULTURA DIRECCIÓN DE INFRAESTRUCTURA		01
Aula tipo 5.80 x 6.80 con techo de tejas	PLANTA ACOTADA	Esc.: 1/100

CONSTRUCTORA Arquimez
R.U.C 6 082 012 - 8
Celular = (0984) 888 903

Arq. Carlos Javier Meza Mongelos
RUC: 6.082.012-8

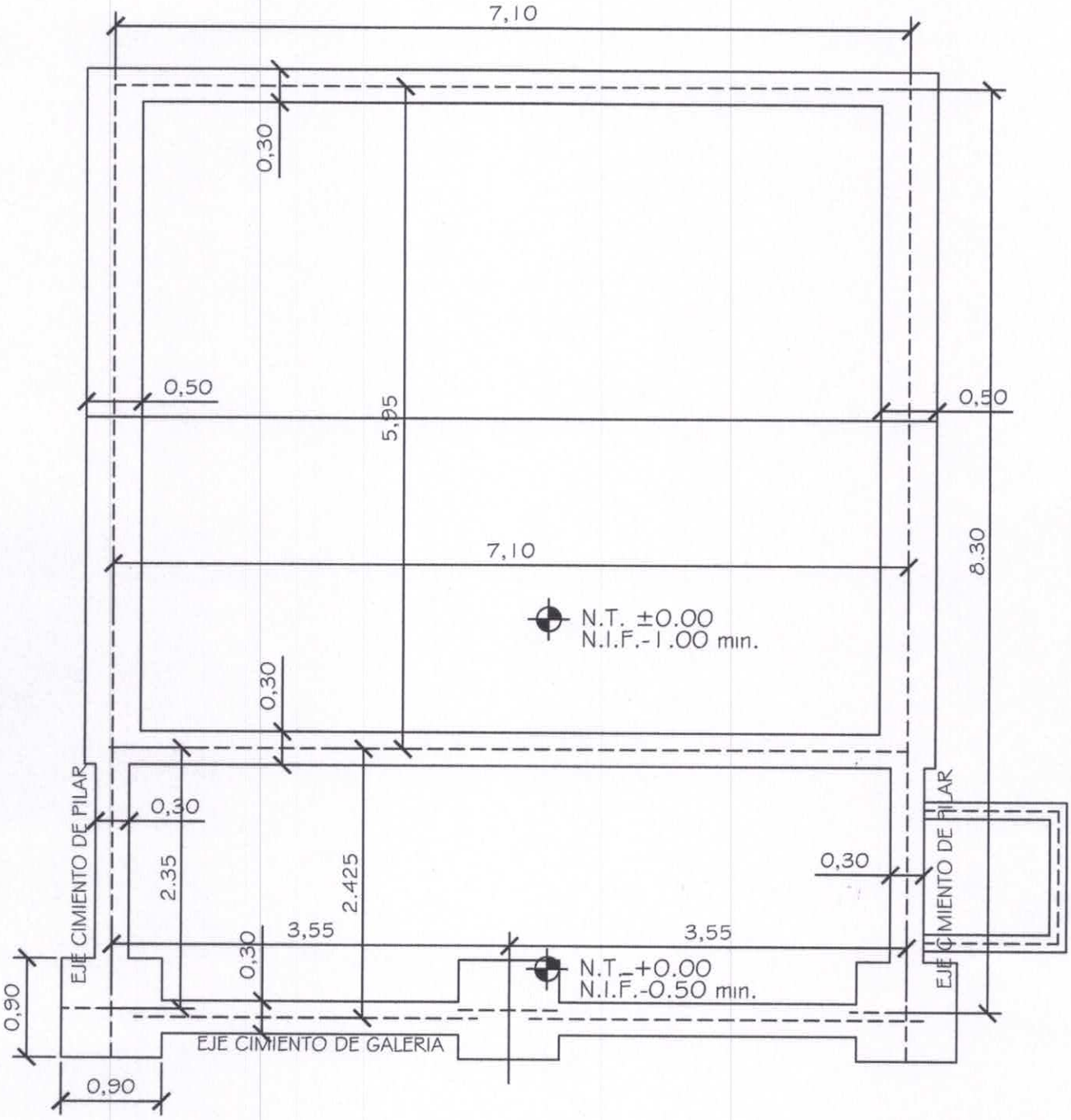

MINISTERIO DE EDUCACION Y CULTURA DIRECCIÓN DE INFRAESTRUCTURA		02
Aula tipo 5.80 x 6.80 con techo de tejas	PLANTA CIMENTACION	Esc.: 1/100

CONSTRUCTORA Arquimez
R.U.C 6 082 012 - 8
Celular = (0984) 888 903

Arq. Carlos Javier Meza Mongelos
RUC: 6.082.012-8

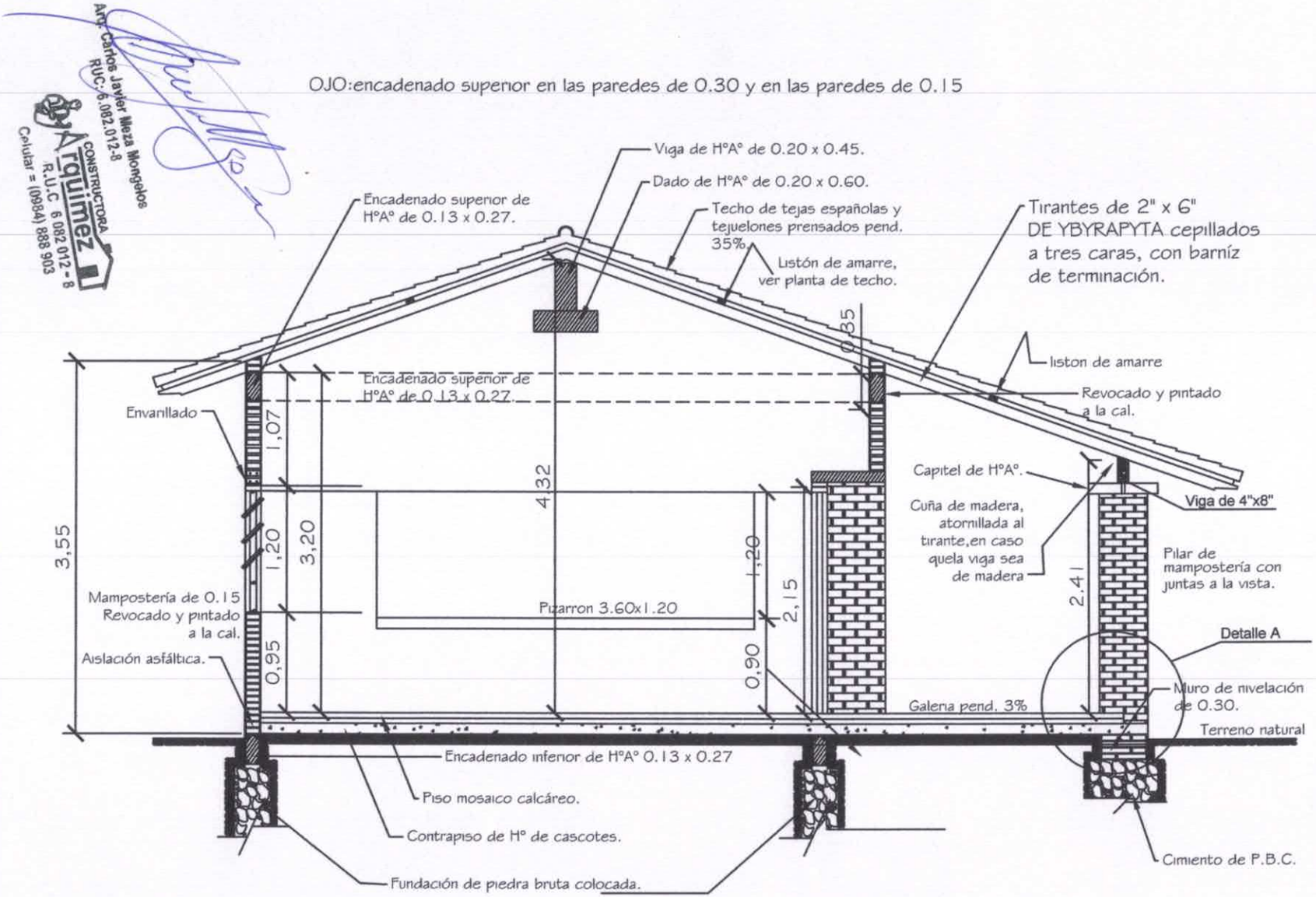

CORTE A - A

Obs. Los balacines deberán ser colocados en el proceso de construcción de los muros de elevación y pilares, siguiendo el eje de la viga de encadenado superior.

Arq. Carlos Javier Meza Mongelos
RUC: 6.082.012-8
CONSTRUCTORA Arquimez
R.U.C. 6 082 012 - 8
Celular = (0984) 888 903

MINISTERIO DE EDUCACION Y CULTURA
DIRECCIÓN DE INFRAESTRUCTURA

Aula tipo 5.80 x 6.80 con techo de tejas

CORTE TRANSVERSAL

03

Esc.: 1/100

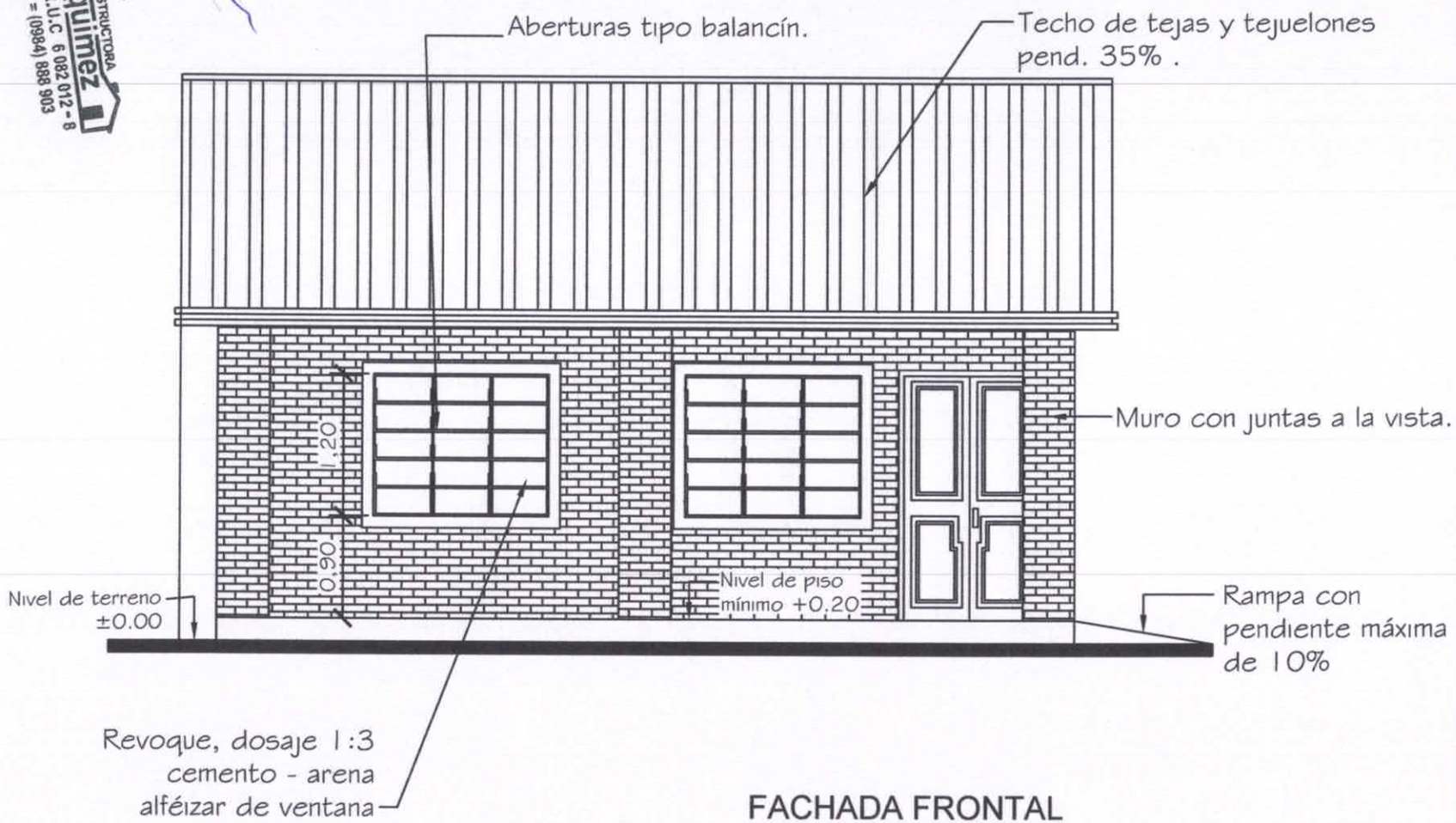

FACHADA FRONTAL

Arq. Carlos Javier Meza Mongelos
RUC: 6.082.012-8
Celular = (0984) 888 903
CONSTRUCTORA Arquimez
R.U.C 6 082 012 - 8

MINISTERIO DE EDUCACION Y CULTURA
DIRECCIÓN DE INFRAESTRUCTURA

Aula tipo 5.80 x 6.80 con techo de tejas

FACHADA FRONTAL

04

Esc.: 1/100

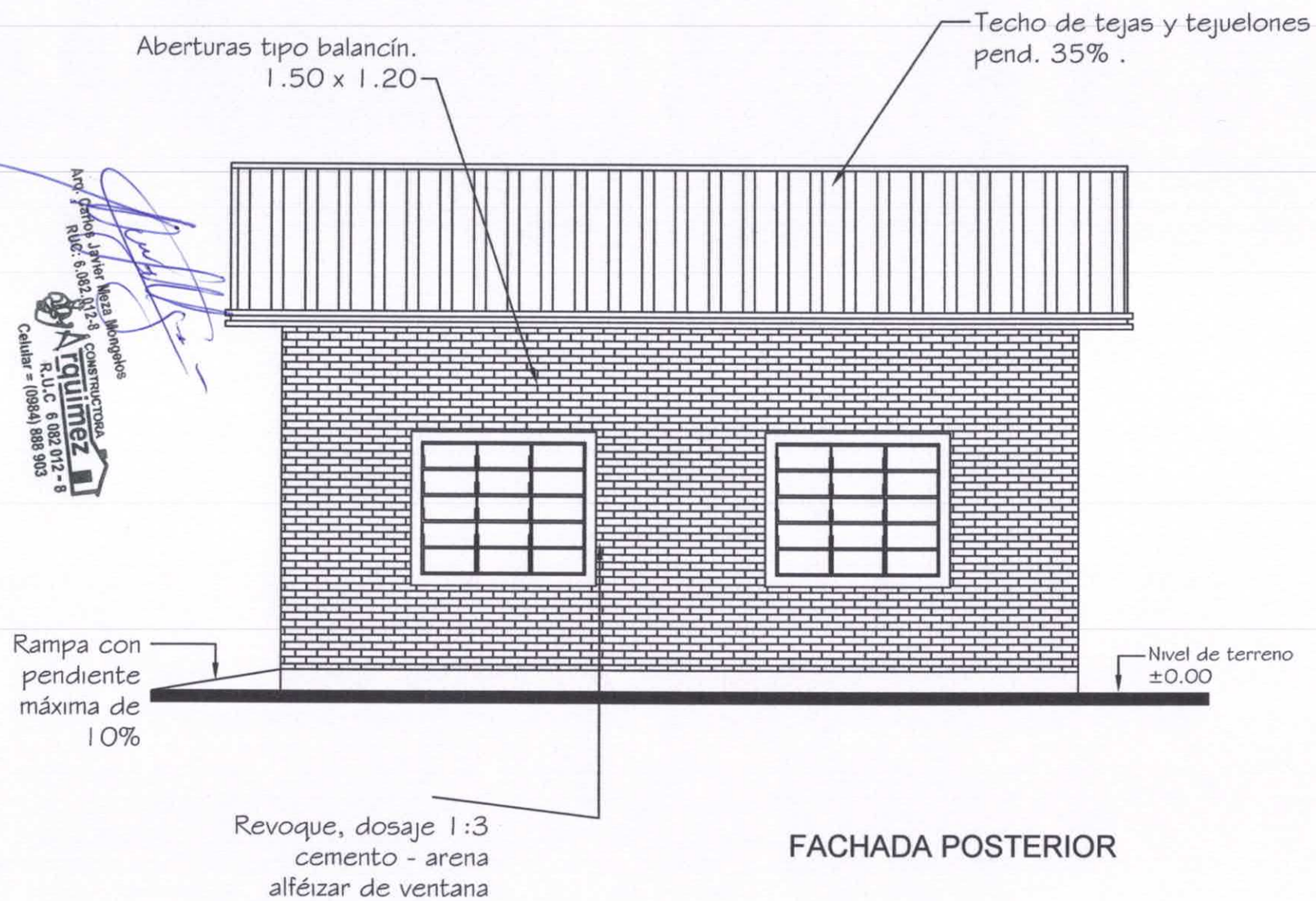

FACHADA POSTERIOR

Arq. Carlos Javier Meza Mongelos
RUC: 6.082.012-8
CONSTRUCTORA
Arquimez
R.U.C 6 082 012 - 8
Celular = (0984) 888 903

MINISTERIO DE EDUCACION Y CULTURA
DIRECCIÓN DE INFRAESTRUCTURA

Aula tipo 5.80 x 6.80 con techo de tejas

FACHADA POSTERIOR

05

Esc.: 1/100

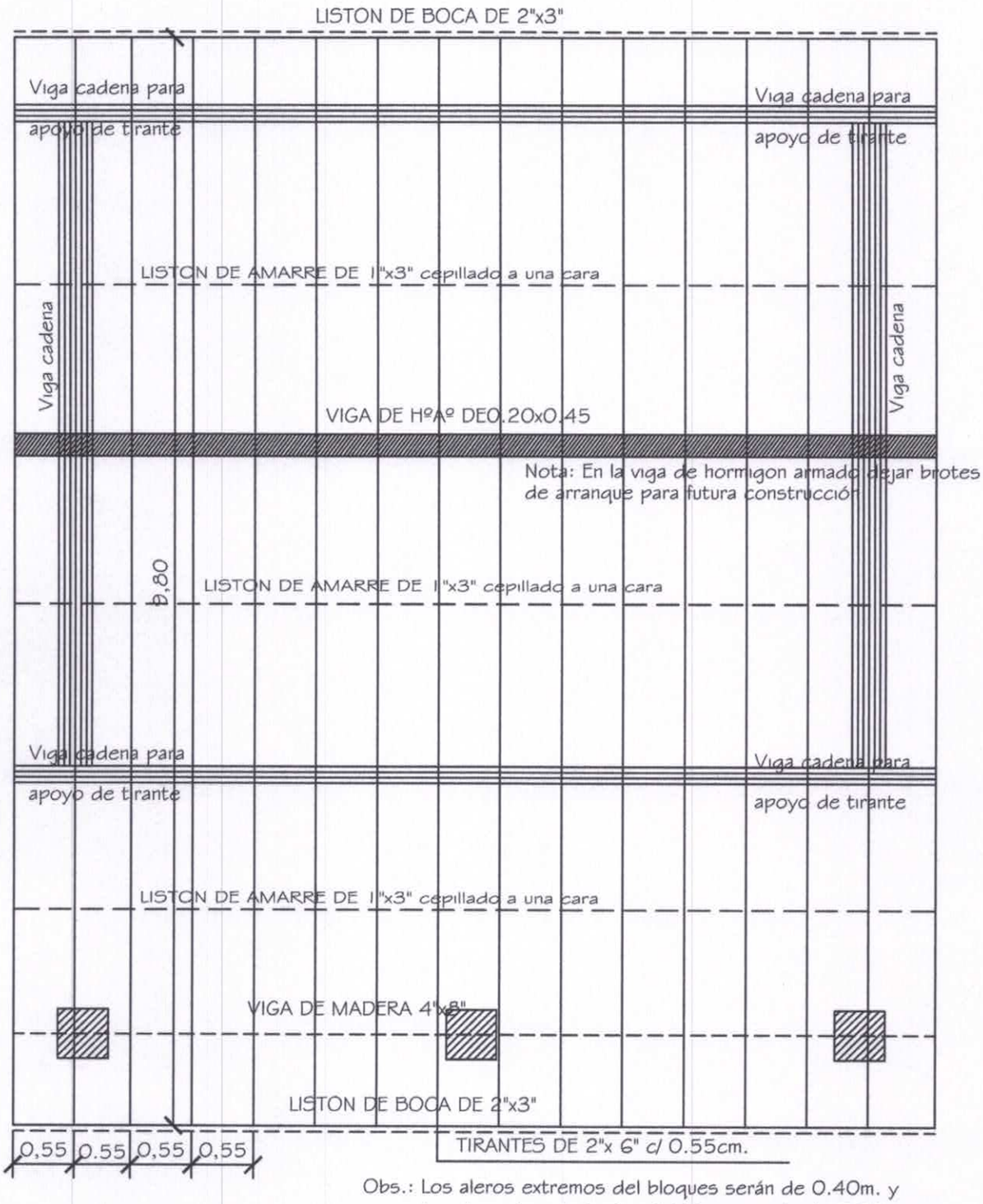

Obs.: Los aleros extremos del bloques serán de 0.40m. y los aleros longitudinales del bloque serán de 0.70m., contados del lado de la galeria apartir de la viga de apoyo del tirante, y en el opuesto apartir del muro.

MINISTERIO DE EDUCACION Y CULTURA DIRECCIÓN DE INFRAESTRUCTURA		06
Aula tipo 5.80 x 6.80 con techo de tejas	PLANTA ESTRUCTURA DE TECHO	Esc.: 1/100

Arq. Carlos Javier Meza Mongelos
RUC: 6.082.012-8
CONSTRUCTORA Arquimez
R.U.C 6 082 012 - 8
Celular = (0984) 888 903

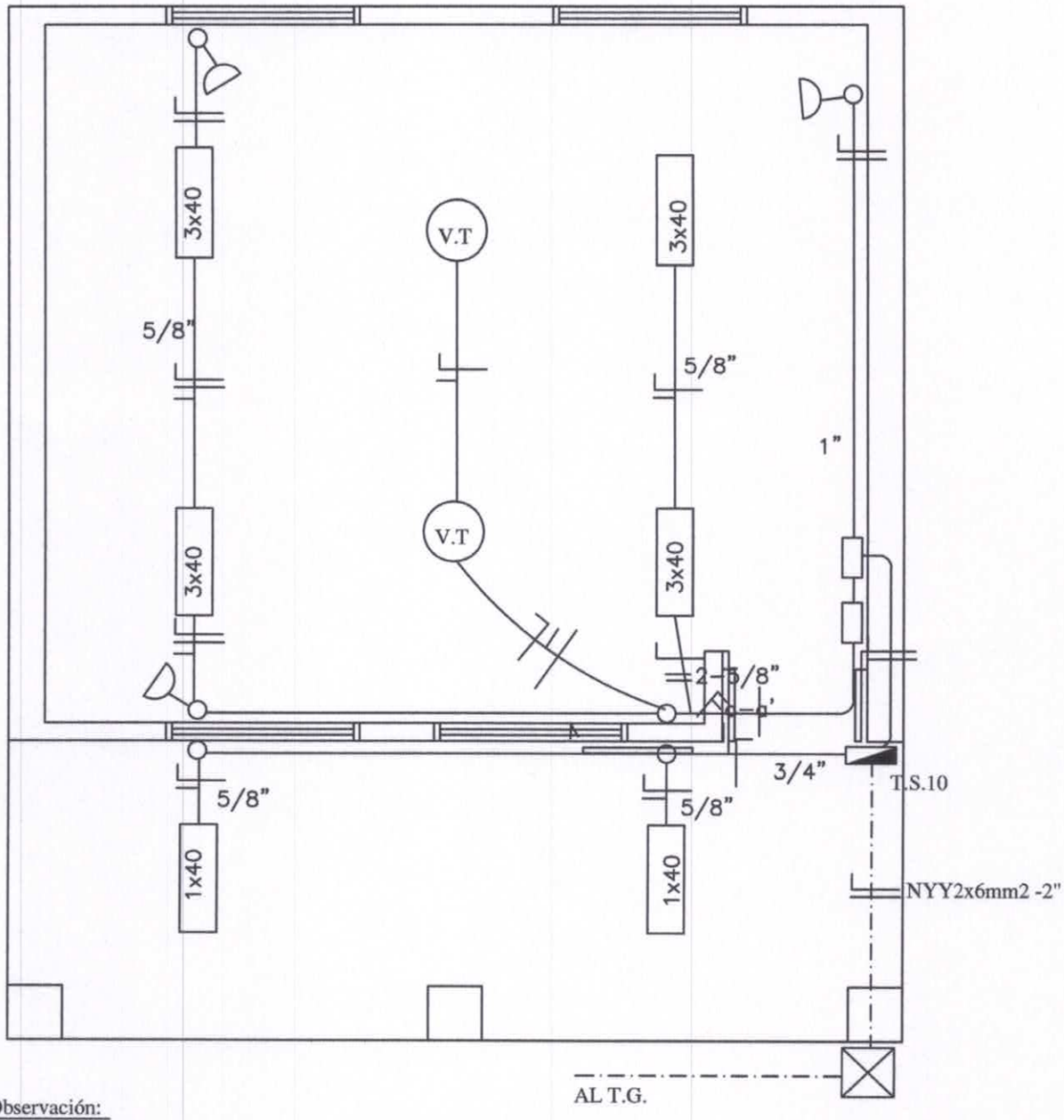

Observación:

*Los artefactos fluorescente son de 3x40W.
*Los artefactos fluorescentes deben ir colgados.
*Los condutores no acotados son de 2mm2.
*Los fluorescentes deben tener capacitores.
*Los TC son tableros de comando de luces y tomas.
*Los TCV son tableros de comando de ventiladores.

MINISTERIO DE EDUCACION Y CULTURA DIRECCIÓN DE INFRAESTRUCTURA		07
Aula tipo 5.80 x 6.80 con techo de tejas	PLANTA INSTALACION ELECTRICA	Esc.: 1/100

Arq. Carlos Javier Meza Mongelos
RUC: 6.082.012-8

CONSTRUCTORA Arquimez
R.U.C 6 082 012 - 8
Celular = (0984) 888 903

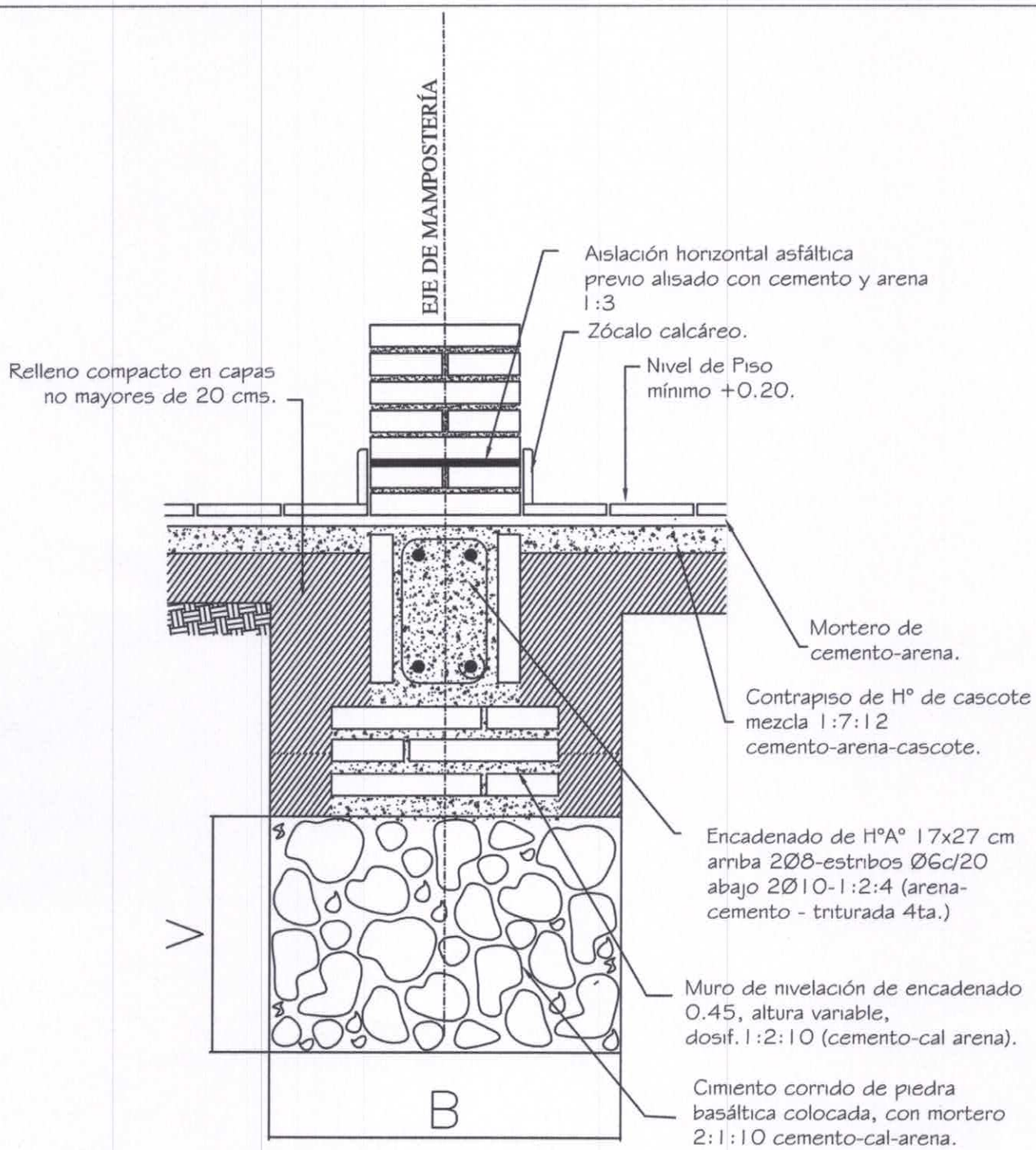

Obs.:

V = variable

B = ancho de cimentación

MINISTERIO DE EDUCACION Y CULTURA DIRECCIÓN DE INFRAESTRUCTURA		08
Aula tipo 5.80 x 6.80 con techo de tejas	DETALLE DE CIMENTACION	Sin Escala

Arq. Carlos Javier Meza Mongelos
RUC: 6.082.012-8

CONSTRUCTORA Arquimez
R.U.C 6 082 012 - 8
Celular = (0984) 888 903

Encadenado Superior e Inferior para muro de 0.15

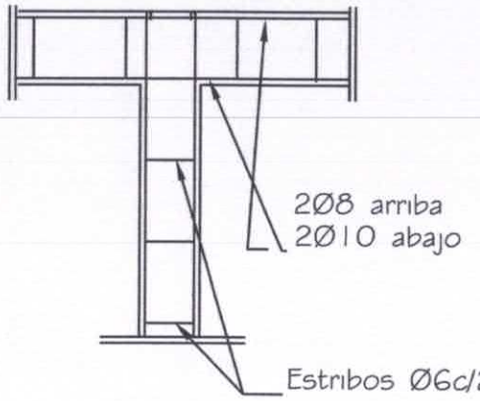

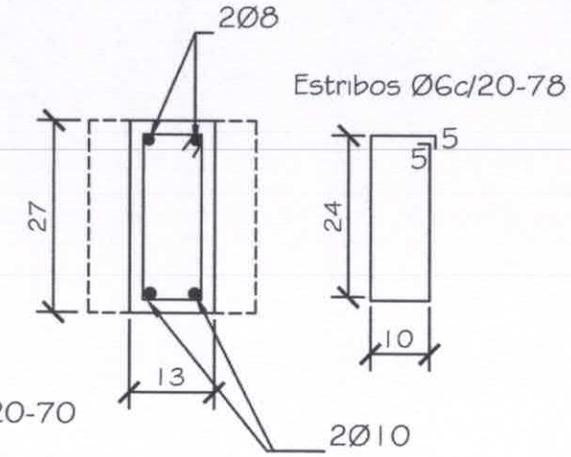

Dado de H°0.20x0.60

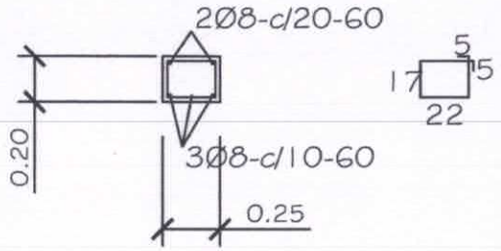

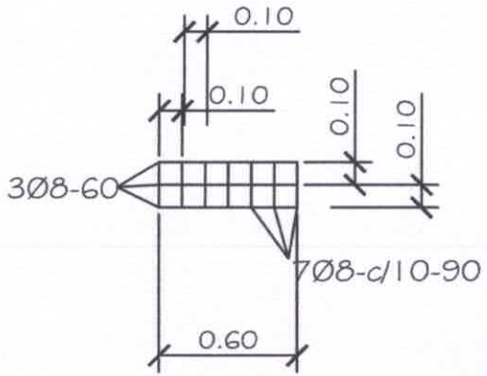

Viga H°A° 0.20x0.45

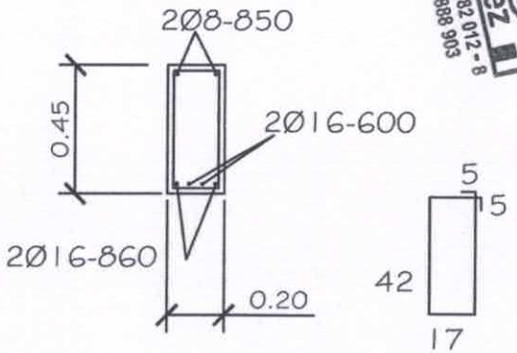

Viga de H°A° 0.20x0.45

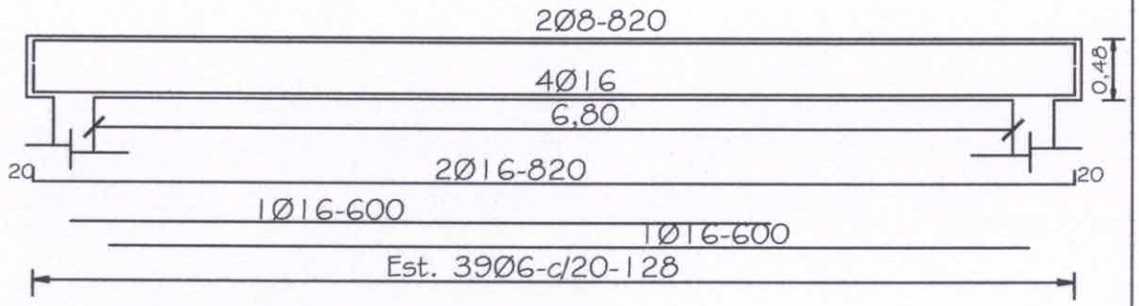

ARQ. Carlos Javier Meza Mongelos
RUC: 6.082.012-8
CONSTRUCTORA Arquimez
R.U.C 6 082 012 - 8
Celular = (0984) 888 903

MINISTERIO DE EDUCACION Y CULTURA
DIRECCIÓN DE INFRAESTRUCTURA

Aula tipo 5.80 x 6.80 con techo de tejas | DETALLES DE ESTRUCTURAS DE H°A° | 09 | Sin Escala

DETALLE DE CUÑA

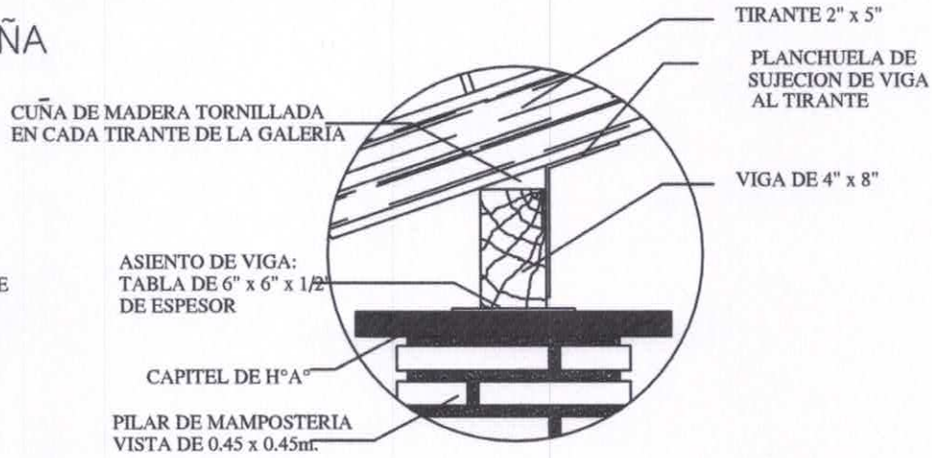

Obs.: Para todas las aulas en los apoyos de los tirantes sobre las vigas de galerias, dichos tirantes deberán encuñarse, con cuñas de madera tornilladas y planchuela según detalle, cada tirante intermedio

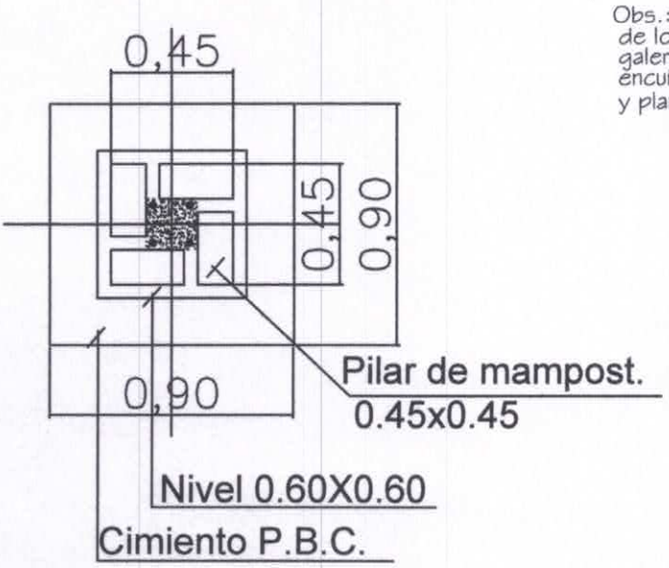

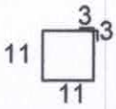

Est. 10Ø-c/40cm. - 50cm.

Total 8

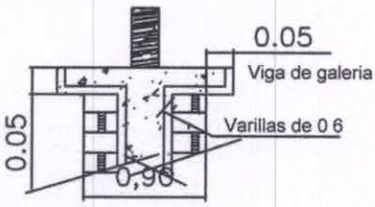

DETALLE CAPITEL

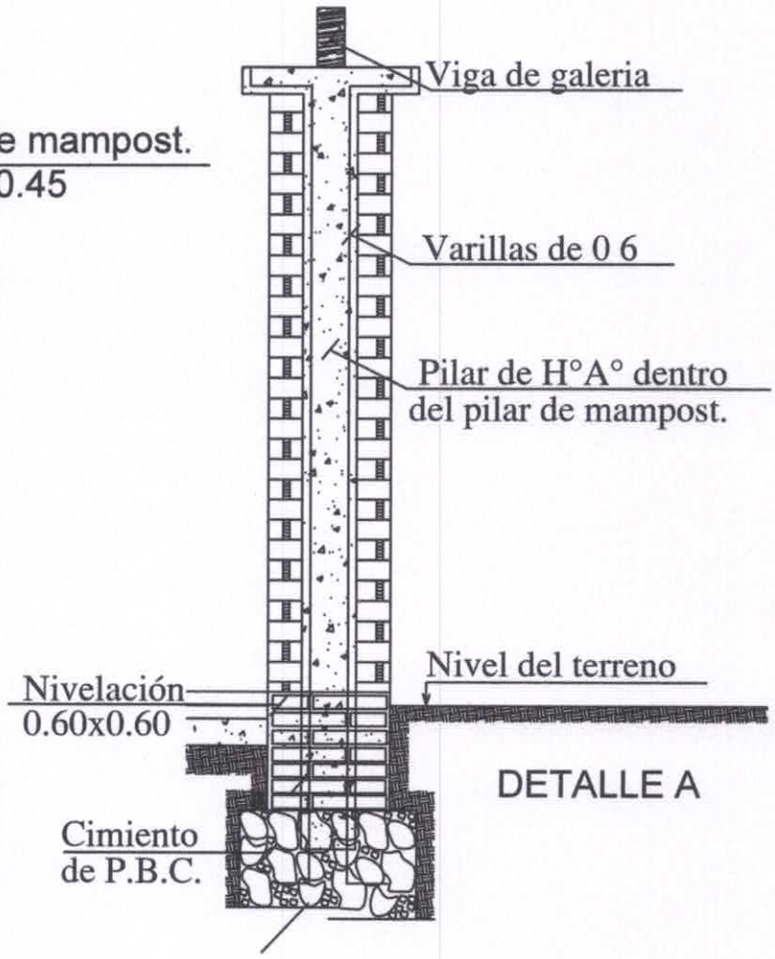

DETALLE A

MINISTERIO DE EDUCACION Y CULTURA DIRECCIÓN DE INFRAESTRUCTURA		10
Aula tipo 5.80 x 6.80 con techo de tejas	DETALLES VARIOS	Sin Escala

Arq. Carlos Javier Meza Mongelos
RUC: 6.082.012-8

CONSTRUCTORA Arquimez
R.U.C 6 082 012 - 8
Celular = (0984) 888 903

DETALLE DADO DE Ho. Ao

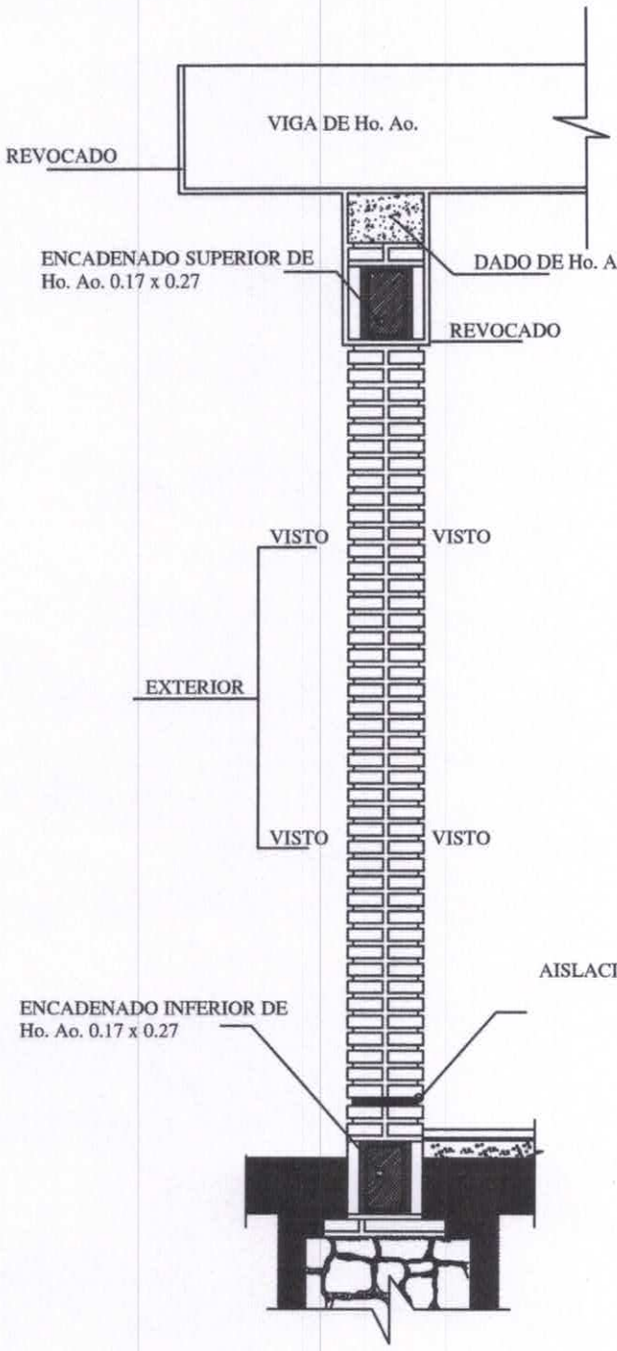

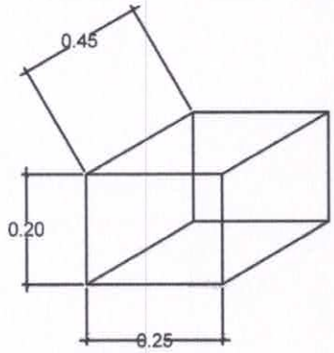

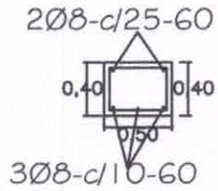

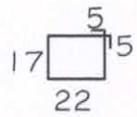

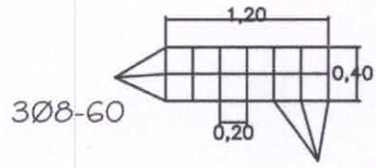

OBS.:

EN LOS CASOS DE QUE EL AULA SEA CONSTRUIDA COMO ULTIMA DEL BLOQUE LA PARED EXTERIOR LLEVARA LOS LADRILLOS CON JUNTAS A LA VISTA HASTA LA ALTURA DE TECHO, LA VIGA Y EL DADO DE Ho. Ao. SERAN REVOCADOS.
SI EL AULA A CONSTRUIR ES ANEXA LA PARED TRANSVERSAL SERA CON JUNTAS A LA VISTA A AMBOS LADOS HASTA EL ENCADENADO SUPERIOR Y REVOCADO HASTA EL TECHO, TAMBIEN LA VIGA Y EL DADO.

MINISTERIO DE EDUCACION Y CULTURA DIRECCIÓN DE INFRAESTRUCTURA		11
Aula tipo 5.80 x 6.80 con techo de tejas	DETALLES VARIOS	Sin Escala

Arq. Carlos Javier Meza Mongelos
RUC: 6.082.012-8

CONSTRUCTORA Arquimez
R.U.C 6 082 012 - 8
Celular = (0984) 888 903

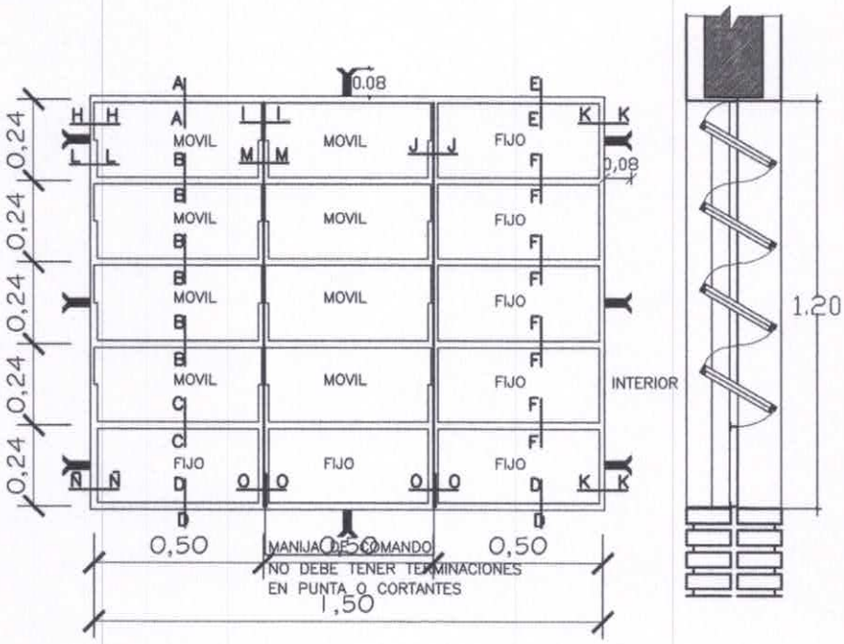

VENTANA BALANCIN

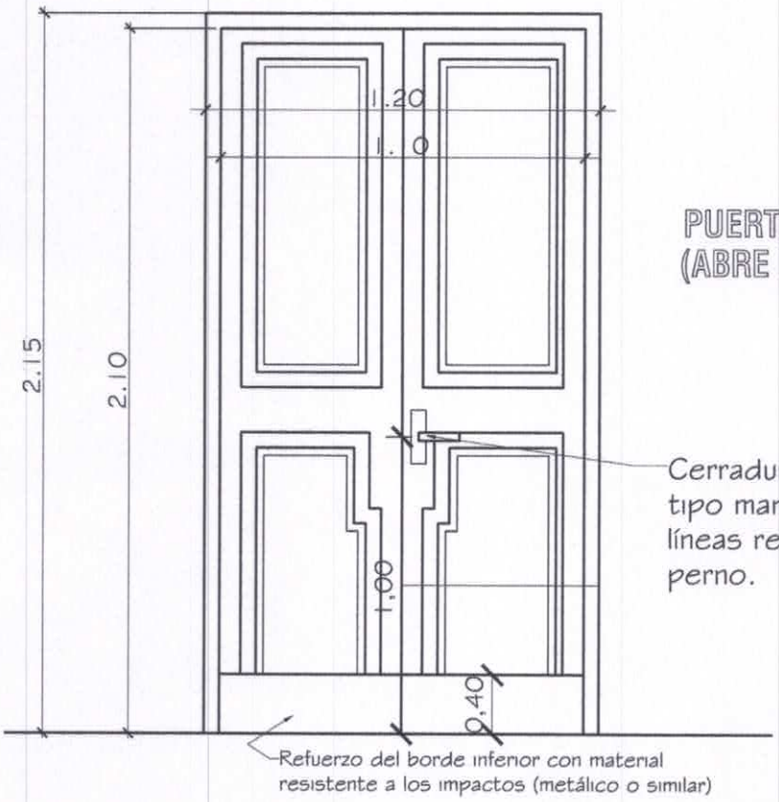

PUERTA DE ACCESO - TABLERO (ABRE HACIA AFUERA)

Observaciones:
* El modelo de la puerta tablero puede variar, lo importante es respetar las medidas indicadas.
* Se debe eliminar el uso del sistema tambor circular en las cerraduras.

MINISTERIO DE EDUCACION Y CULTURA DIRECCIÓN DE INFRAESTRUCTURA		12
Aula tipo 5.80 x 6.80 con techo de tejas	DETALLE DE ABERTURAS	Sin Escala

Arq. Carlos Javier Meza Mongelos
RUC: 6.082.012-8
CONSTRUCTORA Arquimez
R.U.C 6 082 012 - 8
Celular = (0984) 888 903

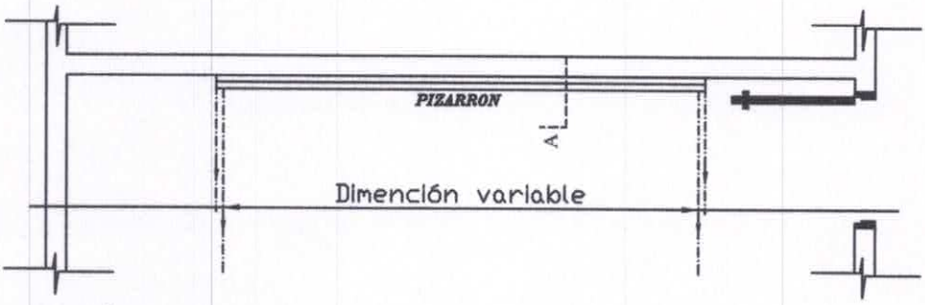

UBICACIÓN DEL PIZARRÓN

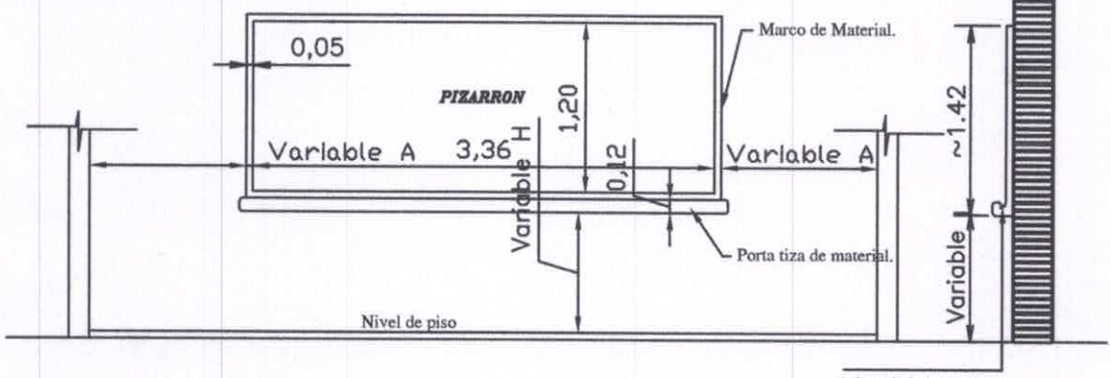

ALZADO FRONTAL

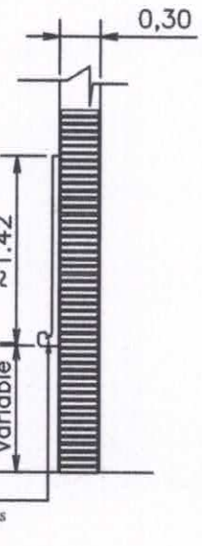

CORTE A

CONSTRUCCIÓN DE PIZARRON EMPOTRADO EN MURO

ESPECIFICACIONES TECNICAS

* 1- Sobre el muro de ladrillo marcar las dimenciones recomendadas preparar el marco de material y portatiza con ladrillos empotrados, revocados posteriormente con mortero, cemento-arena(1:3), dándole una terminación redondeada en las aristas interiores.

* 2- En la zona de pizarrón propiamente, aplicar una azotada con hidrófugo(ceresita), posteriormente revoque con mortero cemento-arena(1:3), y aplicación de tres manos de enduido plástico, con textura de terminación luego de la cantidad de alisado necesarios.

* 3- Aplicar sellador o fijador plástico, posteriormente aplicar tres manos de pintura sintética para pizarrón color verde pizarra, en el marco y portatiza luego del mismo proceso pintura sintéticas color gris.

OBSERVACION

* 1- PARA ESCUELA	* 2- PARA COLEGIO
(A) 1.15 mts.	(A) 1.70 mts.
(H) 0.70 mts.	(H) 0.80 mts.

MINISTERIO DE EDUCACION Y CULTURA DIRECCIÓN DE INFRAESTRUCTURA		13
Aula tipo 5.80 x 6.80 con techo de tejas	DETALLE DE PIZARRON EMPOTRADO	Sin Escala

Arq. Carlos Javier Meza Mongelos
RUC: 6.082.012-8

CONSTRUCTORA Arquimez
R.U.C 6 082 012 - 8
Celular = (0984) 888 903