MUNICIPALIDAD DE PASO BARRETO

Proyecto	CONSTRUCCIÓN DE TINGALDO	
	REPARACIÓN DE AULAS	

ESC. BAS. N° 445 ISABEL PAREDES DE CHÁVEZ

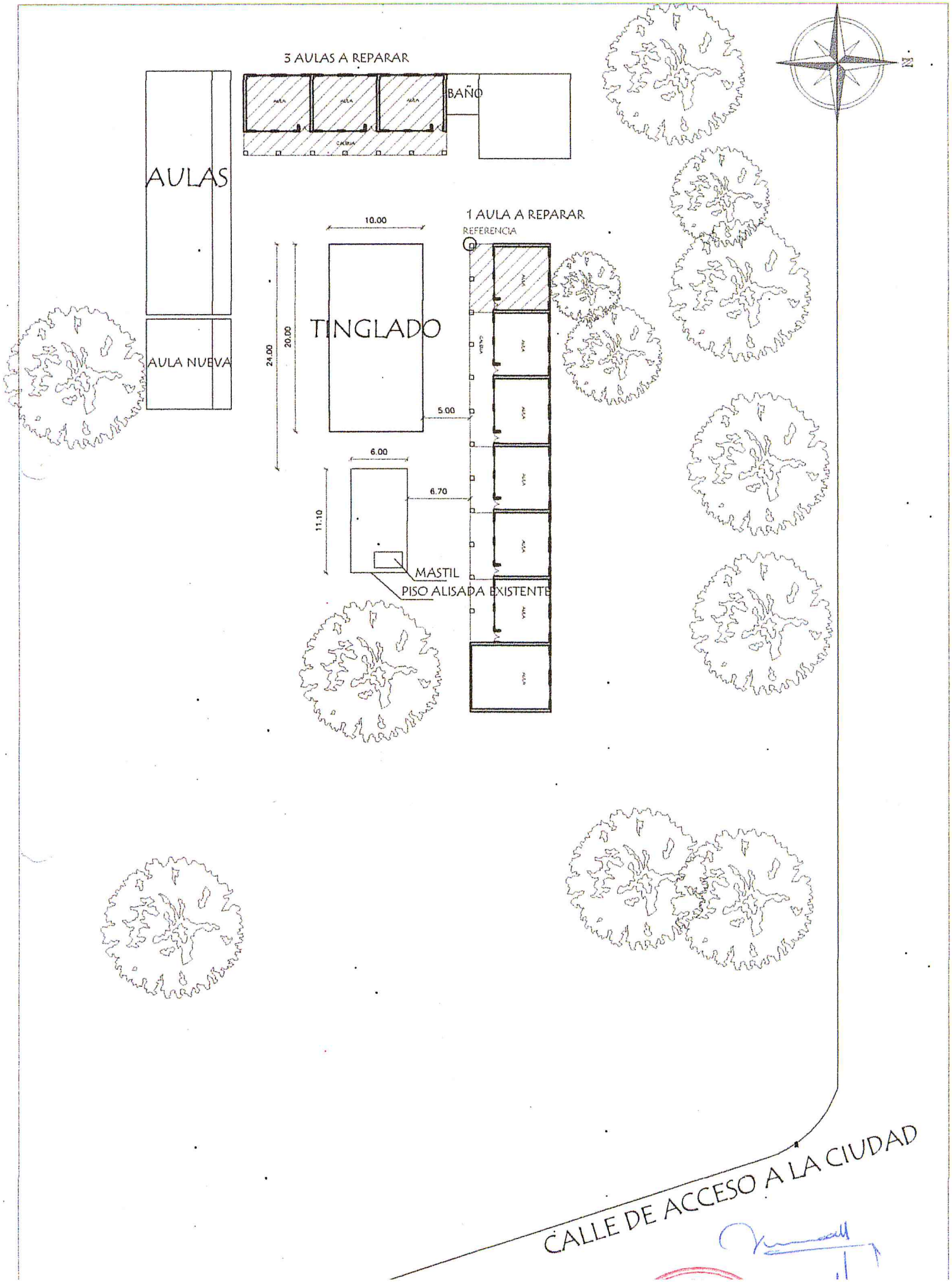
3 AULAS A REPARAR
BAÑO
AULAS
AULA NUEVA
10.00
1 AULA A REPARAR
REFERENCIA
TINGLADO
24.00
20.00
5.00
6.00
6.70
11.10
MASTIL
PISO ALISADA EXISTENTE
N
CALLE DE ACCESO A LA CIUDAD

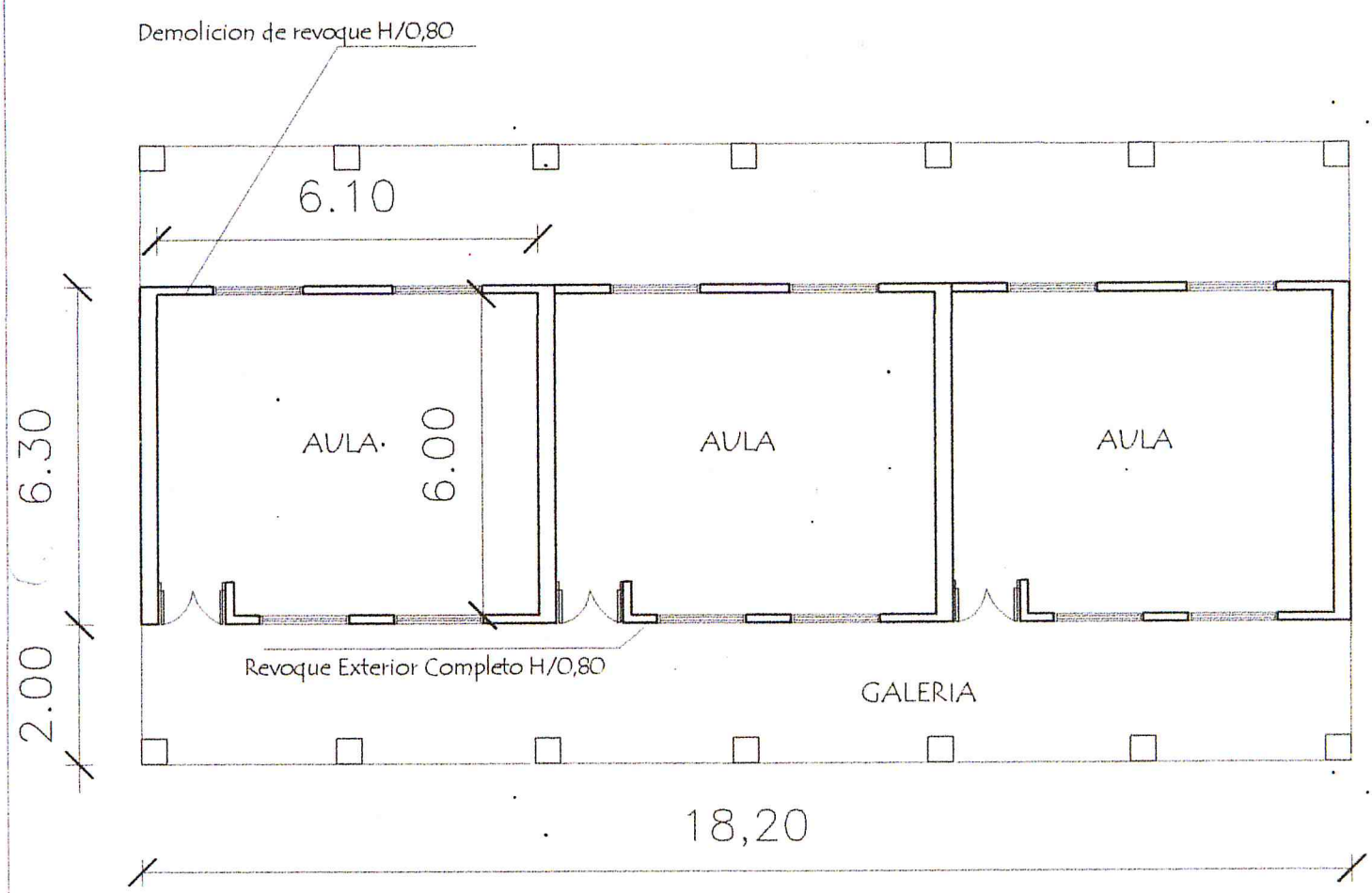
Demolicion de revoque H/0,80
6.10
6.30
AULA
6.00
AULA
AULA
2.00
Revoque Exterior Completo H/0,80
GALERIA
18,20

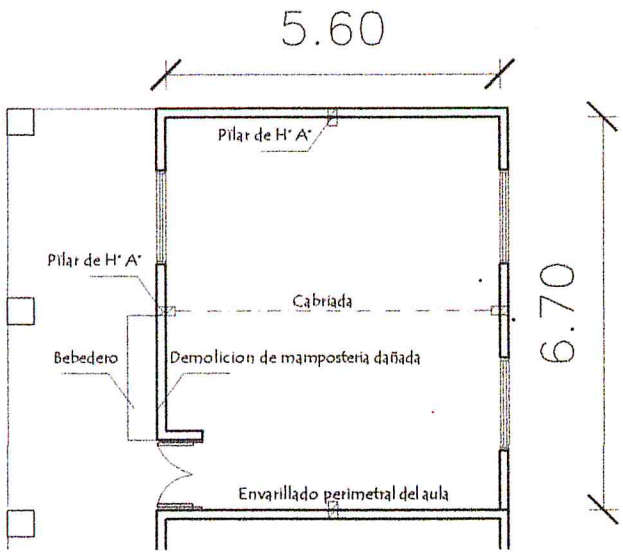
5.60
Pilar de H° A°
Pilar de H° A°
Cabriada
Bebedero
Demolicion de mamposteria dañada
6.70
Envarillado perimetral del aula

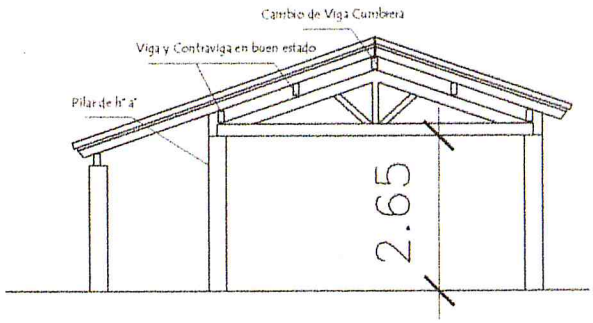
Cambio de Viga Cumbrera
Viga y Contraviga en buen estado
Pilar de h° a°
2.65

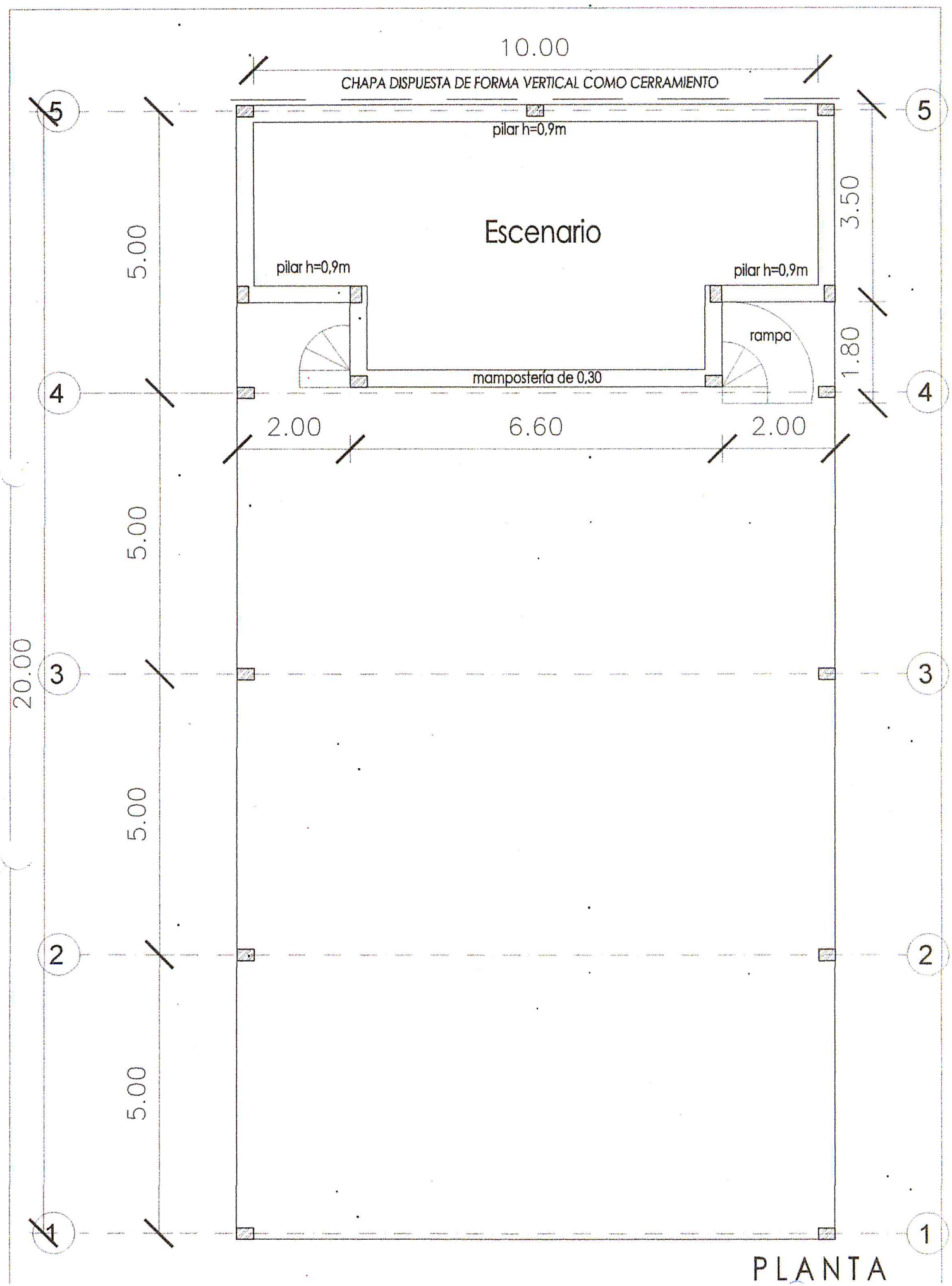
10.00
CHAPA DISPUESTA DE FORMA VERTICAL COMO CERRAMIENTO
pilar h=0,9m
Escenario
3.50
5.00
pilar h=0,9m
pilar h=0,9m
rampa
1.80
mampostería de 0,30
2.00
6.60
2.00
5.00
20.00
5.00
5.00
5
4
3
2
1
PLANTA

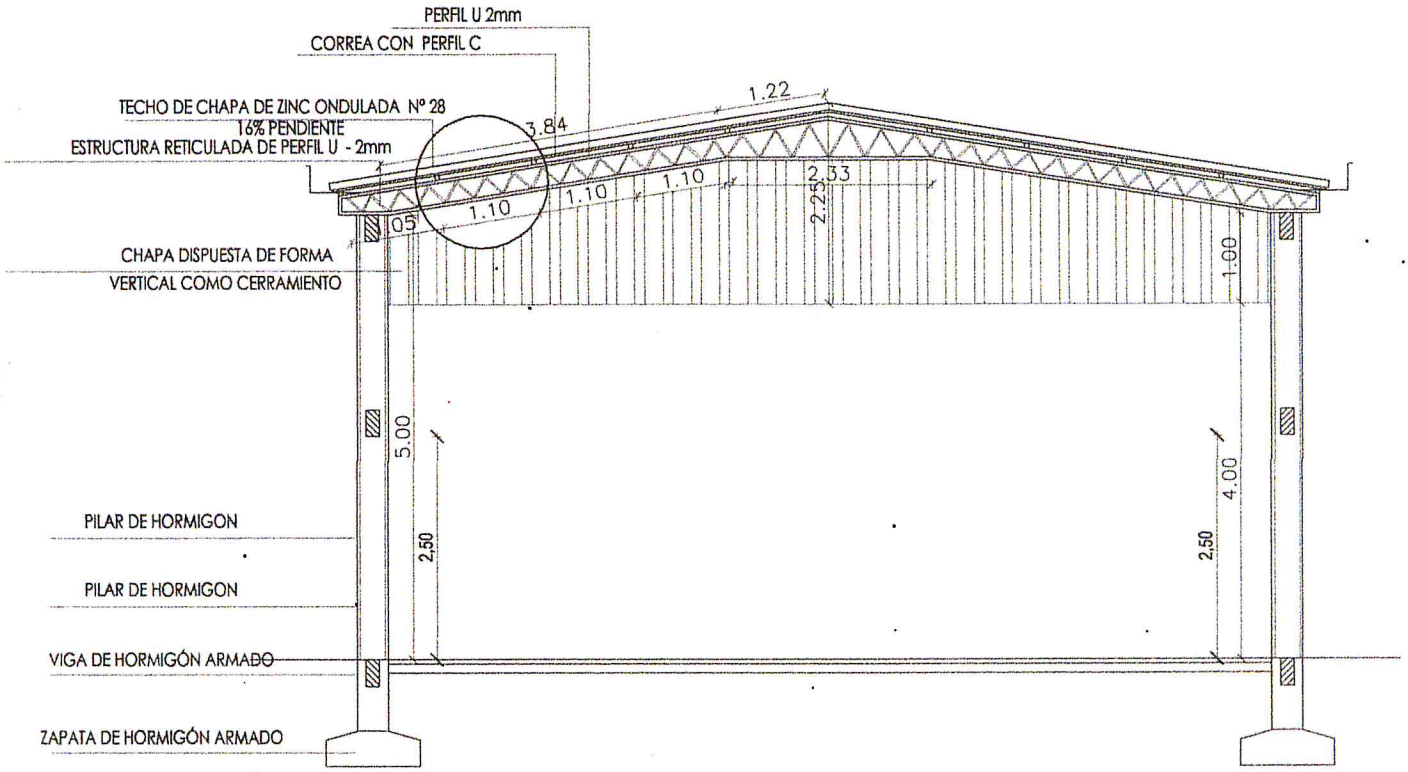

CORTE TRANSVERSAL

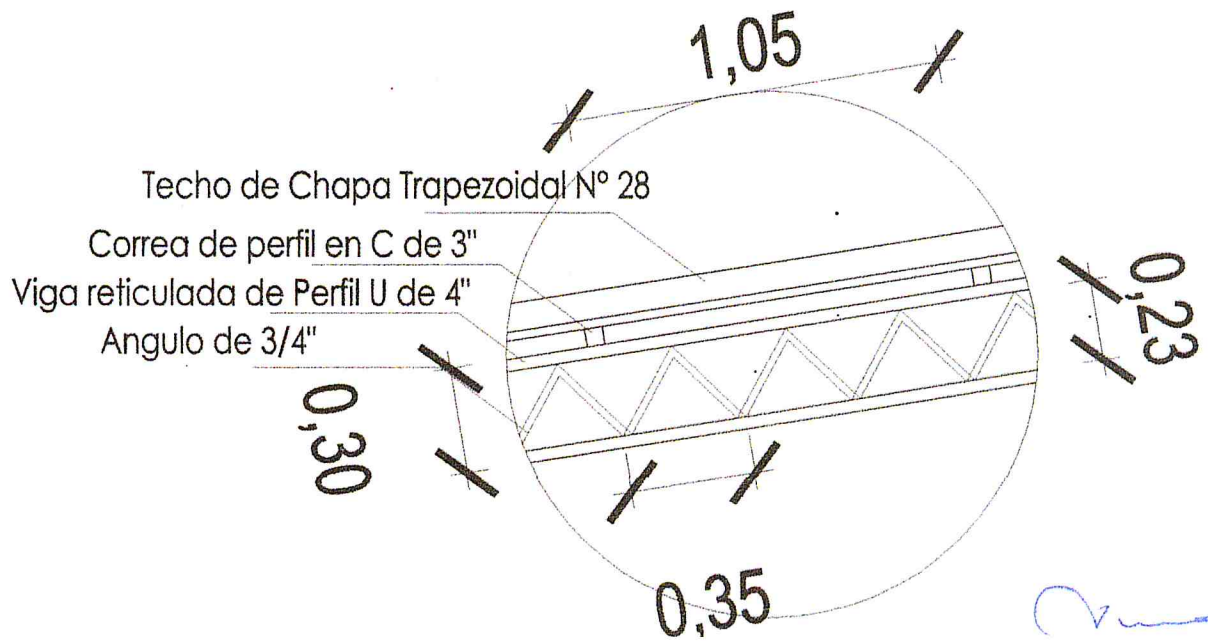

Z1, Z2, Z3, Z4, Z5, Z6, Z7, Z8, Z9, Z10.

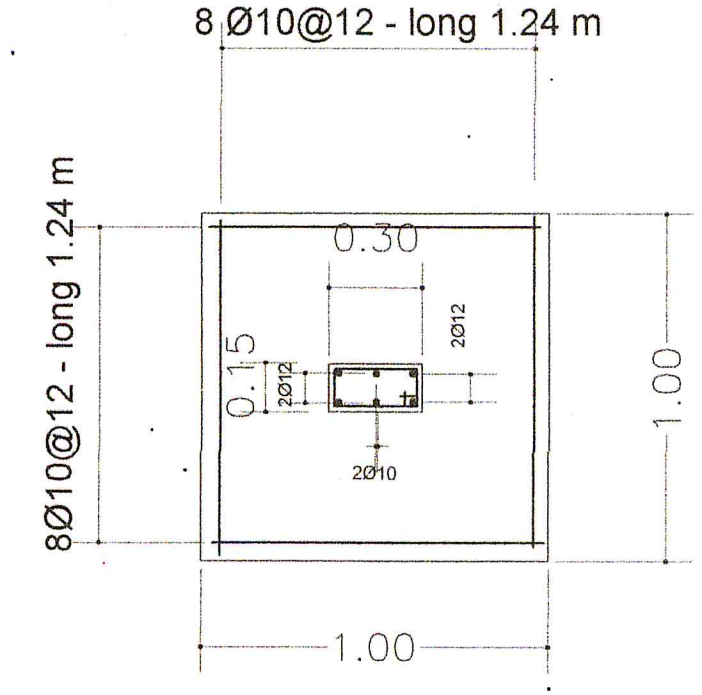

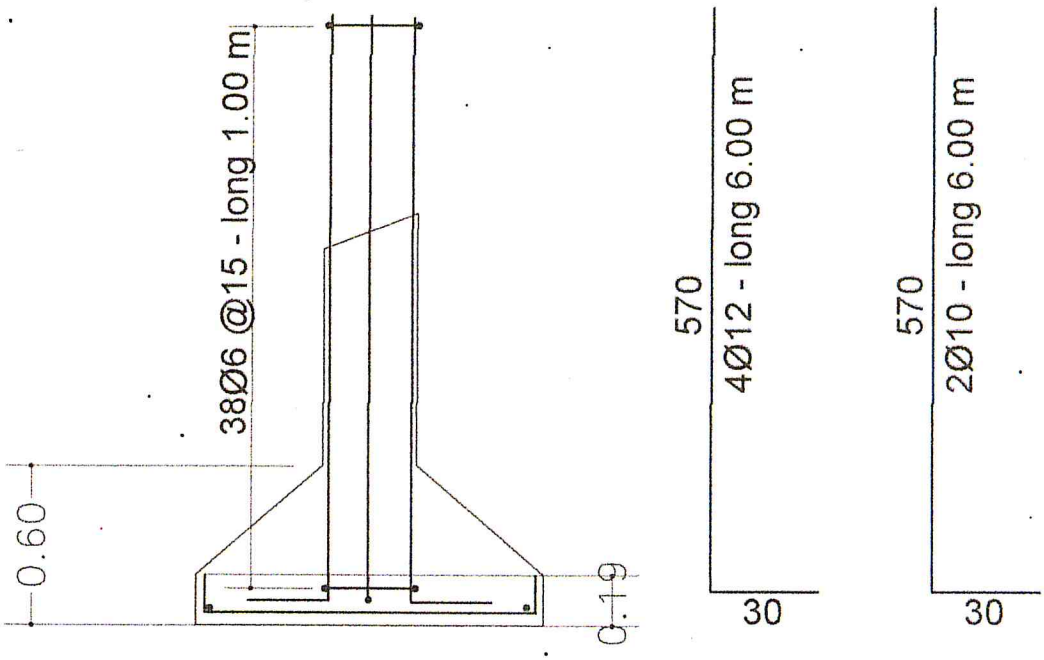

1Ø10 @12 - long 1.24 m

15 94 15

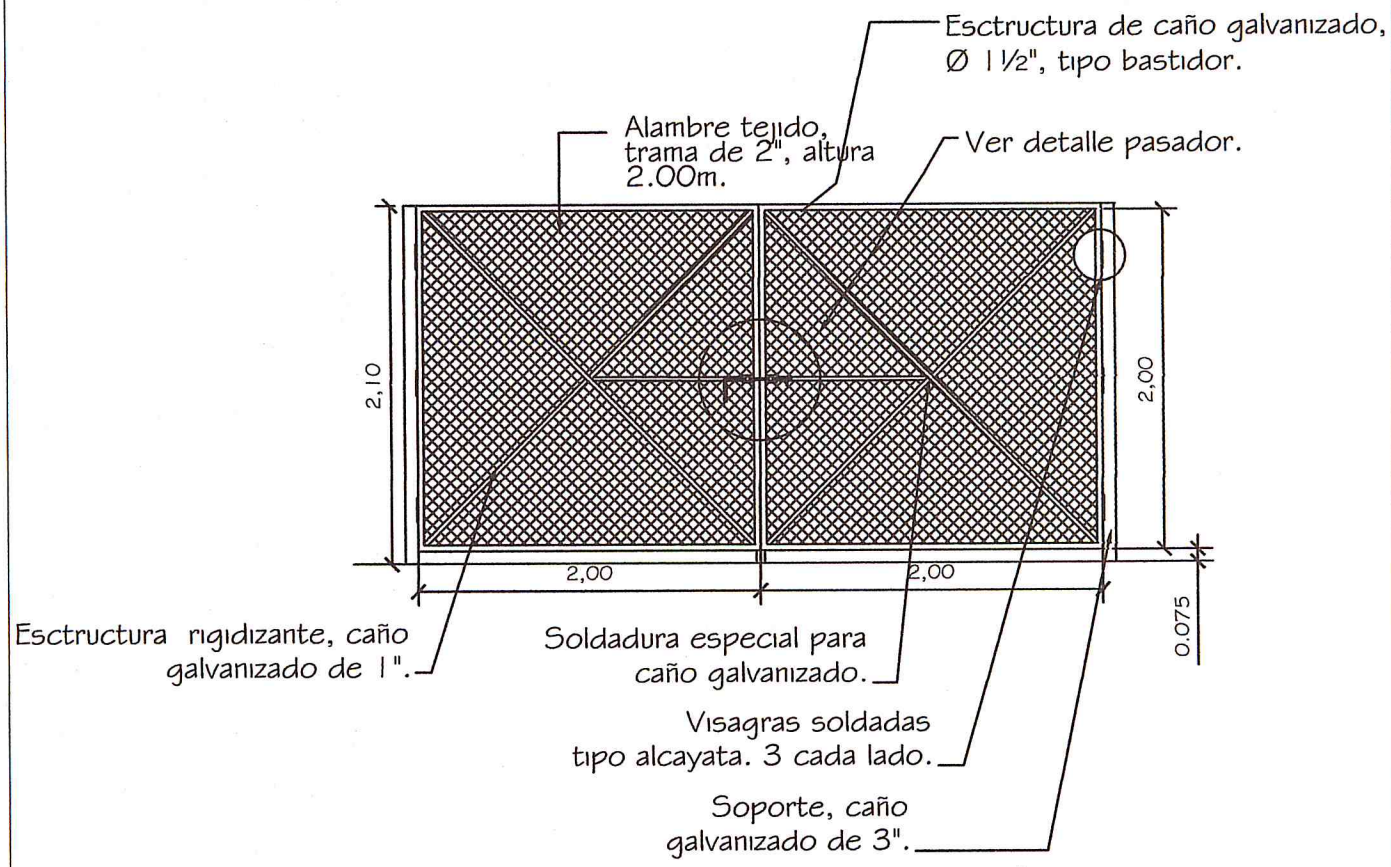

PORTÓN DE ACCESO 4.00 x 2.00

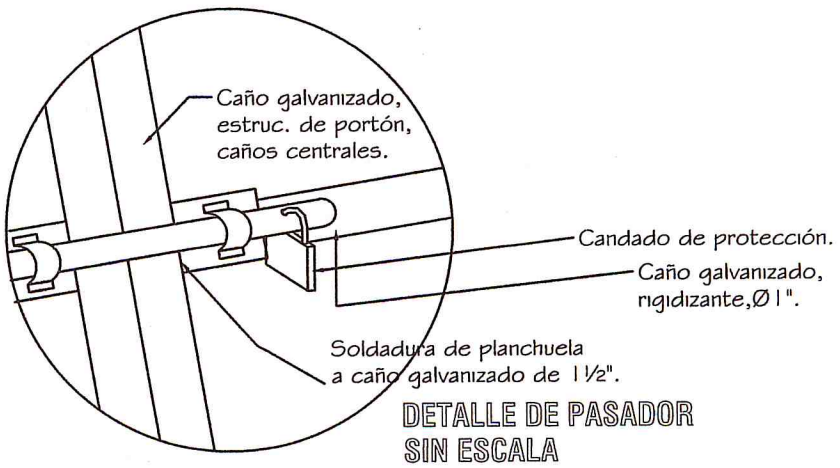

DETALLE DE PASADOR
SIN ESCALA