“EQUIPAMIENTOS PARA INSTITUCIONES ESCOLARES - FONACIDE”

LOTE NRO: 2					
MUEBLES, Contrato Abierto: No , Abastecimiento simultáneo: No					
Ítem	Código Catálogo	Descripción del Bien	dad de Me	resentació	Cantidad
1	56101520-002	Armario de madera	Unidad	UNIDAD	21
2	56121502-9999	Sillas de aula - sin pupitre	Unidad	UNIDAD	263
3	56121509-001	Mesa para computadora	Unidad	UNIDAD	5
4	56101703-002	Escritorio estandar	Unidad	UNIDAD	3
5	56121505-9999	Mesa de clase/aula	Unidad	UNIDAD	260

CD N° 07/2018

ID N°345278

ITEM N° 1

ARMARIOS ALTO PARA DIRECCION Y BIBLIOTECA

ARMARIO ALTO CON 2 PUERTAS ENCHAPADAS

1. **CARACTERISTICAS GENERALES**
   La presente Especificación Técnica establece los requerimientos funcionales, el diseño geométrico, las características constructivas y las dimensiones del mobiliario escolar denominado **"Armario *Alto con 2 puertas enchapadas "*,** para Instituciones Educativas, buscando la máxima simplicidad para las pruebas de recepción, embalaje, transporte y puesta a disposición de los usuarios.

2. **CONSIDERACIONES**
   a. El mobiliario es un equipamiento básico para elevar la calidad de la educación.
   b. Debe ser de fácil fabricación, máxima funcionalidad, versatilidad y durabilidad, de fácil reparación y mantenimiento y mínimo costo del embalaje y transporte.
   c. Los materiales del mobiliario deben ser fáciles de obtener en el país.
   d. En la definición de los materiales a ser utilizados en la fabricación del mobiliario, se cuidará la sostenibilidad ambiental.

3. **DESCRIPCION DEL MOBILIARIO ESCOLAR**
   a. Las medidas del mobiliario y sus componentes serán agrupadas, para facilitar la producción en serie.
   b. Deberá ser diseñado teniendo en cuenta el contexto y creando una relación con la infraestructura escolar, favoreciendo la función educativa.

4. **CARACTERISTICAS FISICOMORFOLOGICAS**
   a. Geométricas
   El mobiliario especificado se define como Armario ***Alto con 2 puertas enchapadas,*** con estructura sólida y cuyas dimensiones y formas se detallan en los siguientes gráficos; o diseños que se acompañan.

5. **SUPERFICIE, PIEZAS ENCHAPADAS,TAPAS, LATERALES, ESTANTES, DIVISORIAS Y PUERTAS**
   Enchapadas en madera terciada de ***Cedro*** de 4 mm. En ambas caras con ***"Tripas o Núcleos compuestos"*** de listones de 35 mm. cada 100 mm. Con bastidores de 50 mm.

   La ***tapa del fondo*** de los armarios será de madera terciada de ***Cedro*** de 6 mm. Encolada y clavadas cada 10 cm.

6. **TAPACANTOS**
   Listones de madera maciza de 10 mm. Encolados y clavados.

7. **BASE - ZOCALO**
   Madera maciza de 20 mm. de espesor.

8. **HERRAJES**
   - Bisagra metálica reforzada tipo ***PIANO***
   - Cerradura cilíndrica tipo ***YALE***
   - Tiradores metálicos en ***U***
   - Pasadores cilíndricos metálicos

9. ACABADO

- ***Superficie interna, pulidas***, aristas redondeadas con lija, enceradas y terminadas con una mano de semi-lustre de color natural.
- ***Superficie externa, bien pulidas*****,** con aplicación de sellador sintético y dos manos de semi-lustre de color natural.

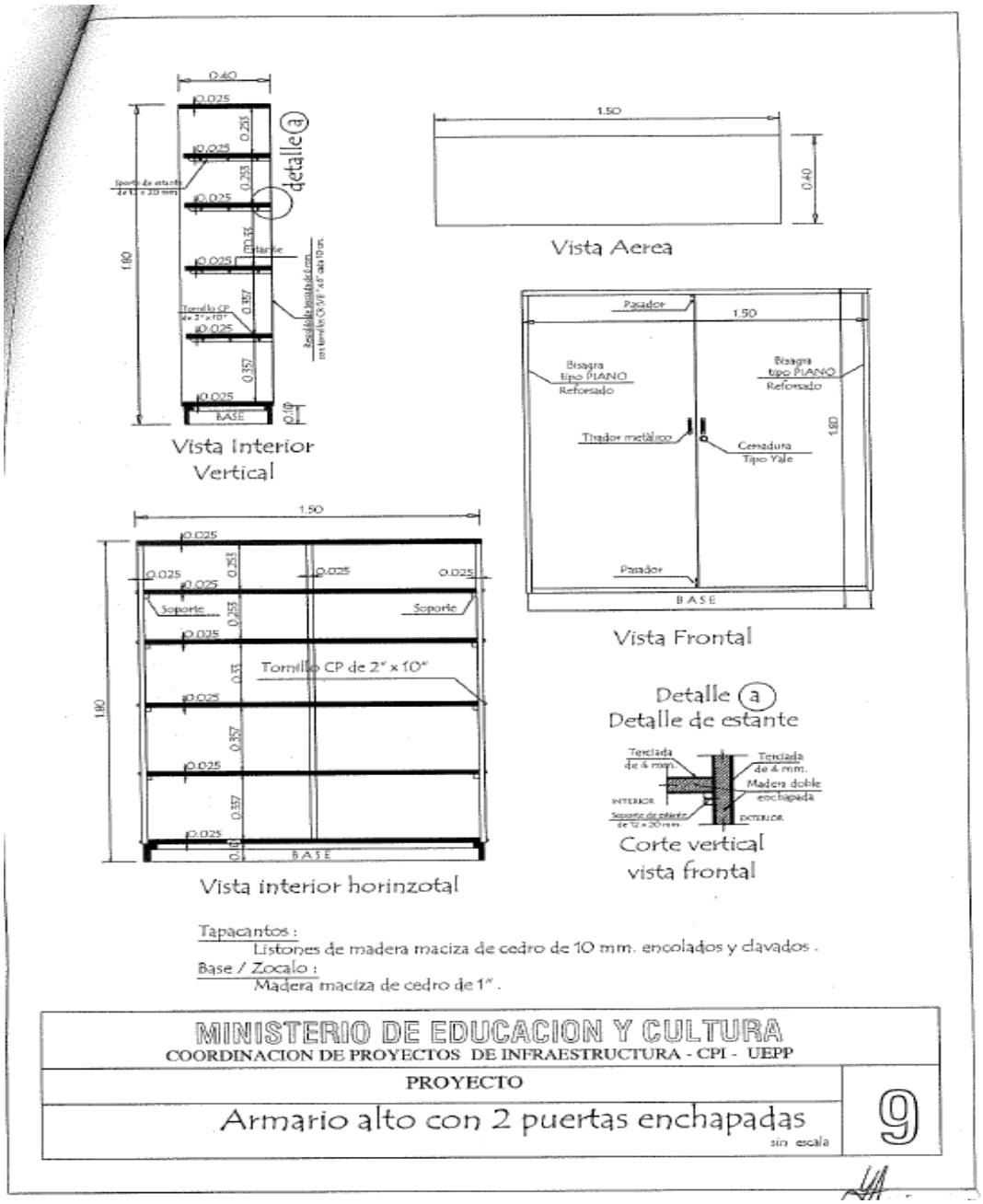

ITEM N° 2

ESPECIFICACIONES TECNICAS

SILLA INDIVIDUAL PARA ALUMNO Y PROFESOR

1.-CARACTERISTICAS GENERALES

La presente Especificación Técnica establece los requerimientos funcionales, el diseño, geométrico, las características constructivas y las dimensiones del mobiliario escolar denominado **"Silla Individual para Alumno y Profesor"**, para la Educación Básica y Media, buscando la máxima simplicidad para las pruebas de recepción, embalaje, transporte y puesta a disposición de los usuarios.

2.-CONSIDERACIONES

2.1. El mobiliario es un equipamiento básico para elevar la calidad de la educación.

2.2. Debe ser de fácil fabricación, máxima funcionalidad, versatilidad y durabilidad, de fácil reparación y mantenimiento y mínimo costo del embalaje y transporte.

2.3. Los materiales del mobiliario deben ser fáciles de obtener en el país.

2.4. En la definición de los materiales a ser utilizados en la fabricación del mobiliario se cuidará la sostenibilidad ambiental.

3.-DESCRIPCION DEL MOBILIARIO ESCOLAR

3.1. Las medidas del mobiliario y sus componentes serán agrupadas para facilitar la producción en serie.

3.2. El mobiliario debe ser multifuncional, a ser utilizado en actividades lectivas, talleres, recreación, alimentación y proyectos grupales.

3.3. Deberá ser diseñado teniendo en cuenta el contexto y creando una relación con la infraestructura escolar, favoreciendo la función educativa y el encuentro entre personas.

4.-CARACTERISTICAS FISICOMORFOLOGICAS

4.1. Geométricas

El mobiliario especificado se define como "Silla Individual para Alumno y Profesor", con estructura sólida y cuyas dimensiones y formas se detallan en los siguientes gráficos.

4.2. Se establecen dos dimensiones para los diversos niveles escolares, considerados como usuarios de estos muebles.

5.-ESTRUCTURA METALICA

Caño cuadrado de acero industrial extra laminado en frío de 20 x 20 mm., con pared de 1.20 mm.

En sus uniones o juntas, serán soldadas, mediante soldadura por arco eléctrico con protección gaseosa en base a sistema MIG-MAG.

En los extremos de las patas llevarán regatones de plástico o goma.

6.-RECUBRIMIENTO

El recubrimiento de la estructura metálica, será en esmalte sintético de color gris claro, de aplicación con soplete, previo tratamiento con anticorrosivo de primera calidad, sujetos a estándares de calidad ambiental, con durabilidad garantizada por las firmas que operan en el mercado local.

Se aceptará, en casos en donde propongan los oferentes, un acabado con aplicación electroestática.
Esmalte de color gris, tipo polvo termoendurecible de aplicación electrostática, previo tratamiento con producto químico anticorrosivo en base a fosfato de zinc, calcio y manganeso.

7.-RESPALDO Y ASIENTO

Respaldo: Listón de madera maciza de cedro de 380 x 75 x 15 mm.
Asiento: Listón de madera maciza de cedro de 380 x 50 x 15 mm.

8.-FIJACION

Las tablitas o listones de madera maciza de cedro serán fijadas a la estructura metálica, con remaches "POP" duroaluminio.

9.-ACABADO EN PIEZA DE MADERA

Las tablitas o listones de madera maciza de cedro, para el respaldo y asiento serán bien pulidas, aristas redondeadas con lija, con aplicación de sellador sintético y 2 (dos) manos de semi-lustre de color natural.

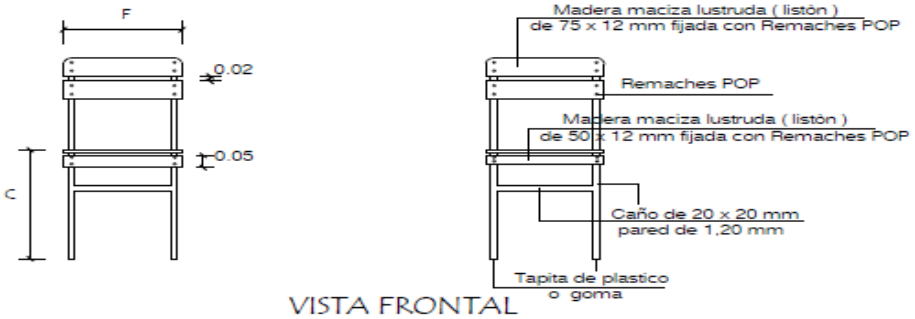

VISTA FRONTAL

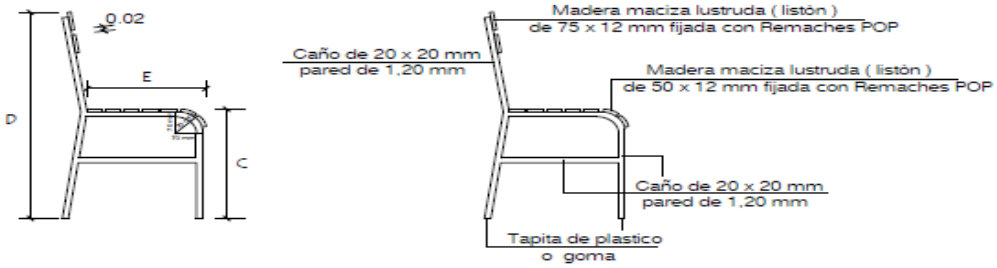

VISTA LATERAL

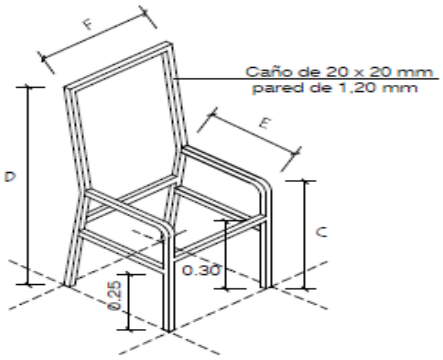

AXONOMETRICA DE ESTRUCTURA METÁLICA

Medidas de sillas (cms.)				
Elementos	C	D	E	F
1er. ciclo	40	77	35	34
2do. y 3er. ciclo y de la media	45	83	39	38

MINISTERIO DE EDUCACION Y CULTURA

DIRECCIÓN DE INFRAESTRUCTURA - DEPARTAMENTO DE MOBILIARIO

Silla para alumno y profesor

ARTICULO 201 a / b

ITEM N° 3

MESA PARA COMPUTADORA

1. CARACTERISTICAS GENERALES

La presente Especificación Técnica establece los requerimientos funcionales, el diseño geométrico, las características constructivas y las dimensiones del mobiliario escolar denominado “Mesa para Computadora”, para Instituciones Educativas, buscando la máxima simplicidad para las pruebas de recepción, embalaje, transporte y puesta a disposición de los usuarios.

2. CONSIDERACIONES

a. El mobiliario es un equipamiento básico para elevar la calidad de la educación.
b. Debe ser de fácil fabricación, máxima funcionalidad, versatilidad y durabilidad, de
c. fácil reparación y mantenimiento y mínimo costo del embalaje y transporte.
d. Los materiales del mobiliario deben ser fáciles de obtener en el país. En la definición de los materiales a ser utilizados en la fabricación del mobiliario, se cuidará la sostenibilidad ambiental.

3. DESCRIPCION DEL MOBILIARIO ESCOLAR

a. Las medidas del mobiliario y sus componentes serán agrupadas, para facilitar la producción en serie.
b. El mobiliario debe ser funcional, a ser utilizado en la sala de informática.

4. CARACTERISTICAS FISICOMORFOLOGICAS

a. Geométricas El mobiliario especificado se define como **Mesa para Computadora**, con estructura sólida y cuyas dimensiones y formas se detallan en los siguientes gráficos; o diseños que se acompañan.

5. 5. ESTRUCTURA METALICA

5.1 Caño Tubular de acero industrial extra laminado en frío de Ø 1” x 1,50 mm. Como mínimo de pared. En sus uniones o juntas, serán soldadas mediante soldadura por arco eléctrico con protección gaseosa en base a sistema MIG - MAG. En los extremos superiores e inferiores de los caños serán tapados los orificios libres, con chapas y con soldadura en base a sistema **MIG – MAG.** En los extremos de las patas llevarán accesorios con sistema de altura regulable.

6. RECUBRIMIENTO

a. El recubrimiento de la estructura metálica, será en esmalte sintético de color gris claro, de aplicación con soplete, previo tratamiento con anticorrosivos de primera calidad, sujetos a estándares de calidad ambiental, con durabilidad garantizada por las firmas que operan en el mercado local. Se aceptará, en casos que propongan los oferentes, un acabado con aplicación Electroestática. Esmalte de color gris, tipo polvo termoendurecible de aplicación electrostática, previo tratamiento con producto químico anticorrosivo tricatònico en base a fosfato de zinc, calcio y manganeso.

PIEZAS EN MATERIAL DE MADERA

7. SUPERFICIES, PIEZAS ENCHAPADAS, TAPA Y POLLERA

Enchapadas en madera terciada de Cedro de 4 mm. en ambas caras con

“Tripas o Núcleos “compuestos con listones de 35 mm. cada 10 mm. con bastidores de 50 mm.

8. TAPACANTOS

Listones de madera maciza de 10 mm. encolados y clavad

9. ACABADO EN PIEZAS DE MADERA

• **Superficies internas, pulidas**, aristas redondeadas con lija, enceradas y terminadas con una mano de semi-lustre de color natural.

• **Superficies externas, bien pulidas**, con aplicación de sellador sintéticas y dos manos de semi-lustre de color natural.

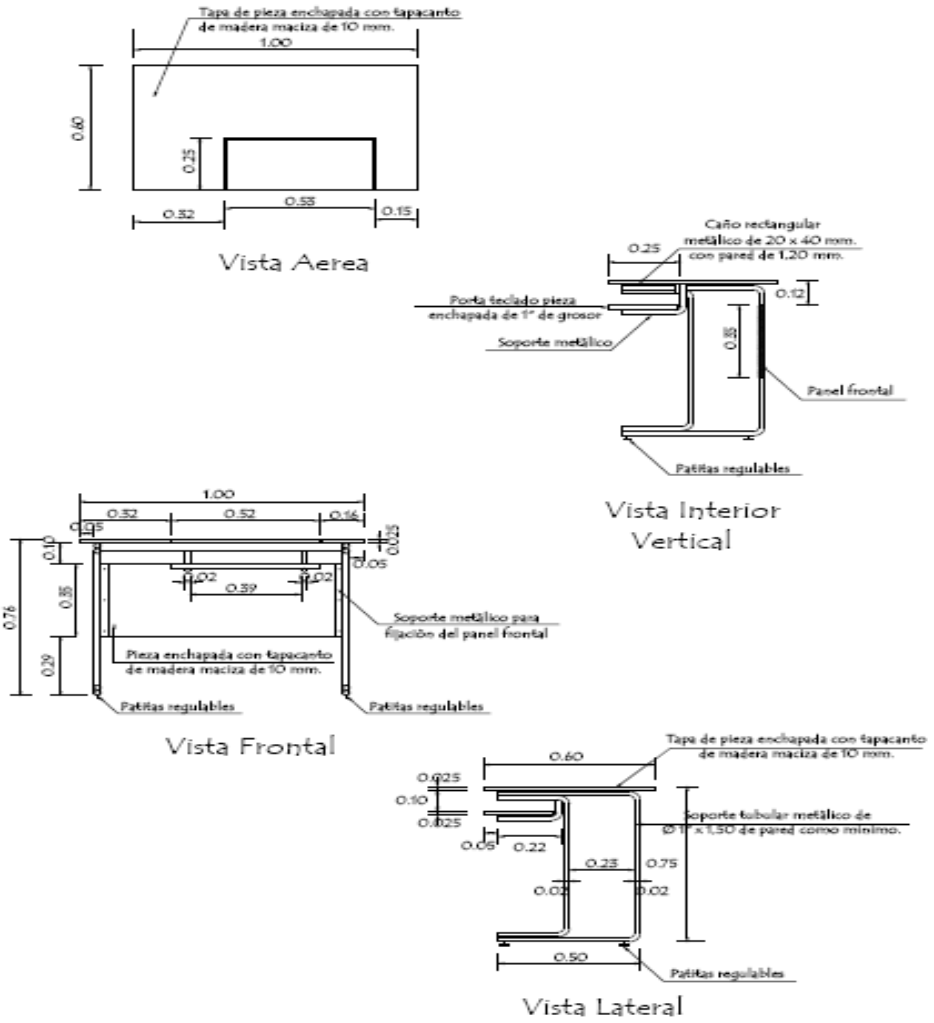

MINISTERIO DE EDUCACION Y CULTURA COORDINACION DE PROYECTOS DE INFRAESTRUCTURA - CPI - UEPP	
PROYECTO	2
Mesa para Computadora sin escala	

ITEM N° 4

ESCRITORIO PARA PROFESOR

10. ESCRITORIO PROFESOR

1. **CARACTERISTICAS GENERALES**
   La presente Especificación Técnica establece los requerimientos funcionales, el diseño geométrico, las características constructivas y las dimensiones del mobiliario escolar denominado ***"Escritorio para Secretaria y Profesor"***, para la Educación Inicial, Básica y Media, buscando la máxima simplicidad para las pruebas de recepción, embalaje, transporte y puesta a disposición de los usuarios.

2. **CONSIDERACIONES**
   a. El mobiliario es un equipamiento básico para elevar la calidad de la educación.
   b. Debe ser de fácil fabricación, máxima funcionalidad, versatilidad y durabilidad, de fácil reparación y mantenimiento y mínimo costo del embalaje y transporte.
   c. Los materiales del mobiliario deben ser fáciles de obtener en el país.
   d. En la definición de los materiales a ser utilizados en la fabricación del mobiliario, se cuidará la sostenibilidad ambiental.

3. **DESCRIPCION DEL MOBILIARIO ESCOLAR**
   a. Las medidas del mobiliario y sus componentes serán agrupadas, para facilitar la producción en serie.
   b. El mobiliario debe ser multifuncional, a ser utilizado en actividades lectivas, talleres y proyectos grupales.
   c. Deberá ser diseñado teniendo en cuenta el contexto y creando una relación con la infraestructura escolar, favoreciendo la función educativa y el encuentro entre personas.

4. **CARACTERISTICAS FISICOMORFOLOGICAS**
   a. Geométricas
   El mobiliario especificado se define como **Escritorio *para Secretaria y Profesor,*** con estructura sólida y cuyas dimensiones y formas se detallan en los siguientes gráficos; o diseños que se acompañan.

5. **ESTRUCTURA METALICA**
   Caño cuadrado de acero industrial extra laminado en frío de 30 x 30 mm. con pared de 1,20 mm.
   En sus uniones o juntas, serán soldadas mediante soldadura por arco eléctrico con protección gaseosa en base a sistema ***MIG - MAG***.
   En los extremos de las patas llevarán accesorios con sistema de altura regulable.

6. **RECUBRIMIENTO**
   El recubrimiento de la estructura metálica, será en esmalte sintético de color gris claro, de aplicación con soplete, previo tratamiento con anticorrosivos de primera calidad, sujetos a estándares de calidad ambiental, con durabilidad garantizada por las firmas que operan en el mercado local.

Se aceptará, en casos que propongan los oferentes, un acabado con aplicación Electroestática.
Esmalte de color gris, tipo polvo termoendurecible de aplicación electrostática, previo tratamiento con producto químico anticorrosivo tricatònico en base a fosfato de zinc, calcio y manganeso.

PIEZAS EN MATERIAL DE MADERA

7. SUPERFICIES, PIEZAS ENCHAPADAS, TAPA, POLLERA Y CAJONERA

Enchapadas en madera terciada de ***Cedro*** de 4 mm. En ambas caras con ***"Tripas o Núcleos "compuestos*** con listones de 35 mm. Cada 10 mm. Con bastidores de 50 mm.

8. TAPACANTOS

Listones de madera maciza de 10 mm. Encolados y clavados.

9. HERRAJES

- Cerradura cilíndrica tipo ***YALE***
- Tiradores metálicos en ***U***

10. ACABADO EN PIEZAS DE MADERA

- ***Superficie interna, pulidas***, aristas redondeadas con lija, enceradas y terminadas con una mano de semi-lustre de color natural.
- ***Superficie externa, bien pulidas*****,** con aplicación de sellador sintético y dos manos de semi-lustre de color natural.

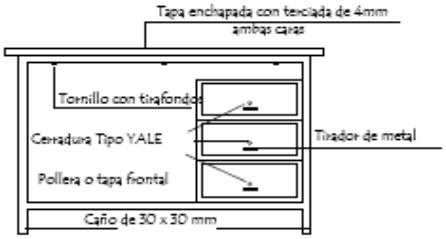

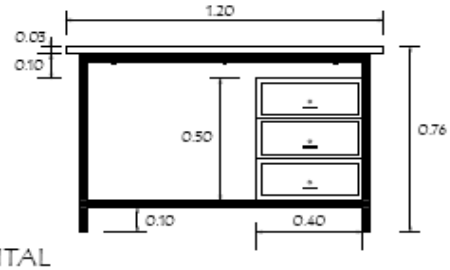

VISTA FRONTAL

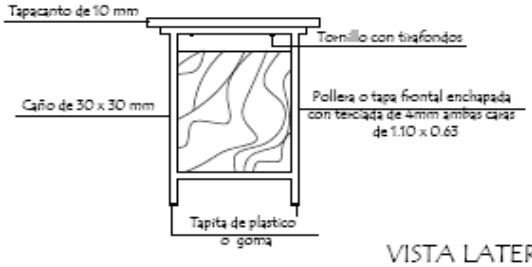

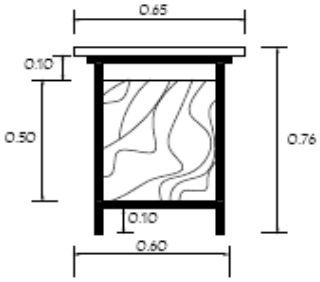

VISTA LATERAL

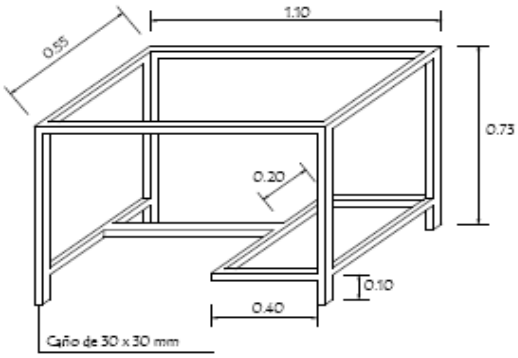

AXONOMÈTRICA DE ESTRUCTURA METÃLICA

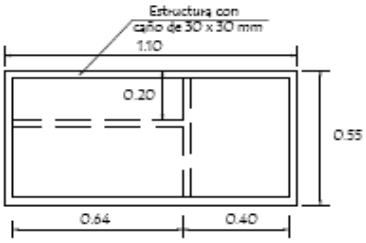

PLANTA DE ESTRUCTURA METÃLICA

MINISTERIO DE EDUCACION Y CULTURA

COORDINACION DE PROYECTOS DE INFRAESTRUCTURA - CPI - UEPP

PROYECTO

1.11 Escritorio Profesor – SUPERVISION

sin escala

9

ITEM N° 5

ESPECIFICACIONES TECNICAS

PUPITRE INDIVIDUAL PARA ALUMNO

1.-CARACTERISTICAS GENERALES

La presente Especificación Técnica establece los requerimientos funcionales, el diseño, geométrico, las características constructivas y las dimensiones del mobiliario escolar denominado **"Pupitre Individual para Alumno"**, para la Educación Básica y Media, buscando la máxima simplicidad para las pruebas de recepción, embalaje, transporte y puesta a disposición de los usuarios.

2.-CONSIDERACIONES

2.1. El mobiliario es un equipamiento básico para elevar la calidad de la educación.

2.2. Debe ser de fácil fabricación, máxima funcionalidad, versatilidad y durabilidad, de fácil reparación y mantenimiento y mínimo costo del embalaje y transporte.

2.3. Los materiales del mobiliario deben ser fáciles de obtener en el país.

2.4. En la definición de los materiales a ser utilizados en la fabricación del mobiliario se cuidará la sostenibilidad ambiental.

3.-DESCRIPCION DEL MOBILIARIO ESCOLAR

3.1. Las medidas del mobiliario y sus componentes serán agrupadas para facilitar la producción en serie.

3.2. El mobiliario debe ser multifuncional, a ser utilizado en actividades lectivas, talleres, recreación, alimentación y proyectos grupales.

3.3. Deberá ser diseñado teniendo en cuenta el contexto y creando una relación con la infraestructura escolar, favoreciendo la función educativa y el encuentro entre personas.

4.-CARACTERISTICAS FISICOMORFOLOGICAS

4.1. Geométricas

El mobiliario especificado se define como PUPITRE INDIVIDUAL PARA ALUMNO, con estructura sólida y cuyas dimensiones y formas se detallan en los siguientes gráficos.

4.2. Se establecen dos dimensiones para los diversos niveles escolares, considerados como usuarios de estos muebles.

5.-ESTRUCTURA METALICA

Caño cuadrado de acero industrial extra laminado en frío de 30 x 30 mm. todos los caños deberán ser de 1.20 mm. de pared.

En sus uniones o juntas soldadas mediante soldadura por arco eléctrico con protección gaseosa en base a sistema MIG-MAG.

Los extremos superiores e inferiores de los caños serán tapados con chapas y soldadura en base a sistema MIG-MAG.

6.-RECUBRIMIENTO

El recubrimiento de la estructura metálica, será en esmalte sintético de color gris claro, de aplicación con soplete, previo tratamiento con anticorrosivos de primera calidad, sujetos a

estándares de calidad ambiental, con durabilidad garantizada por las firmas que operan en el mercado local.
Se aceptará, en casos que propongan los oferentes, un acabado con aplicación electroestática.
Esmalte de color gris, tipo polvo termoendurecible de aplicación electrostática, previo tratamiento con producto químico anticorrosivo en base a fosfato de zinc, calcio y manganesio.

7.-MATERIALES EN MADERA TAPAS Y PORTAUTILES

Enchapadas con madera terciada de 4 mm. de CEDRO, en ambas caras con "tripas" o núcleos compuestos de listones de 35 mm. cada 10 mm., con bastidores de 50 mm.
Tapas: 0.60 x 0.50 x 0.03 mts.
Porta útiles: 0.50 x 0.26 x 0.02 mts. **(En los Pupitres para alumnos del Pre-Escolar no llevarán portaútiles)**

8.-TAPACANTOS

Tapa superior, listones de madera maciza de 10 x 30 mm; encolados y clavados.
Porta útiles, listones de madera maciza de 10 x 20 mm; encolados y clavados.

9.-TAPA DE FONDO DE PORTAUTILES

Madera maciza o placa multilaminada de 10 mm.

10.-FIJACION

Tapas y porta útiles, serán fijados con tornillos tirafondo.

11.-ACABADO – PIEZAS DE MADERA

Superficie interna pulida, aristas redondeadas con lija, enceradas y terminadas con una mano de semi-lustre, en color natural.
Superficie externa, bien pulida, con aplicación de sellador sintético y 2 (dos) manos de semi-lustre, en color natural.

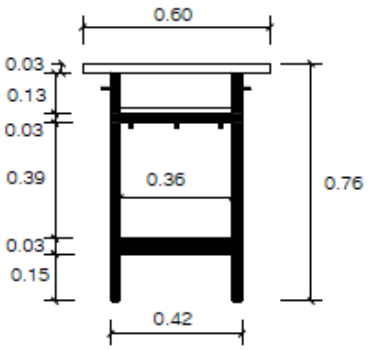

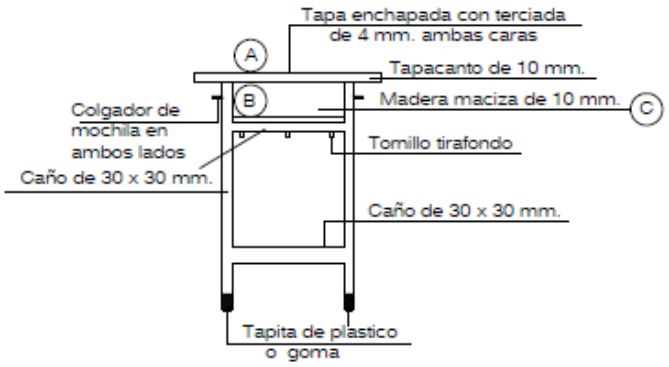

VISTA FRONTAL

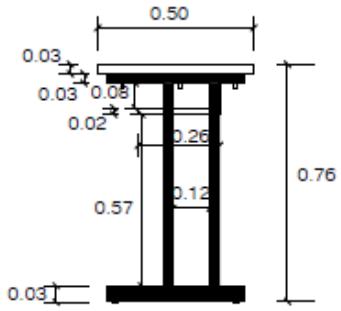

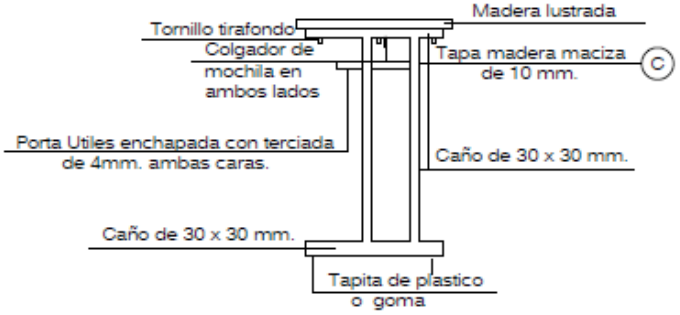

VISTA LATERAL

Articulo	Altura de pupitre individual para alumno
101 a	66 cms.
101 b	76 cms.

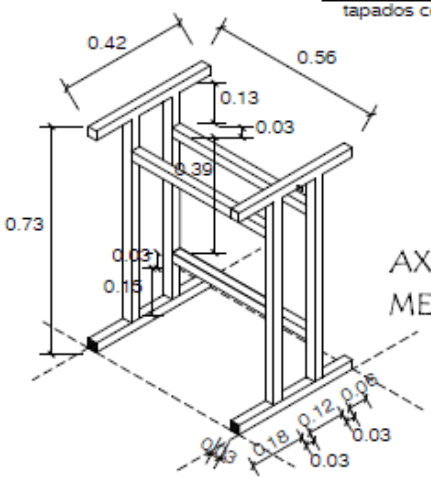

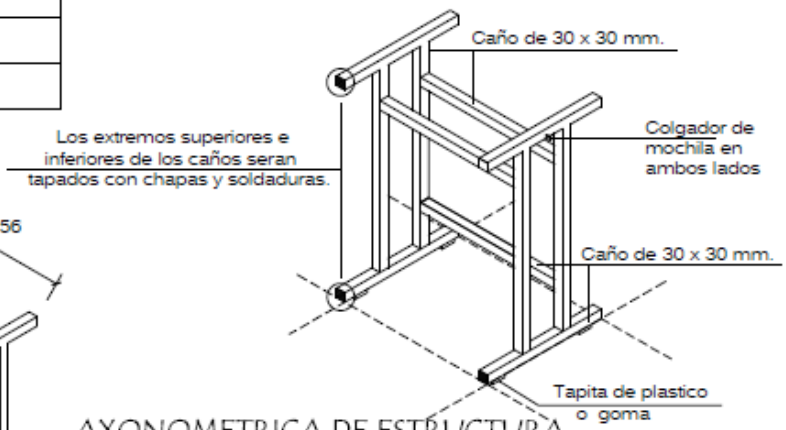

AXONOMETRICA DE ESTRUCTURA METÁLICA

A B Maderas enchapadas con terciada de 4 mm. ambas caras.

C Madera maciza lustrada

MINISTERIO DE EDUCACION Y CULTURA

DIRECCIÓN DE INFRAESTRUCTURA - DEPARTAMENTO DE MOBILIARIO

Pupitre individual para alumno

ARTICULO 101 a / b