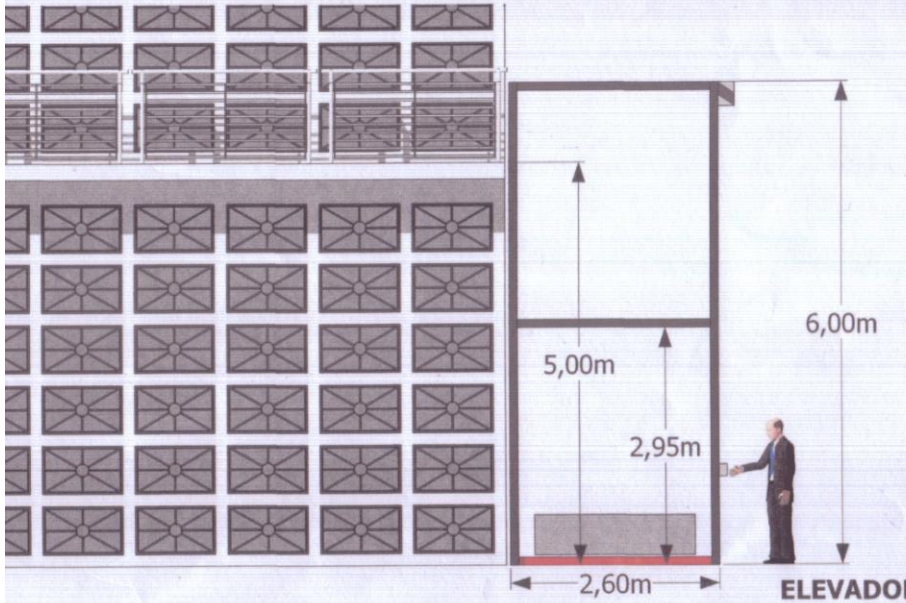

ELEVADOR PARA CAJA

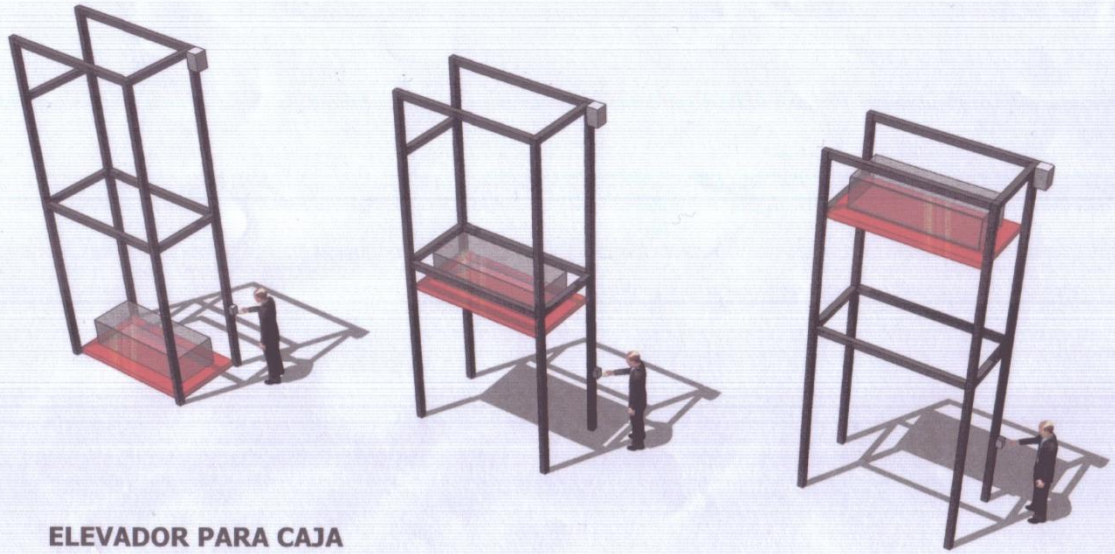

ELEVADOR PARA CAJA

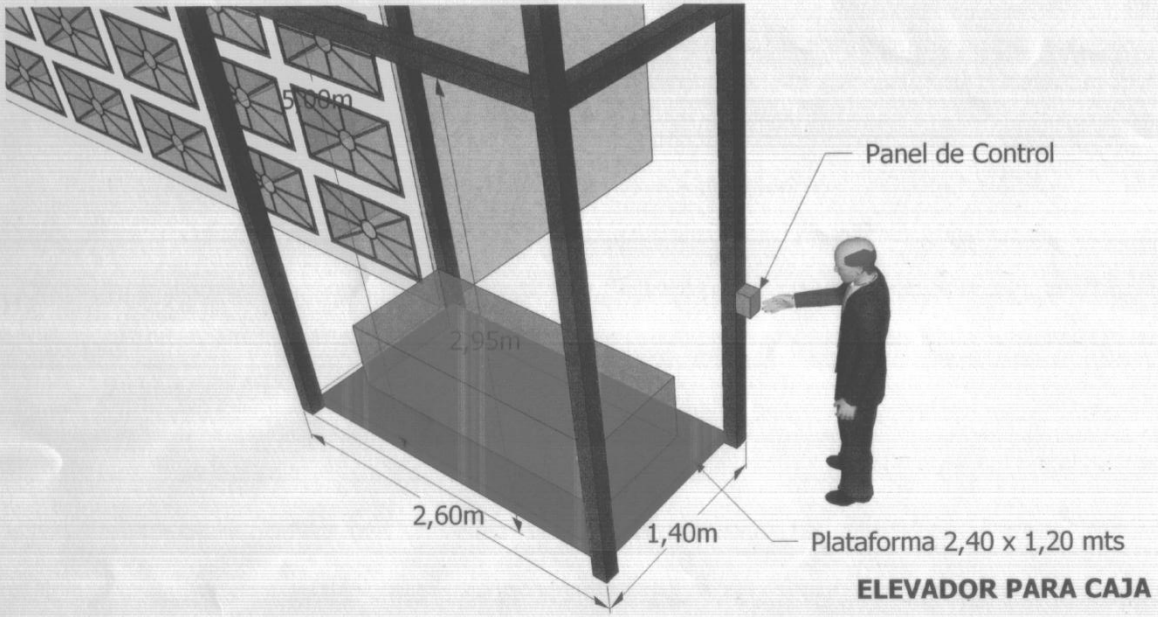

ELEVADOR PARA CAJA

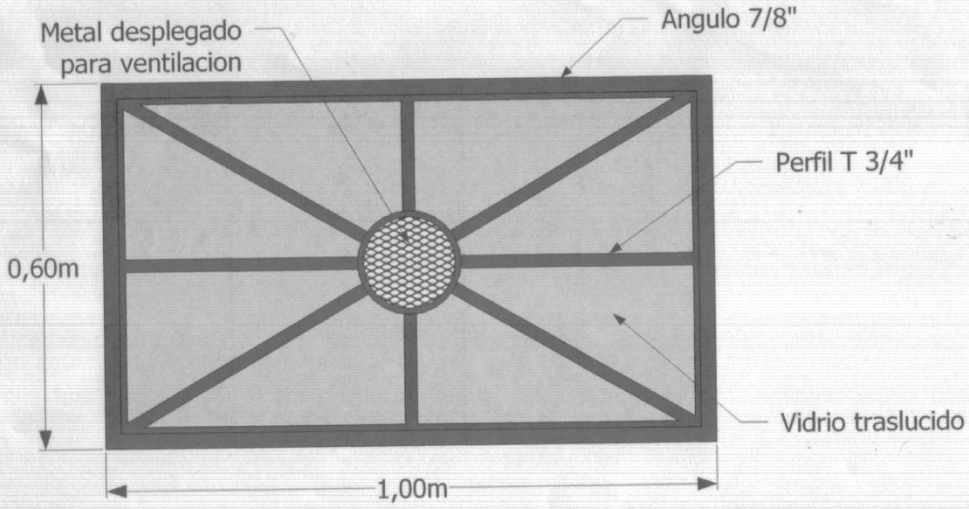

PUERTA METALICA DE CAMAS

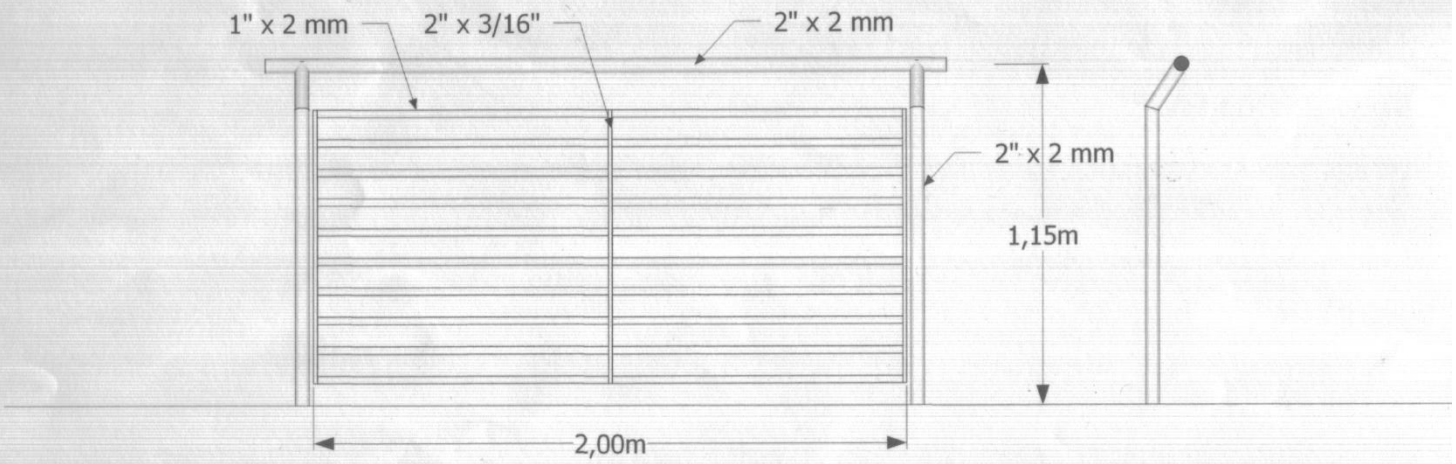

BARANDA METALICA DESMONTABLE

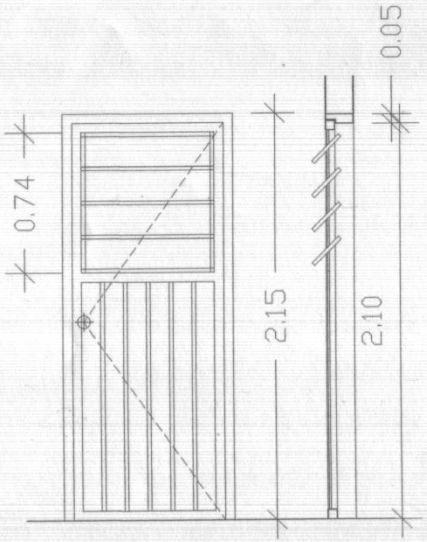

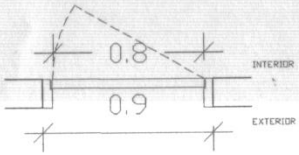

P1

TIPO:	PUERTA CON BALANCIN
MARCO:	REBAJE SIMPLE CHAPA Nº16
HOJA:	CHAPA DOBLADA Nº20
TERMINACION:	2 CAPAS ANTIOXIDANTE-PINTURA AL ACEITE
HERRAJES:	FICHA DE 5 AGUJEROS REVERSIBLE CERRADURA CILINDRICA MANIJA POMO
CANTIDAD:	2

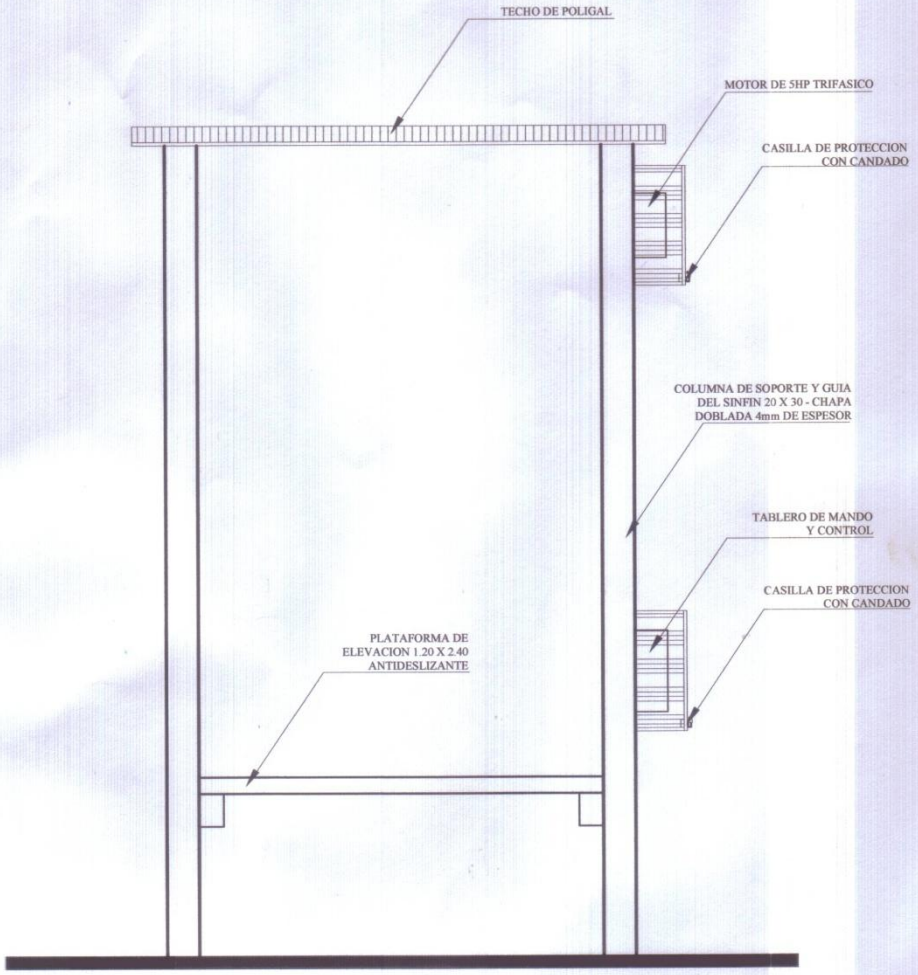

DETALLE EN VISTA
FRONTAL DE ELEVADOR
COLUMBARIO ELECTRICO

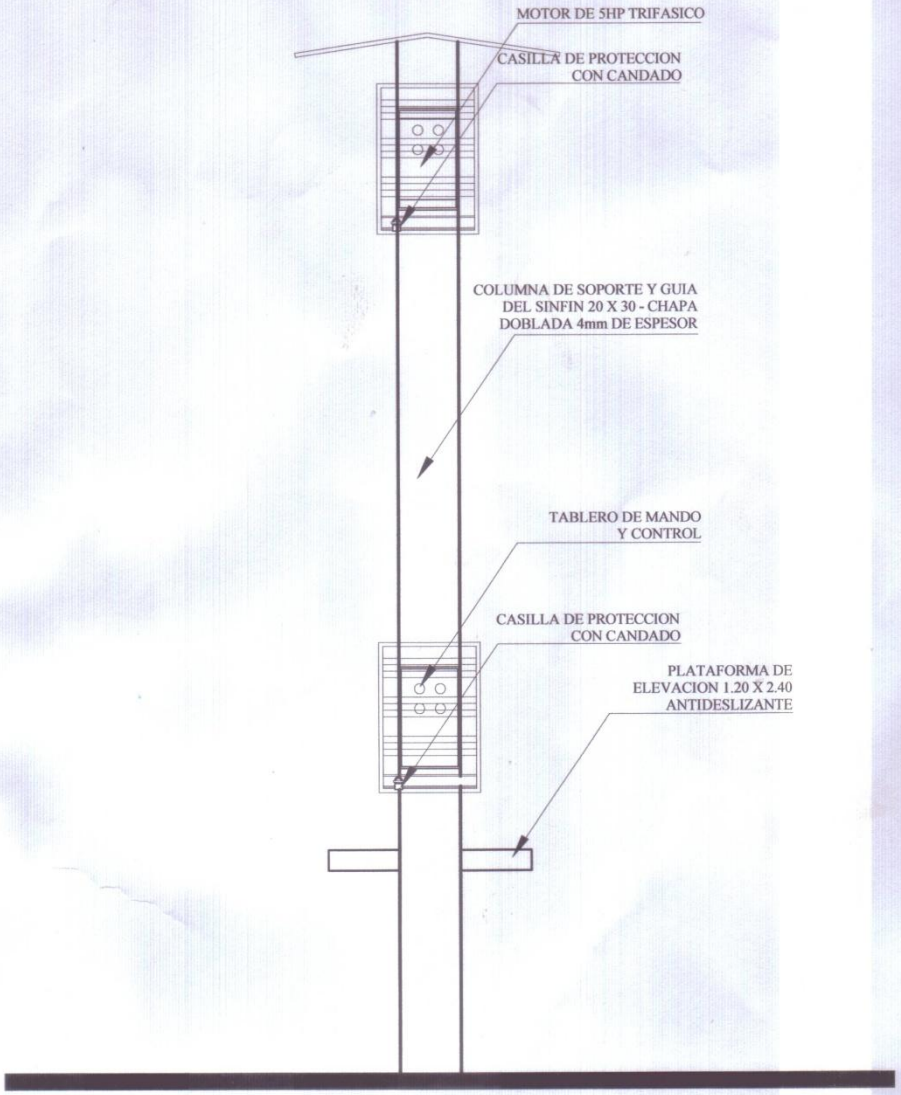

DETALLE EN VISTA
LATERAL DE ELEVADOR
COLUMBARIO ELECTRICO