Ministerio Público
Confianza en la Justicia

SG1 - Silla Giratoria 1

Medidas:0.54 m x 0.49 m; alto 1.30 m

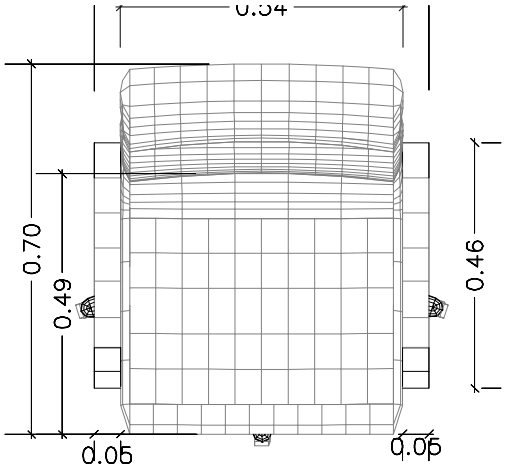

PLANTA

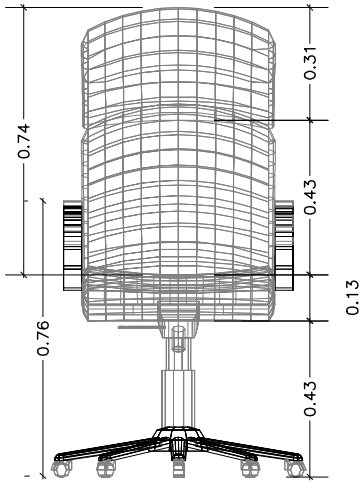

VISTA FRONTAL

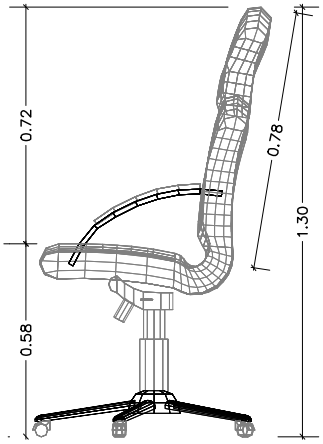

VISTA LATERAL

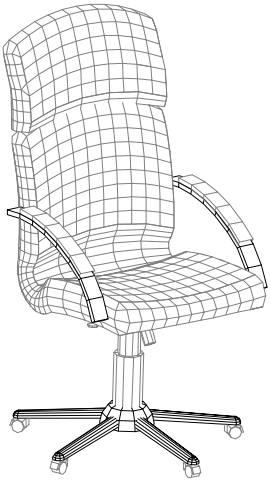

PERSPECTIVA

ESPECIFICACIÓN TÉCNICA:

Silla giratoria, tipo Presidente, con apoya brazos cromados en tubo de acero SAE elíptico 1020 45x20x1,5mm, revestidos parcialmente con espuma y cuero natural color negro.
Respaldo alto y asiento monobloc, con espuma de poliuretano inyectado, de 50mm de espesor, densidad D55, indeformable, con concha interna de prensado multilaminado de 15mm de espesor y borde frontal ligeramente curvada en el asiento, revestidos con cuero natural con 10 a 12 líneas de espesor.

Base giratoria reclinable, con 5 hastas curvas equidistantes, inyectadas en aluminio estructural pulido y buchas de fijación de las ruedas inyectadas en poliamida 6.6 con carga de fibra de vidrio. Ruedas de doble giro de poliamida 6.6 con banda de rodaje en poliuretano inyectado de 3mm de espesor, eje central apoyado en esfera de rodamiento de acero.

Placa superior de la base en chapa de acero para fijación del asiento, con pintura eletroestática, sistema de reclinación con eje horizontal excéntrico, que permite mayor comodidad al reclinar la silla y trabamiento en cualquier posición de reclinado, regulación de presión del cilindro con manivela de empuñadura, palancas de accionamiento y manivelas inyectados en polietileno.

Tubo central en acero SAE 1020 ∅ 50x1,50mm, encastre conico de presición tipo "cone morse" (ángulo de 1°26'16") entre las hastas, mecanismo de regulación de altura de la base neumático y bucha telescópica de terminación en polietileno.