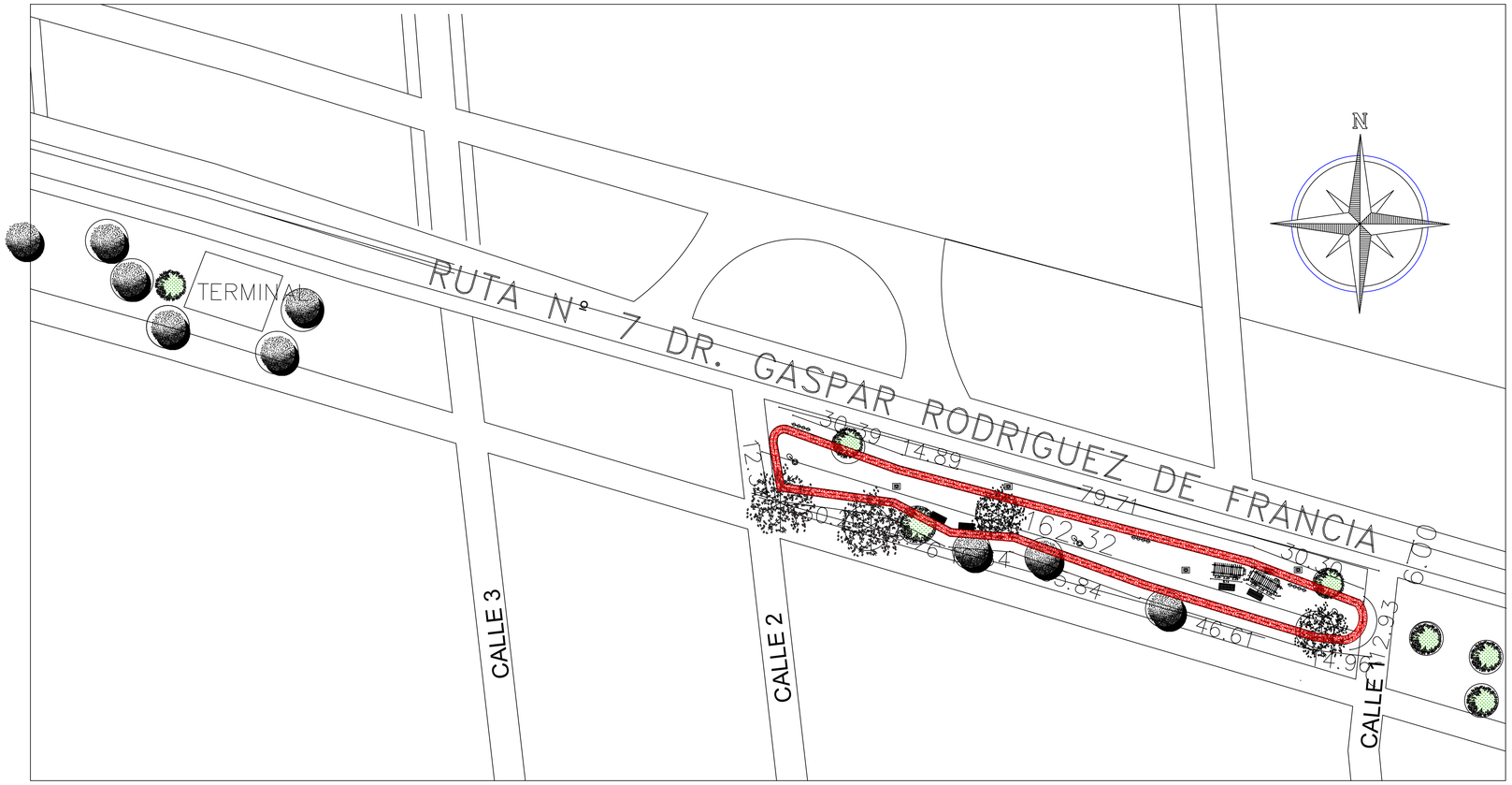

REFERENCIAS

- Bancos de Madera y metal
- Luminarias CON LUZ INDIRECTA
- Luminarias tipo AP de 200w c/luz halógena c/amarillo
- Alumbrado tipo AP 400 W de doble artefacto
- Basurero c/ clasificador de metal
- CHº Columna de Hº Aº Luminarias Altas
- Ligustrina
- Helechos
- Arboles frutales
- Lapacho Rosado
- Ceiba
- Florales
- CICLOVIA de Hº Hco. 2,10 m
- PARADA DE BUS

Obs.: todos los datos númericos de la presente referencia como 1.25; 2.70 etc. se refiere al ancho de la calzada

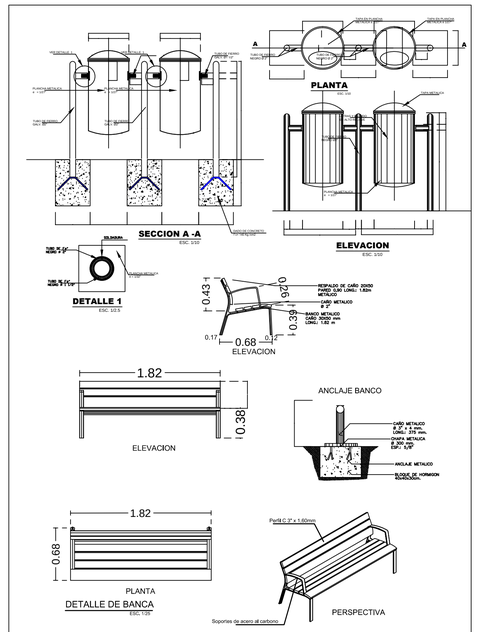

MUNICIPALIDAD DE JOSÉ DOMINGO OCAMPOS

TEMA: CICLOVIA

LAMINA: BANCOS Y BASUREROS

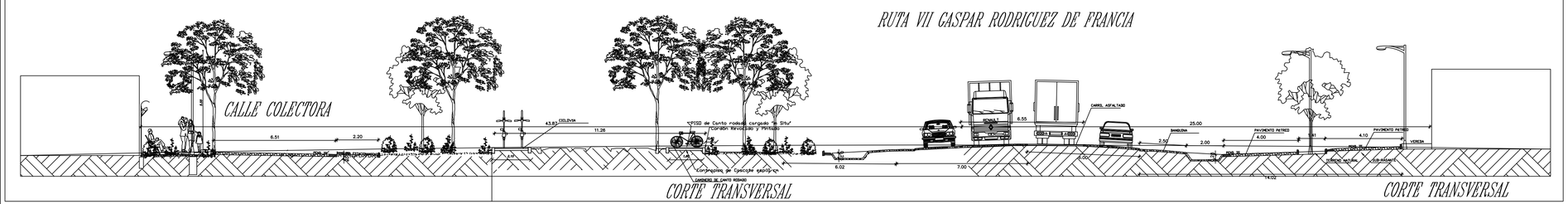

MUNICIPALIDAD DE JOSÉ DOMINGO OCAMPOS

PROYECTO : BICI SENDA

UBICACIÓN : RUTA VII CENTRO MARGEN SUR

DETALLES EN GENERAL

PROYECTISTA : ARQ. BERNARDO ROBERTO MORAY

FECHA : ABRIL 2018 ESCALA : INDICADA

V° B° PROYECTISTA