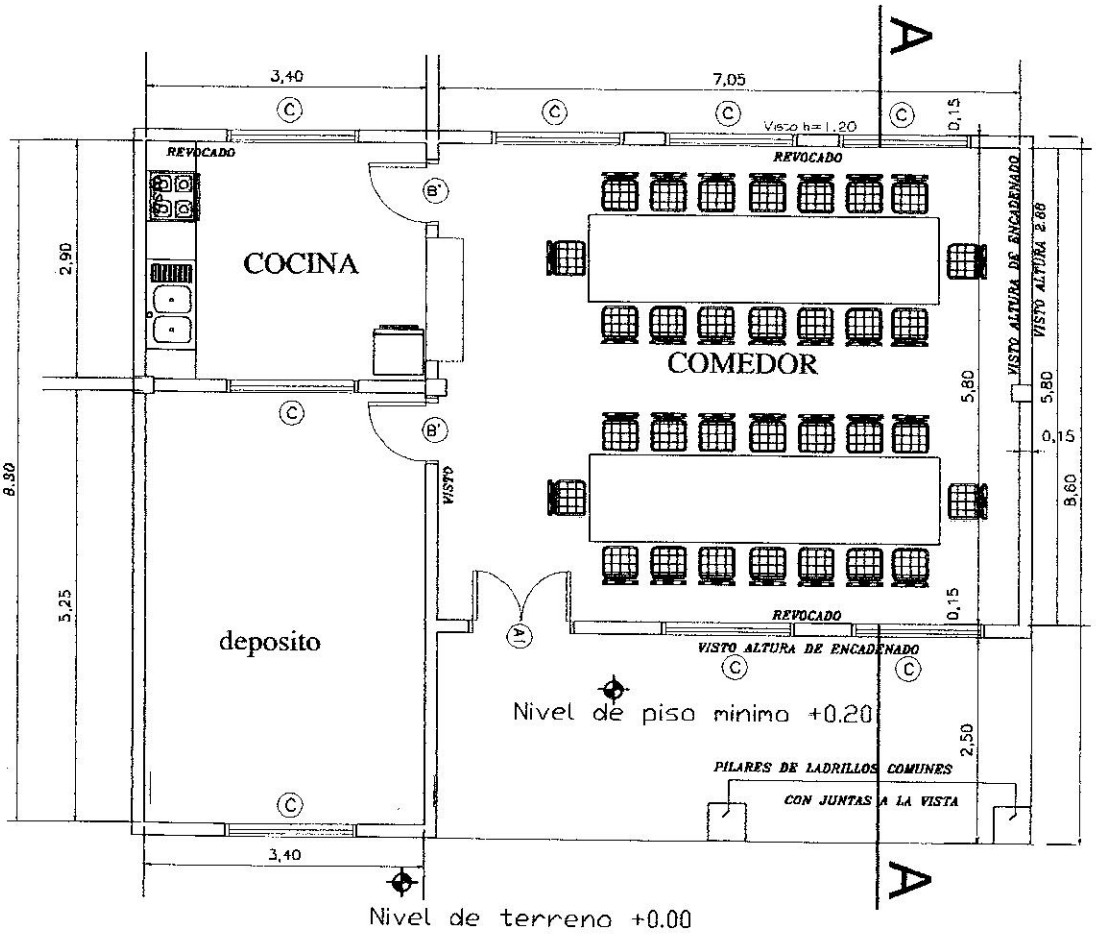

PLANTA ---------- ESC. 1/75

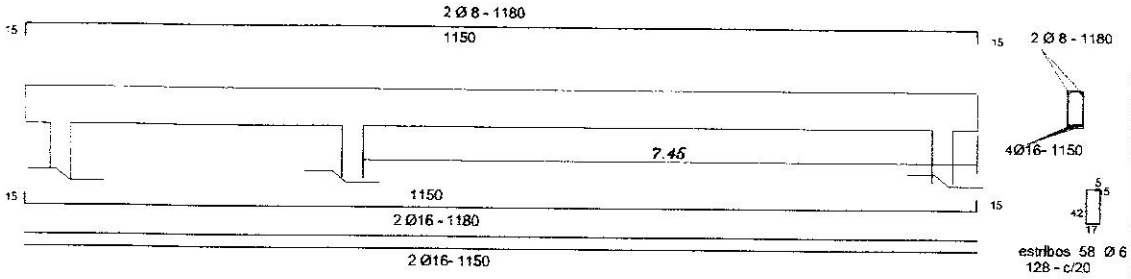

Viga de H°A° 0.20x0.45

MINISTERIO DE EDUCACION Y CULTURA

DIRECCION DE INFRAESTRUCTURA
EQUIPO TÉCNICO DE INFRAESTRUCTURA MEC/BID

Proyecto	COMEDOR TIPO 1	1
PLANTA ARQUITECTONICA Esc. 1/75		

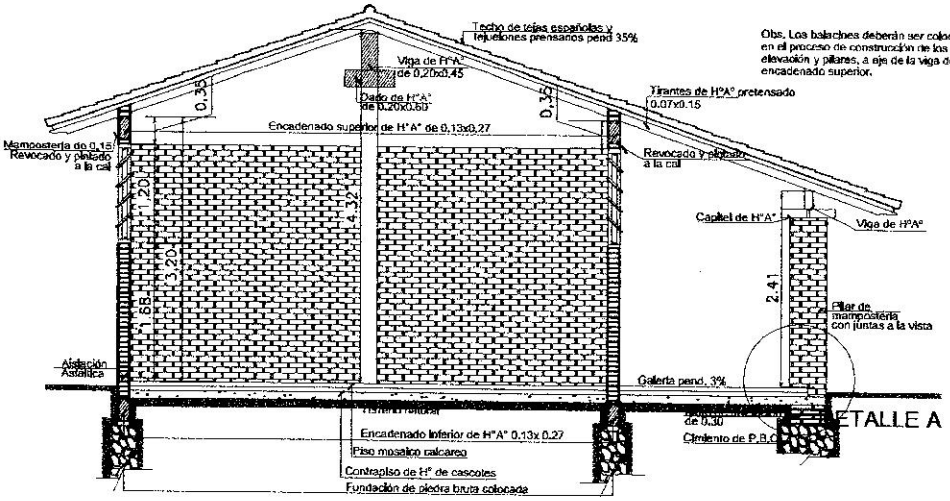

CORTE A - A

Esc. 1/75

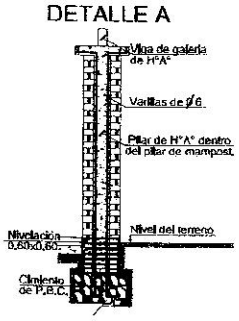

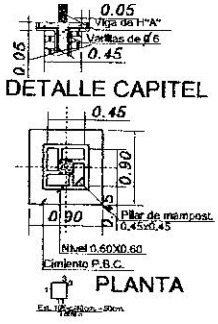

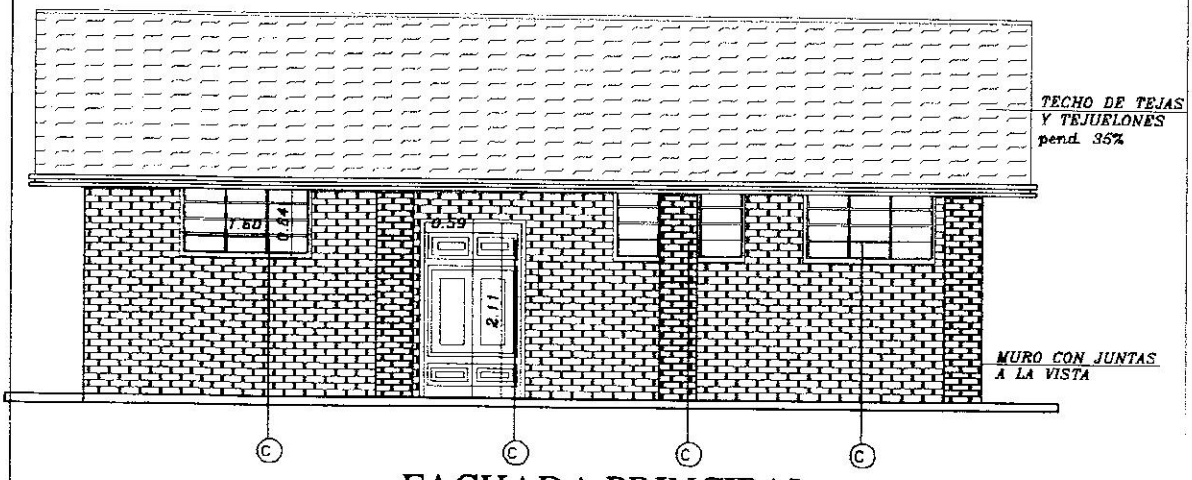

FACHADA PRINCIPAL

MINISTERIO DE EDUCACION Y CULTURA

DIRECCION DE INFRAESTRUCTURA

EQUIPO TÉCNICO DE INFRAESTRUCTURA MEC/BID

Proyecto	COMEDOR TIPO 1	2
	CORTE Y FACHADA Esc. 1/75	

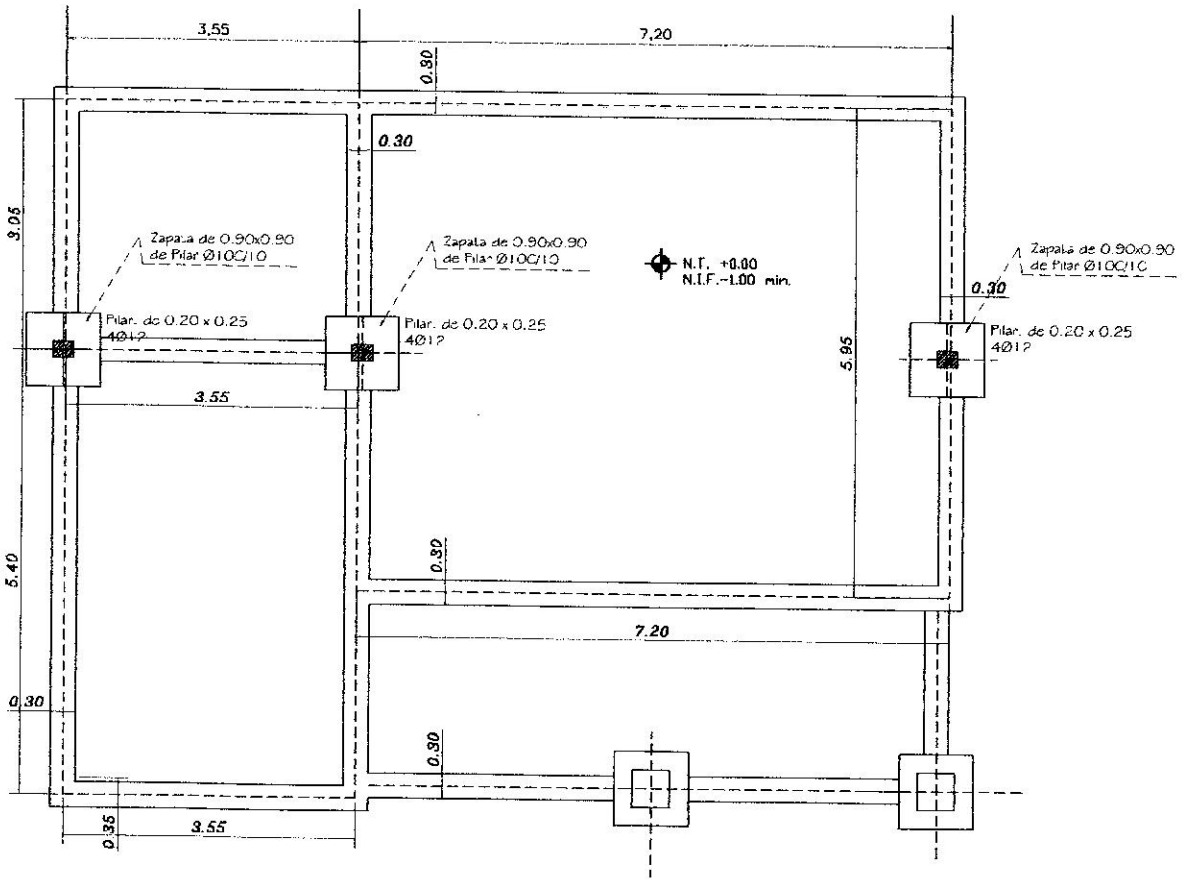

MINISTERIO DE EDUCACION Y CULTURA

DIRECCION DE INFRAESTRUCTURA
EQUIPO TÉCNICO DE INFRAESTRUCTURA MEC/BID

Proyecto	COMEDOR Y COCINA - TIPO 1	3
	PLANTA DE CIMENTACION Esc. 1/75	

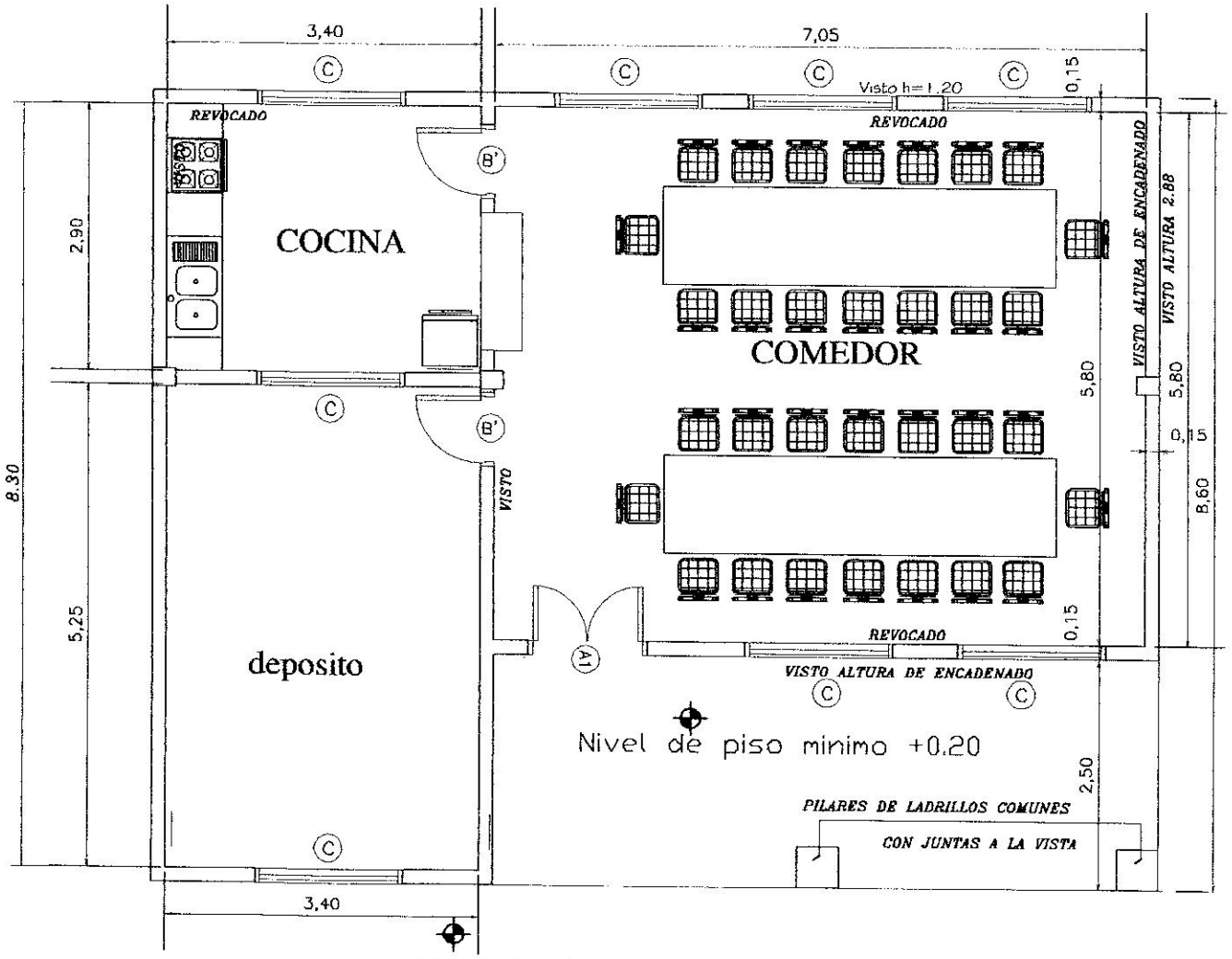

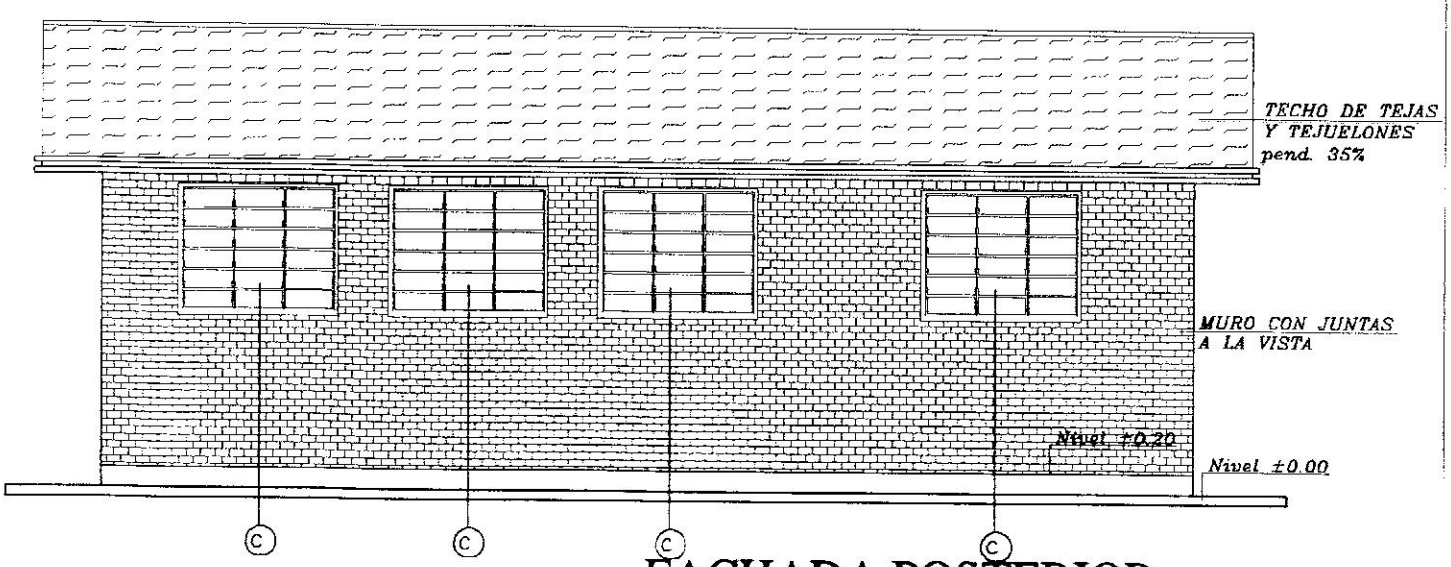

FACHADA POSTERIOR

MINISTERIO DE EDUCACION Y CULTURA

COORDINACION DE INFRAESTRUCTURA

COMEDOR TIPO 1

3.4

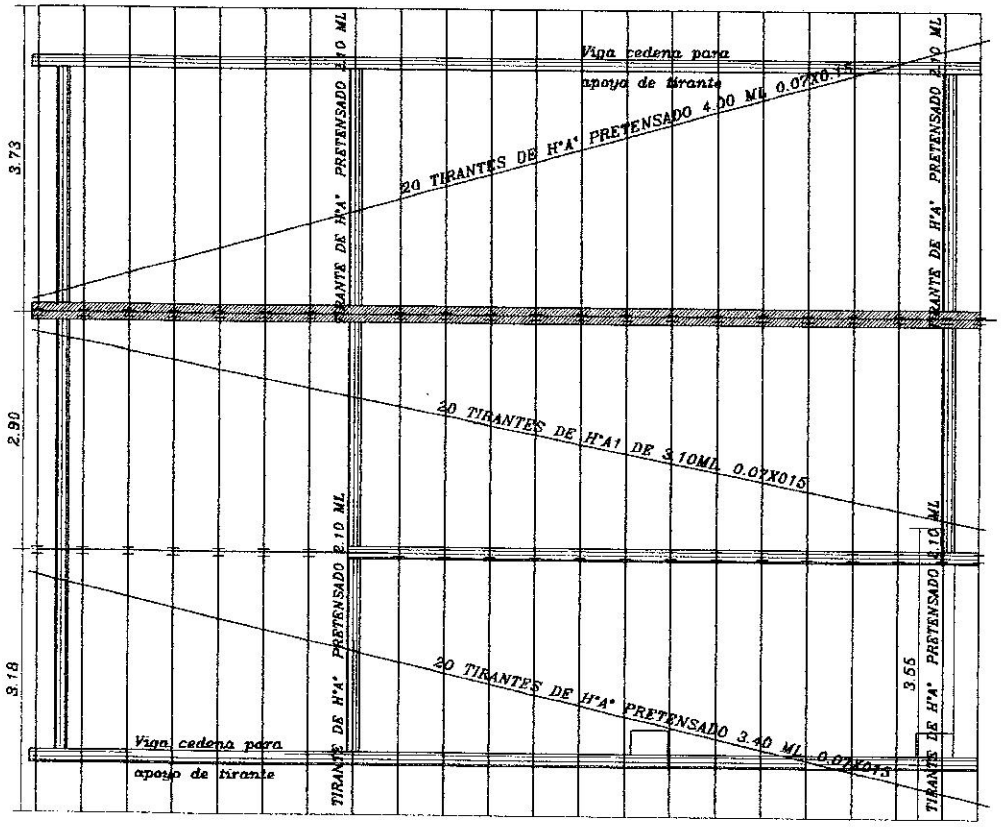

PLANTA ---------- ESC. 1/75

Obs.: Los aleros extremos del bloques serán de 0.40m. y los aleros longitudinales del bloque serán de 0.70m., contados del lado de la galeria apartir de la viga de apoyo del tirante, y en el opuesto apartir del muro.

MINISTERIO DE EDUCACION Y CULTURA DIRECCION DE INFRAESTRUCTURA EQUIPO TÉCNICO DE INFRAESTRUCTURA MEC/BID		
Proyecto	COMEDOR TIPO 1	4
PLANTA DE TECHO Esc. 1/75		

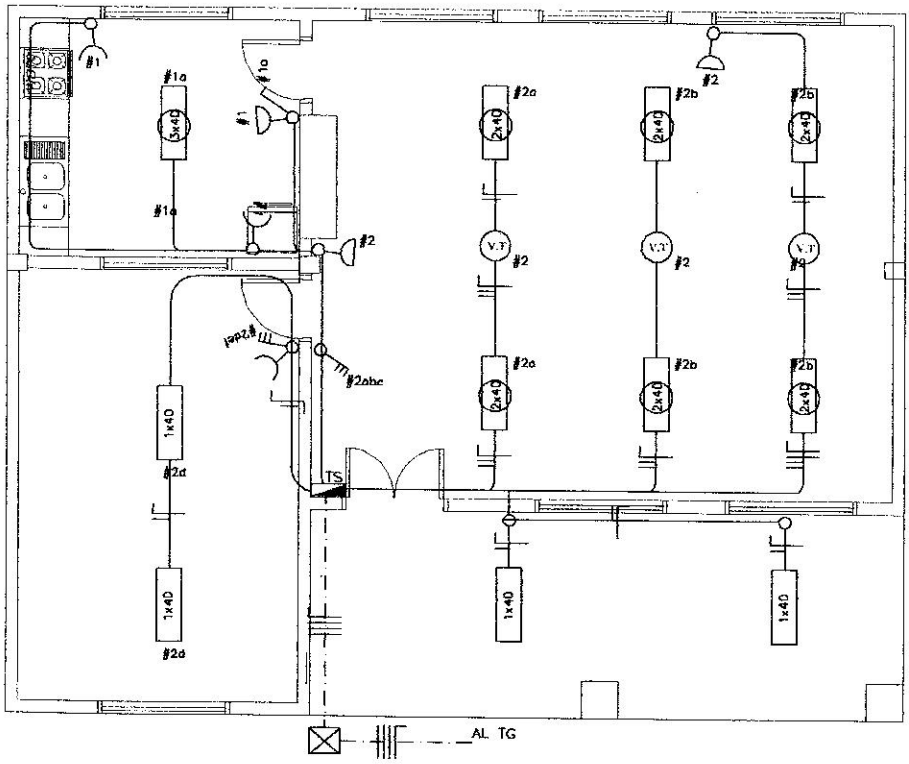

PLANTA ---------- ESC. 1/75

MINISTERIO DE EDUCACION Y CULTURA DIRECCION DE INFRAESTRUCTURA EQUIPO TÉCNICO DE INFRAESTRUCTURA MEC/BID		
Proyecto	COMEDOR TIPO 1	5
	ESQUEMA I. ELECTRICA Esc. 1/75	

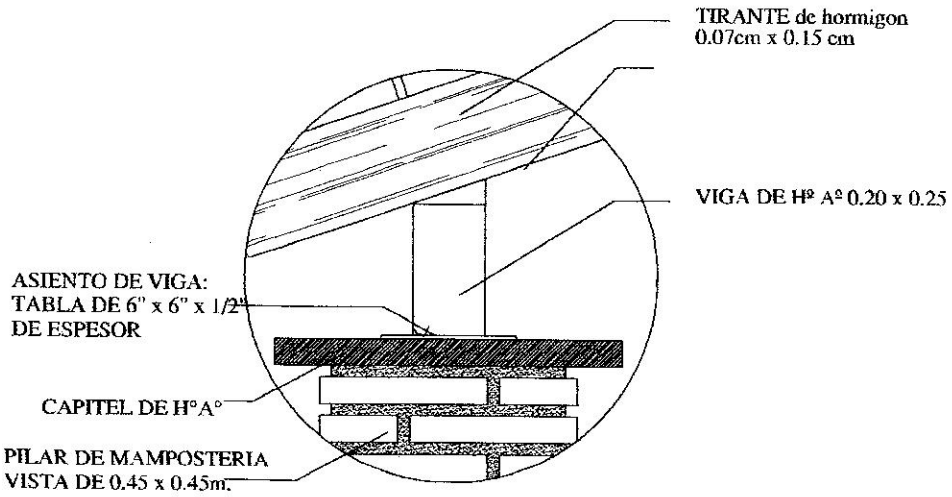

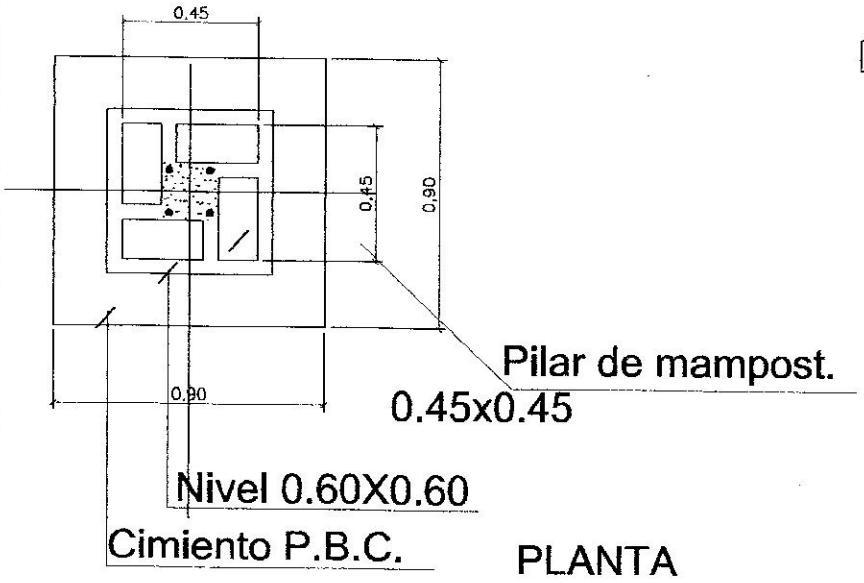

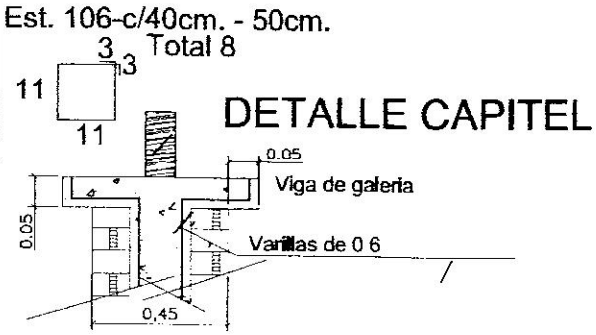

MINISTERIO DE EDUCACION Y CULTURA COORDINACION DE INFRAESTRUCTURA	6
COMEDOR TIPO 1	

MINISTERIO DE EDUCACION Y CULTURA

COORDINACION DE INFRAESTRUCTURA

COMEDOR TIPO 1

7

ENCADENADO SUPERIOR E INFERIOR PARA MURO DE 0.15

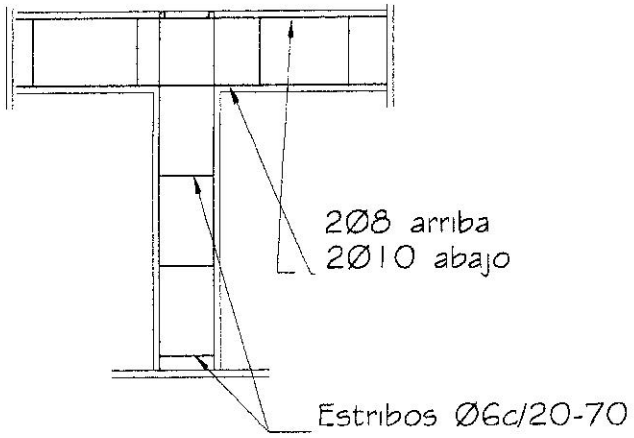

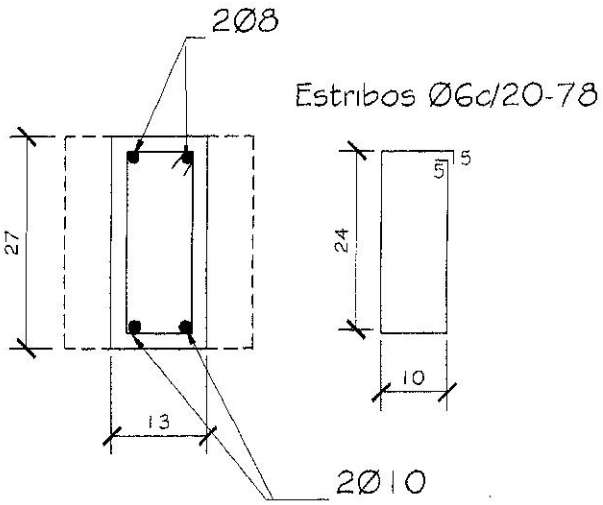

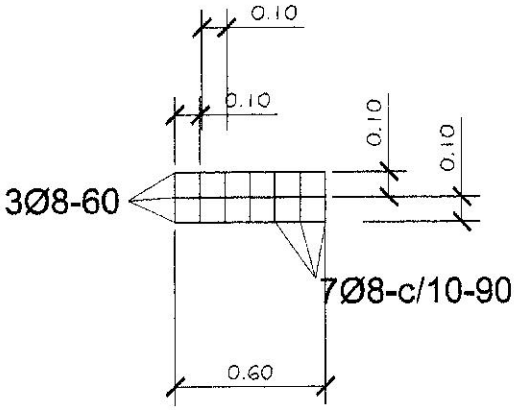

Dado de H°0.20x0.60

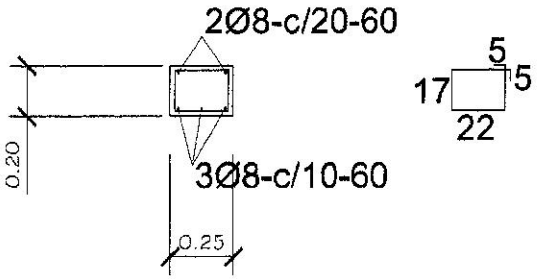

Viga H°A° 0.20x0.45

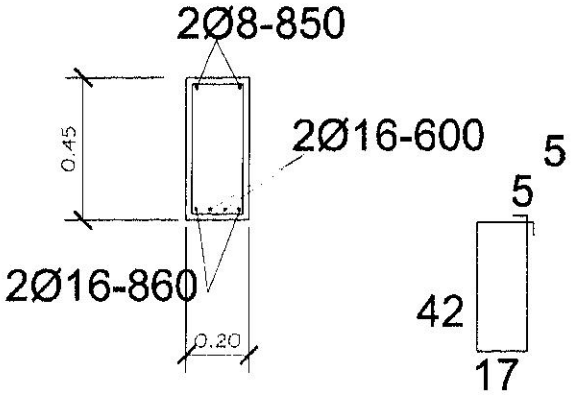

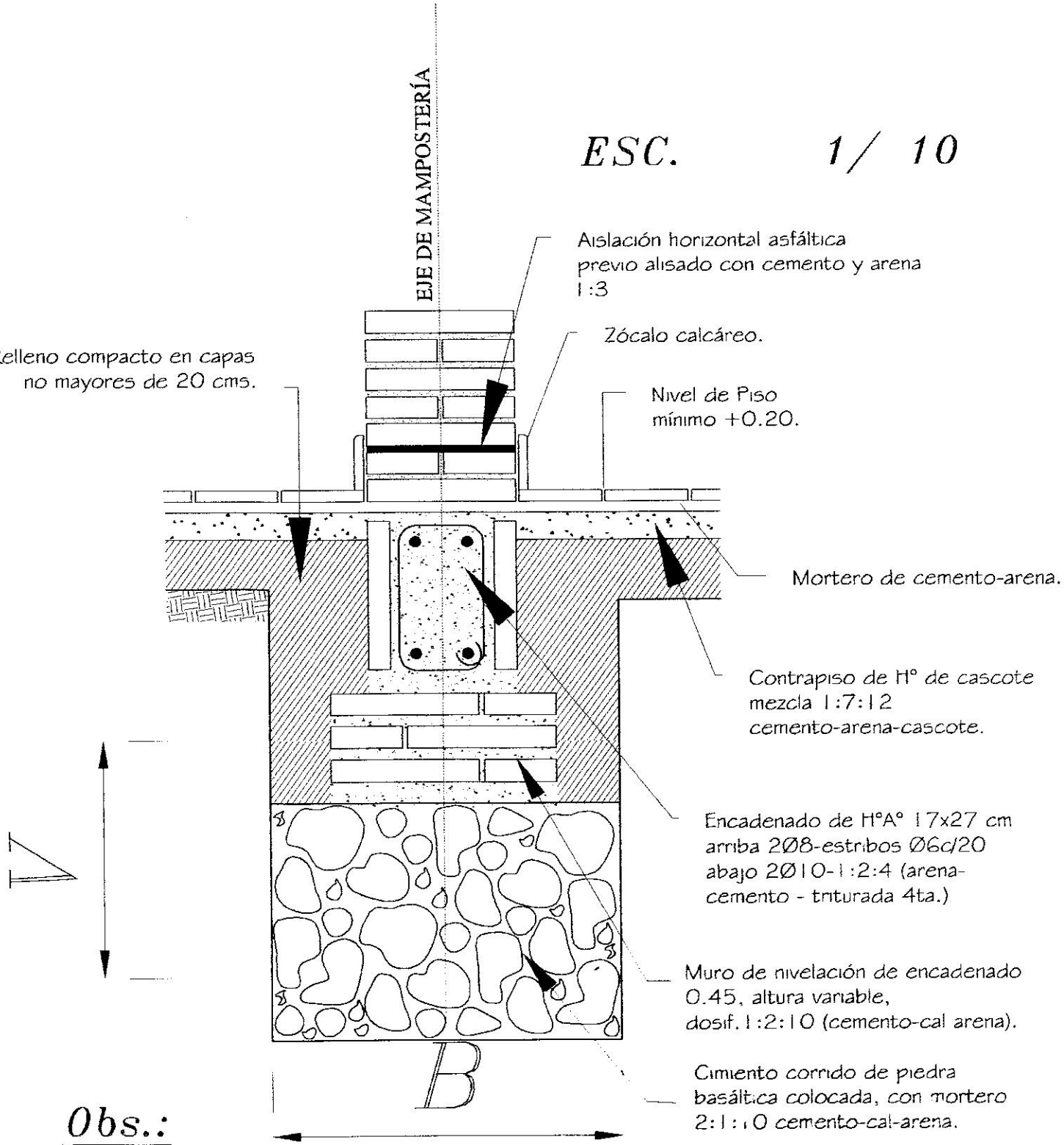

Obs.:

V = variable

B = ancho de cimentación

MINISTERIO DE EDUCACION Y CULTURA COORDINACION DE INFRAESTRUCTURA	8
COMEDOR TIPO 1	