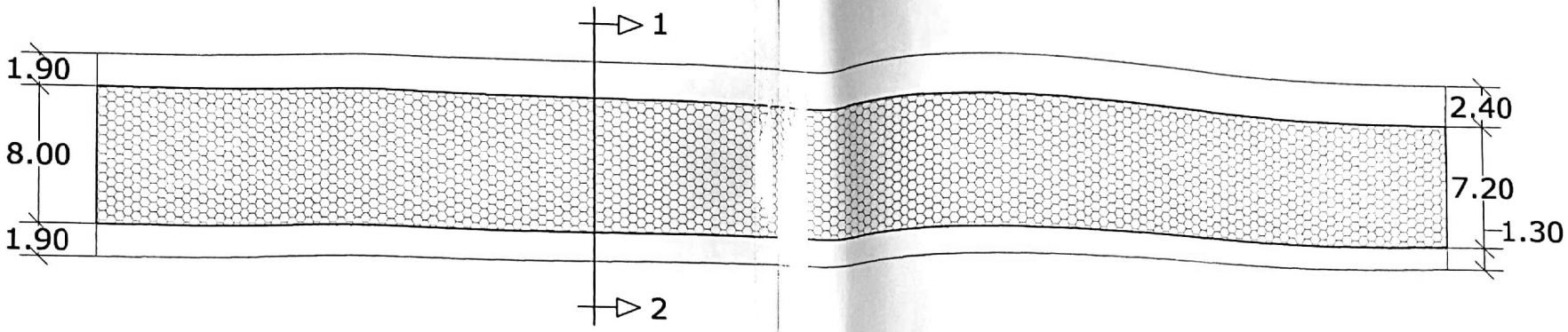

VISTA SUPERIOR
ESC: 1:250

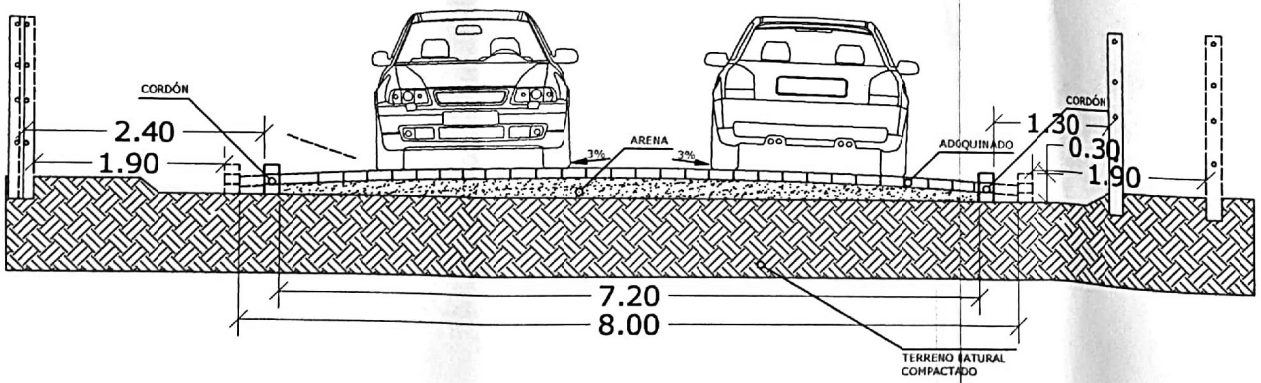

CORTE TRANSVERSAL 1-2
ESC. 1:50

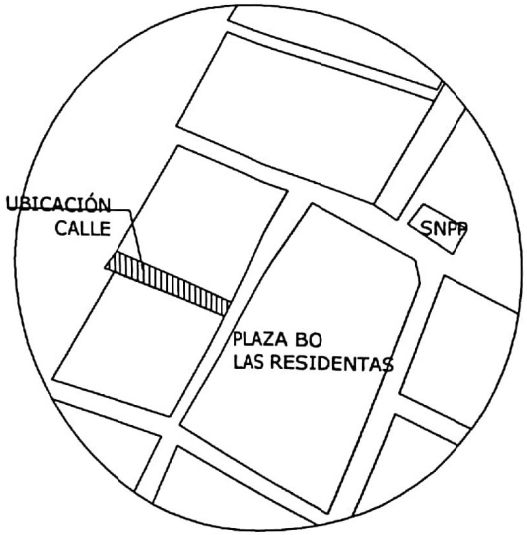

LOCALIZACIÓN CALLE
ESC: 1:2500

MUNICIPALIDAD DE PILAR	
DEPARTAMENTO DE PLANIFICACIÓN Y OBRAS	
PROYECTO: ADOQUINADO DE CALLE	
UBICACIÓN: BO LAS RESIDENTAS	
DIGITALIZACIÓN: LUIS MEZA	MAO BARRETO LUCIA

Scanned by CamScanner