MUNICIPALIDAD
DE
GRAL. JOSÉ MARIA DELGADO
-
ITAPÚA

ESCUELA BÁSICA Nº 2017
EXCOMBATIENTE RAMÓN PROFIRIÓ VERA MARTÍNEZ

REPARACIÓN DE 2 AULAS
CON TECHO DE CHAPA

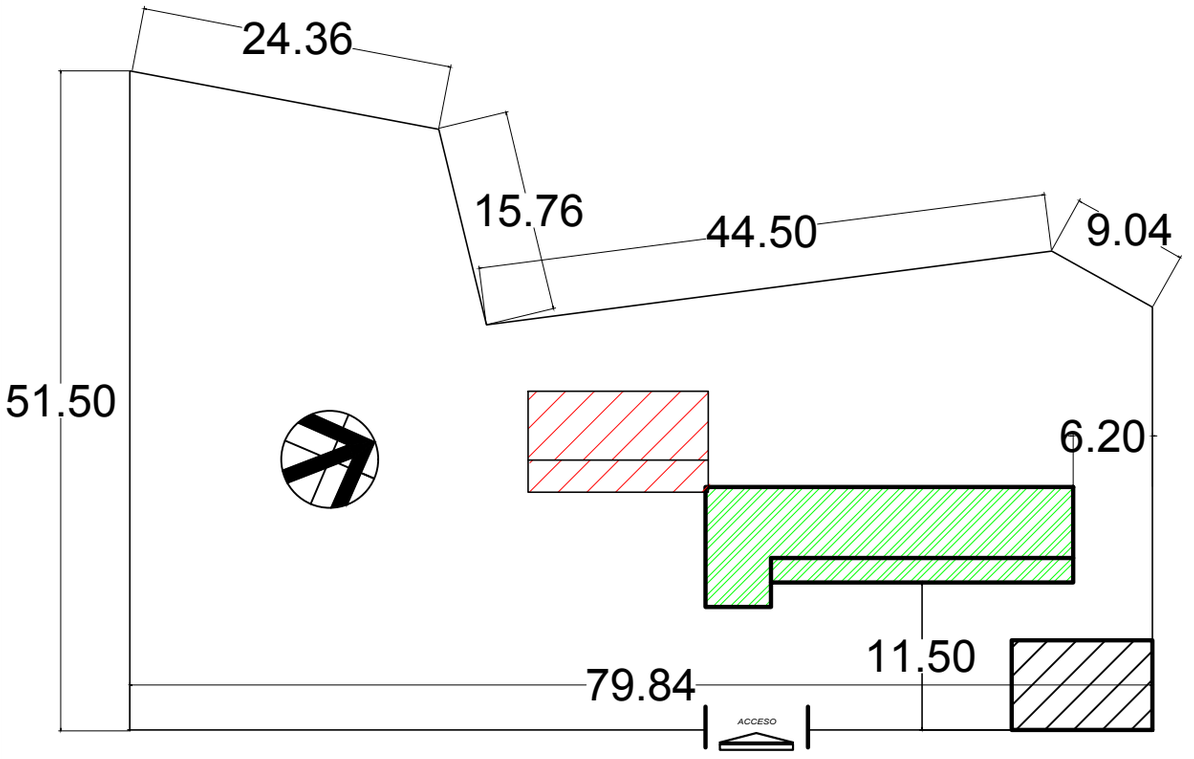

REFERENCIAS

EXISTENTE

PARQUE INFANTIL

BLOQUE A INTERVENIR

MUNICIPALIDAD DE "GRAL. JOSÉ MARÍA DELGADO"

ESCUELA BÁSICA Nº 2017 EXCOMBATIENTE RAMÓN PROFIRIÓ VERA MARTÍNEZ

PROYECTO	Reparación de 2 aulas con techo de chapa
Planta de Ubicación	escala 1 / 500

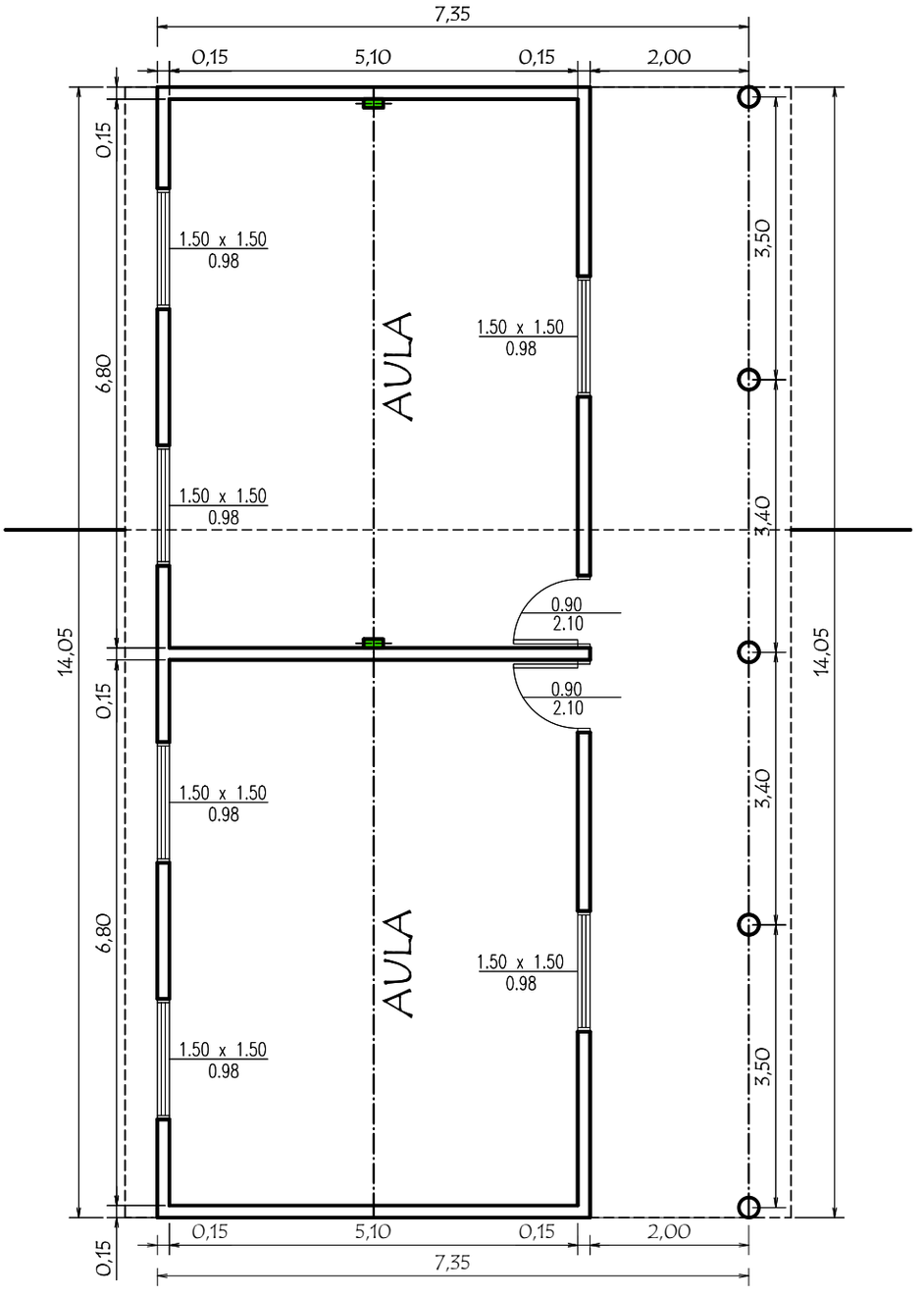

MUNICIPALIDAD DE GRAL. JOSÉ MARÍA DELGADO - ITAPÚA

ESCUELA BÁSICA Nº 2017 EXCOMBATIENTE RAMÓN PROFIRIÓ VERA MARTÍNEZ

PROYECTO	Reparación de 2 aulas con techo de chapa	
Planta Actual	escala 1 / 75	01

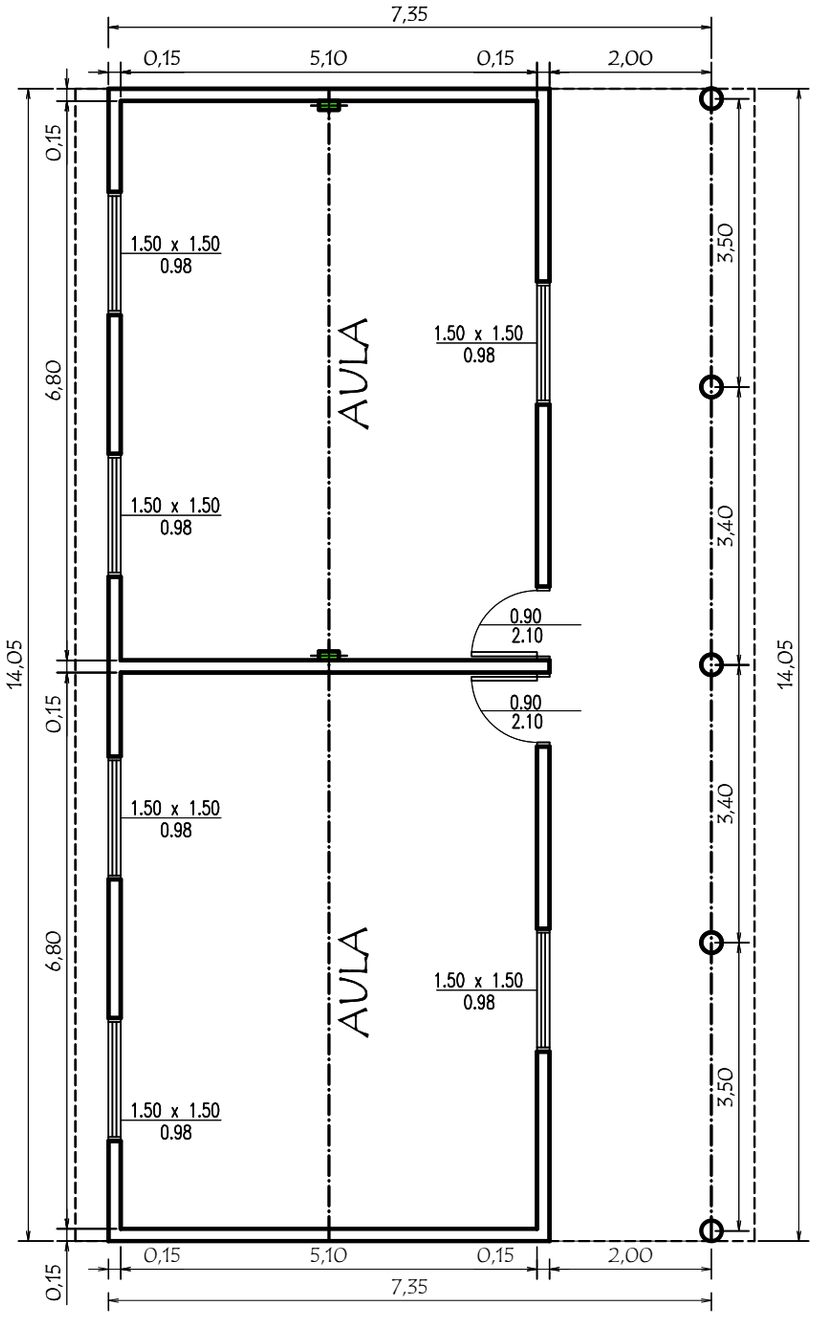

MUNICIPALIDAD DE GRAL. JOSÉ MARÍA DELGADO - ITAPÚA

ESCUELA BÁSICA Nº 2017 EXCOMBATIENTE RAMÓN PROFIRIÓ VERA MARTÍNEZ

PROYECTO	Reparación de 2 aulas con techo de chapa	
Planta Actual	escala 1 / 75	01

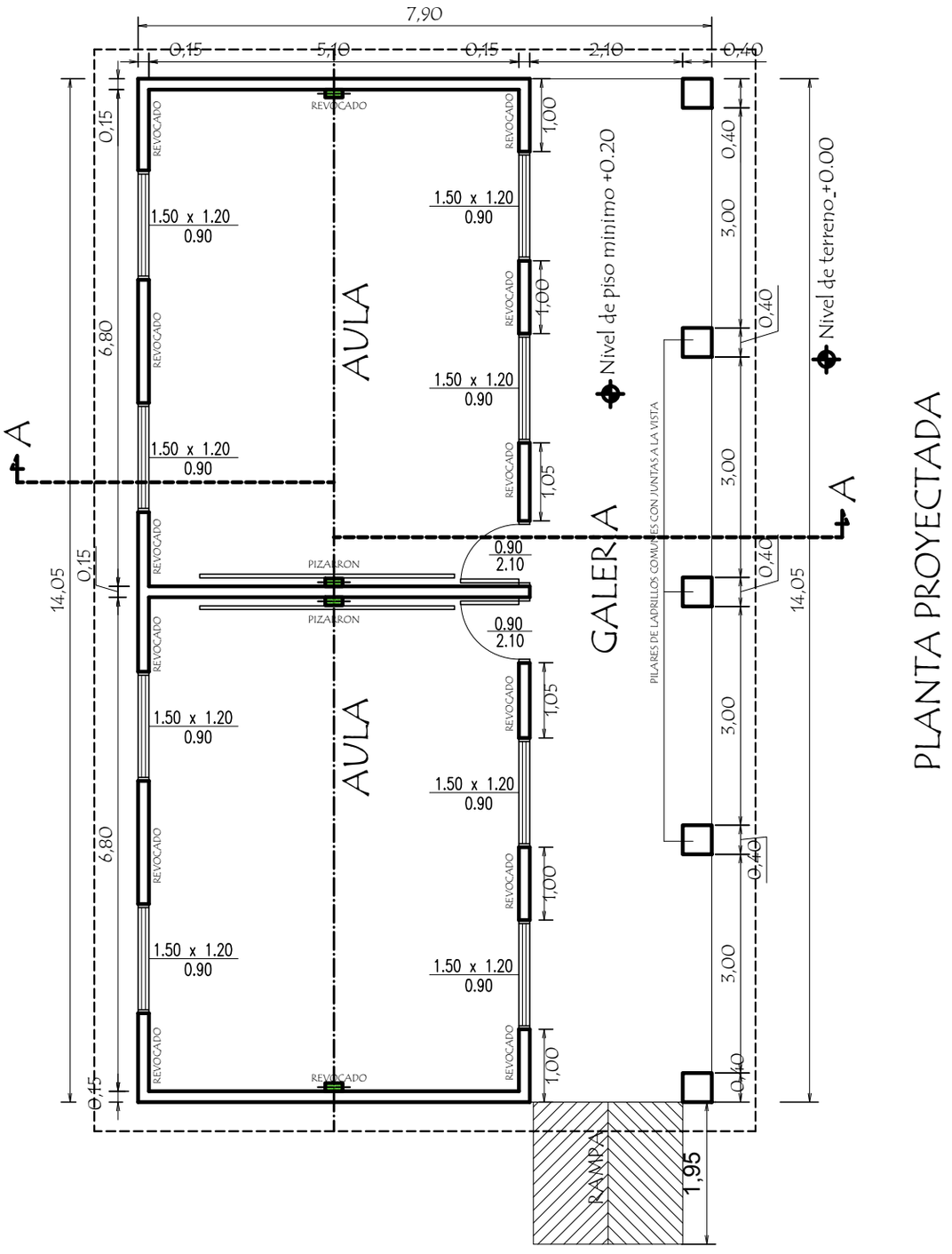

MUNICIPALIDAD DE GRAL. JOSÉ MARÍA DELGADO - ITAPÚA

ESCUELA BÁSICA Nº 2017 EXCOMBATIENTE RAMÓN PROFIRIÓ VERA MARTÍNEZ

PROYECTO	Reparación de 2 aulas con techo de chapa
Planta de Proyectada	escala 1 / 75

02

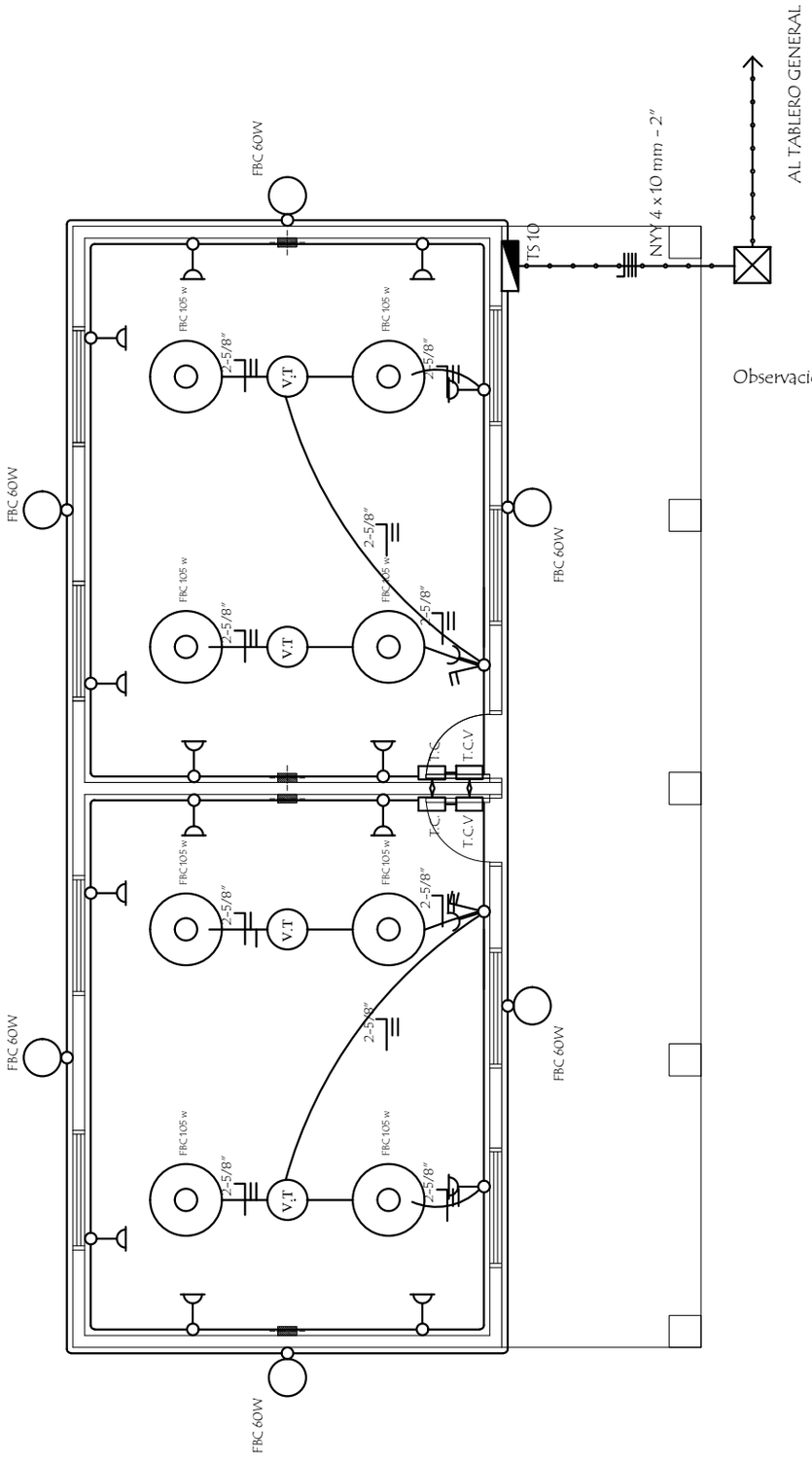

Observaciónes :

Los artefactos lumínicos serán de foco bajo consumo de 105 W
Los electroductos serán de 1"(pulgadas).
Los electroductos de boca a artefactos lumínicos de 1/8
Tomas corriente tiene que ser con 3 fichas de 1/8
Los TCV son tableros de comando de ventiladores.

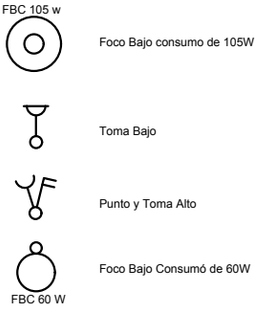

PLANTA DE INSTALACIÓN ELÉCTRICA

MUNICIPALIDAD DE GRAL. JOSÉ MARÍA DELGADO - ITAPÚA

ESCUELA BÁSICA Nº 2017 EXCOMBATIENTE RAMÓN PROFIRIÓ VERA MARTÍNEZ

PROYECTO	Reparación de 2 aulas con techo de chapa	
Instalación Eléctrica escala 1 / 75	03	

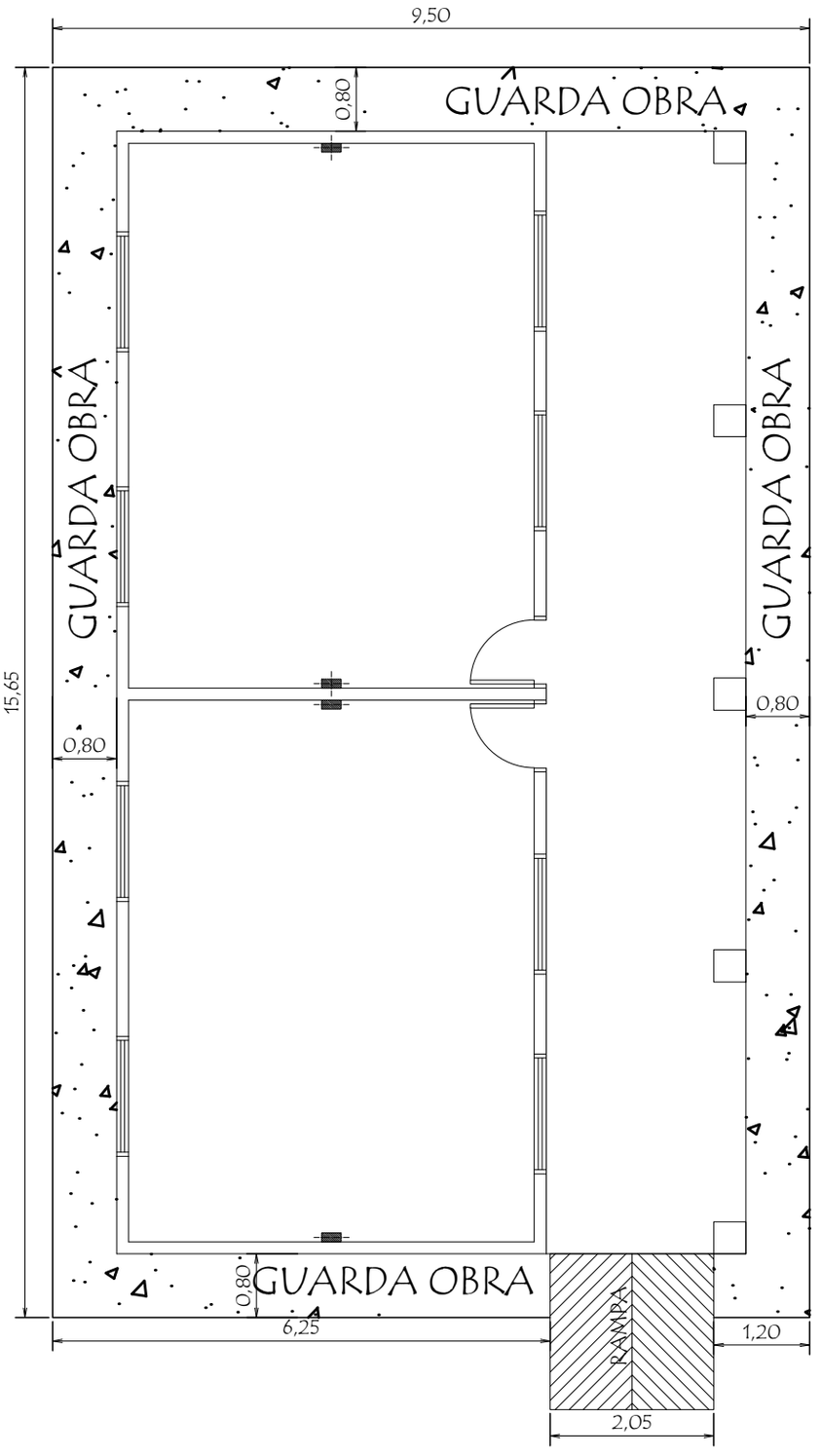

DETALLE DE GUARDA OBRA

MUNICIPALIDAD DE GRAL. JOSÉ MARÍA DELGADO - ITAPÚA

ESCUELA BÁSICA Nº 2017 EXCOMBATIENTE RAMÓN PROFIRIÓ VERA MARTÍNEZ

PROYECTO	Reparación de 2 aulas con techo de chapa	
Detalle de Guarda Obra	escala 1 / 75	04

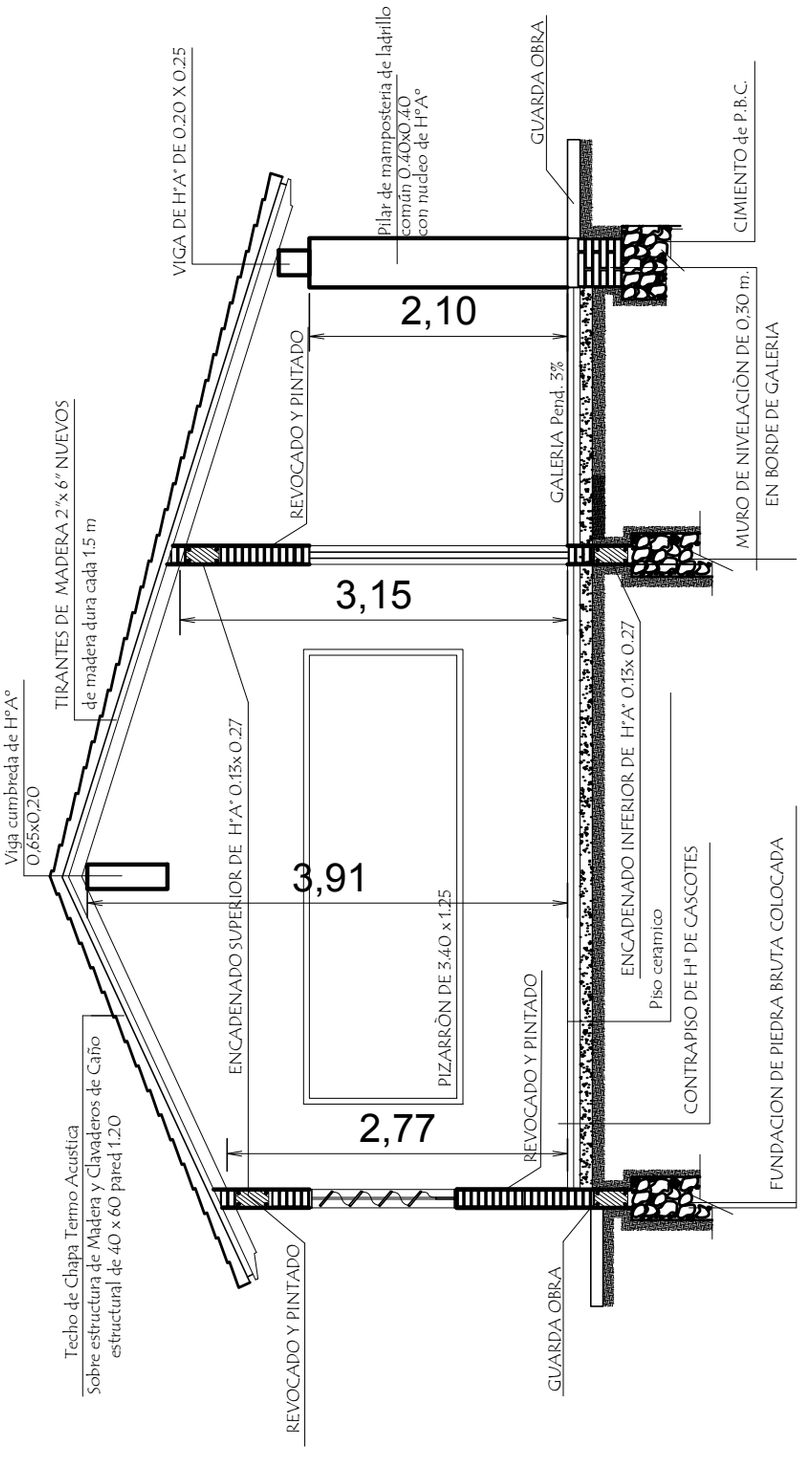

PLANTA ACTUAL

MUNICIPALIDAD DE GRAL. JOSÉ MARÍA DELGADO - ITAPÚA

ESCUELA BÁSICA Nº 2017 EXCOMBATIENTE RAMÓN PROFIRIÓ VERA MARTÍNEZ

PROYECTO	Reparación de 2 aulas con techo de chapa	
Corte AA	escala 1 / 50	05

FACHADA POSTERIOR

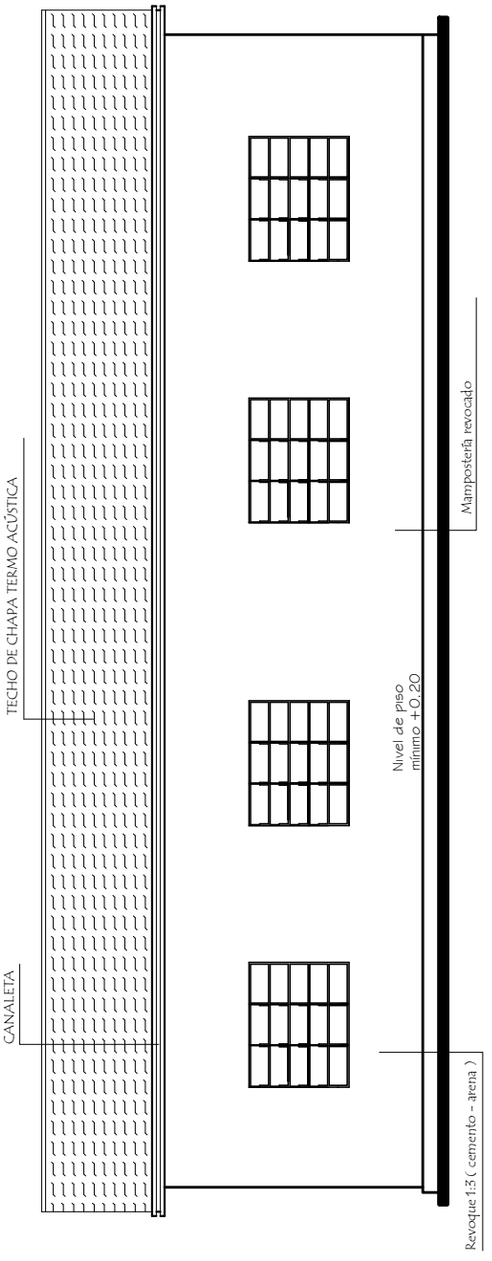

FACHADA FRONTAL

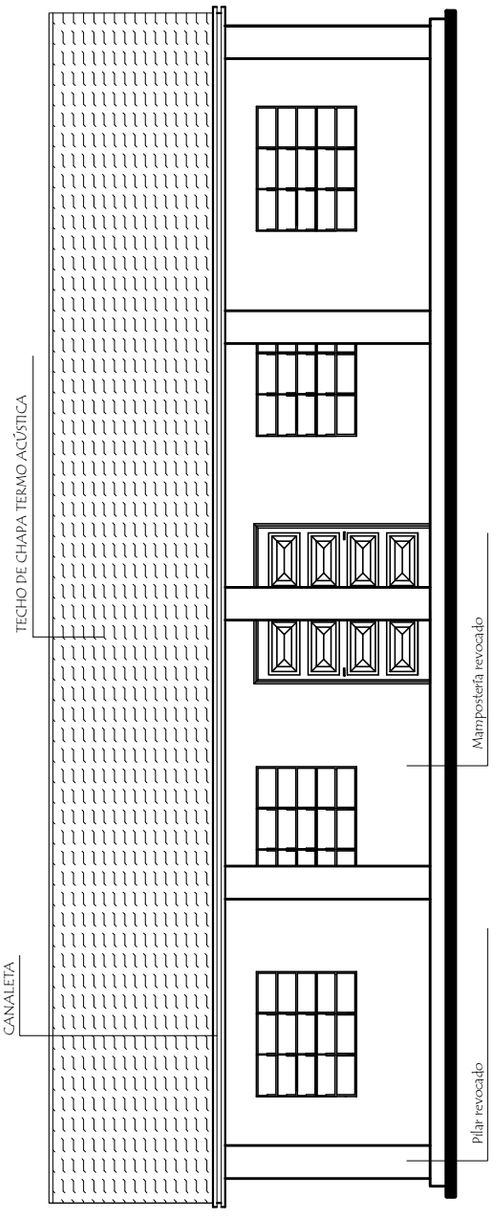

MUNICIPALIDAD DE GRAL. JOSÉ MARÍA DELGADO - ITAPÚA

ESCUELA BÁSICA Nº 2017 EXCOMBATIENTE RAMÓN PROFIRIÓ VERA MARTÍNEZ

PROYECTO	Reparación de 2 aulas con techo de chapa
Fachada Frontal y Fachada Posterior	escala 1 / 75

06

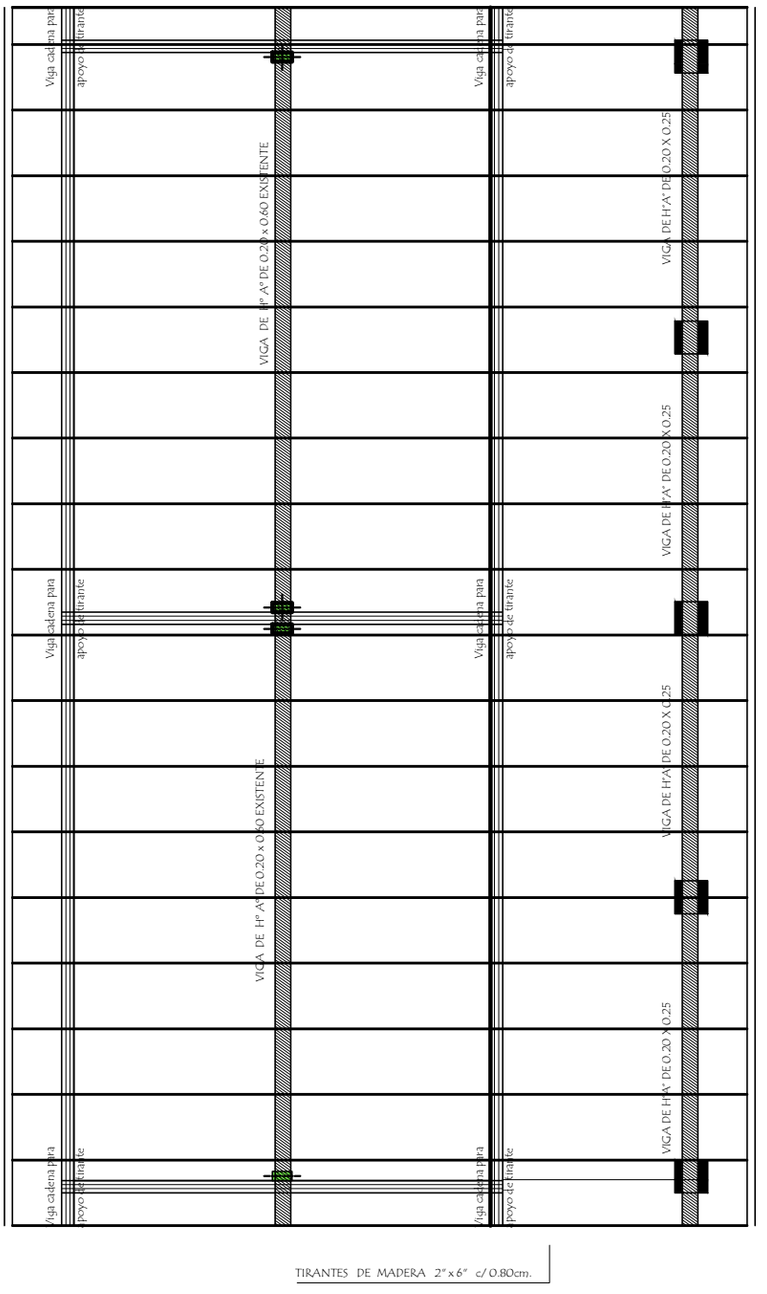

PLANTA DE TECHO

OBSERVACIONES:

La viga cumbre se ampliaran 40 cm en los costados para el techo
Los aleros de los costados serán de 40 cm y los del frente y atrás de 60 cm

MUNICIPALIDAD DE GRAL. JOSÉ MARÍA DELGADO - ITAPÚA

ESCUELA BÁSICA Nº 2017 EXCOMBATIENTE RAMÓN PROFIRIÓ VERA MARTÍNEZ

PROYECTO	Reparación de 2 aulas con techo de chapa	
Planta de Techo	escala 1 / 75	07

Detalle de Ventana Balancin

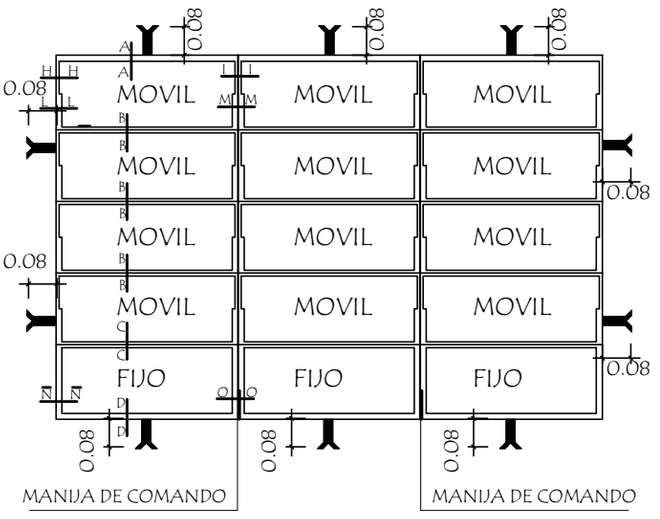

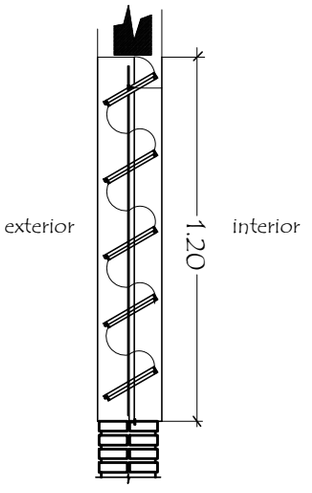

OBSERVACION :

NO DEBE TENER TERMINACIONES EN PUNTAS O CORTANTES

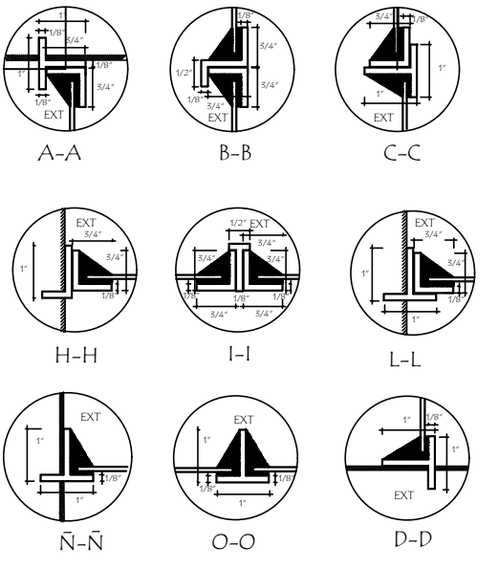

MUNICIPALIDAD DE GRAL. JOSÉ MARÍA DELGADO - ITAPÚA		
ESCUELA BÁSICA Nº 2017 EXCOMBATIENTE RAMÓN PROFIRIÓ VERA MARTÍNEZ		
PROYECTO	Reparación de 2 aulas con techo de chapa	
Detalle de balancin y cimiento	sin escala	08

Ubicaciòn de Pizarròn

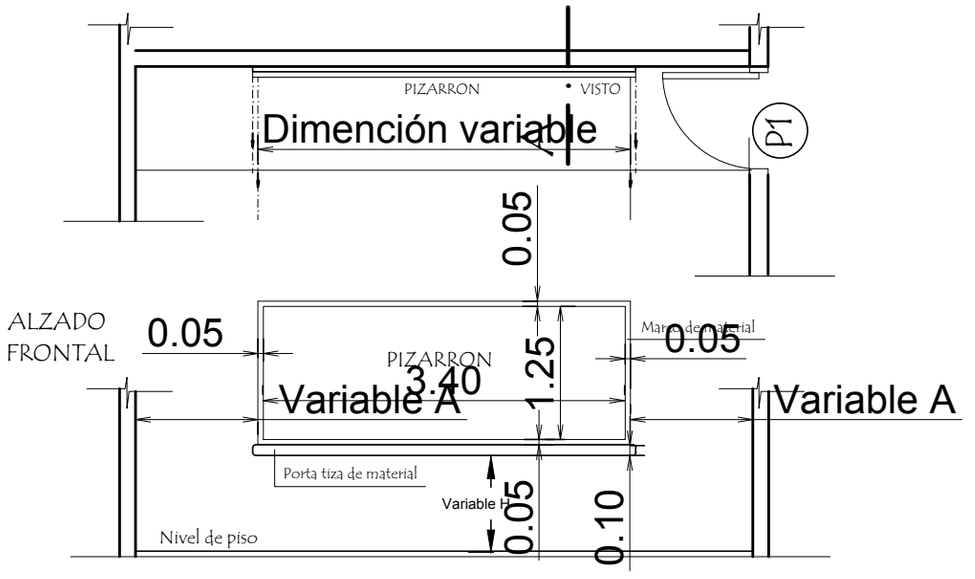

CORTE A

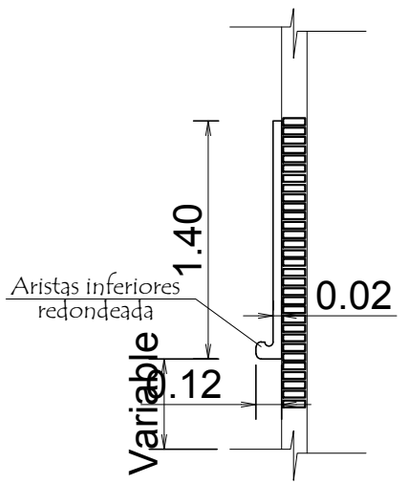

CONSTRUCCION DE PIZARRON EMPOTRADO EN MURO

ESPECIFICACIONES TECNICAS

1- Sobre el muro de ladrillo marcar las dimenciones recomendadas preparar el marco de material y porta tiza con ladrillos empotrados, revocados posteriormente con mortero, cemento-arena (1:3), dandole revoque con mortero cemento-arena (1:3), y aplicación de tres manos de enduido plàstico, con textura de ter- una terminación redondeada en las aristas interiores.-

2- En la zona de pizarrón propiamente, aplicar una azotada con hidrófugo(ceresita), posteriormente minación luego de la cantidad de alizado necesarios.

3- Aplicar sellador o fijador plàstico, posteriormente aplicar tres manos de pintura sintética para pizarrón color verde pizarra, en el marco y portatiza luego del mismo proseso pintura sitéticas color gris.

OBSERVACIONES :

ALTURA A RESPETAR PARA LA UBICACION DEL PIZARRON

1- Para escuela		2- Para colegio	
A	1.15 mts.	A	1.70 mts.
H	0.70 mts.	H	0.80 mts.

MUNICIPALIDAD DE GRAL. JOSÉ MARÍA DELGADO - ITAPÚA

ESCUELA BÁSICA Nº 2017 EXCOMBATIENTE RAMÓN PROFIRIÓ VERA MARTÍNEZ

PROYECTO	Reparación de 2 aulas con techo de chapa	
Detalle de Pizarròn	sin escala	09