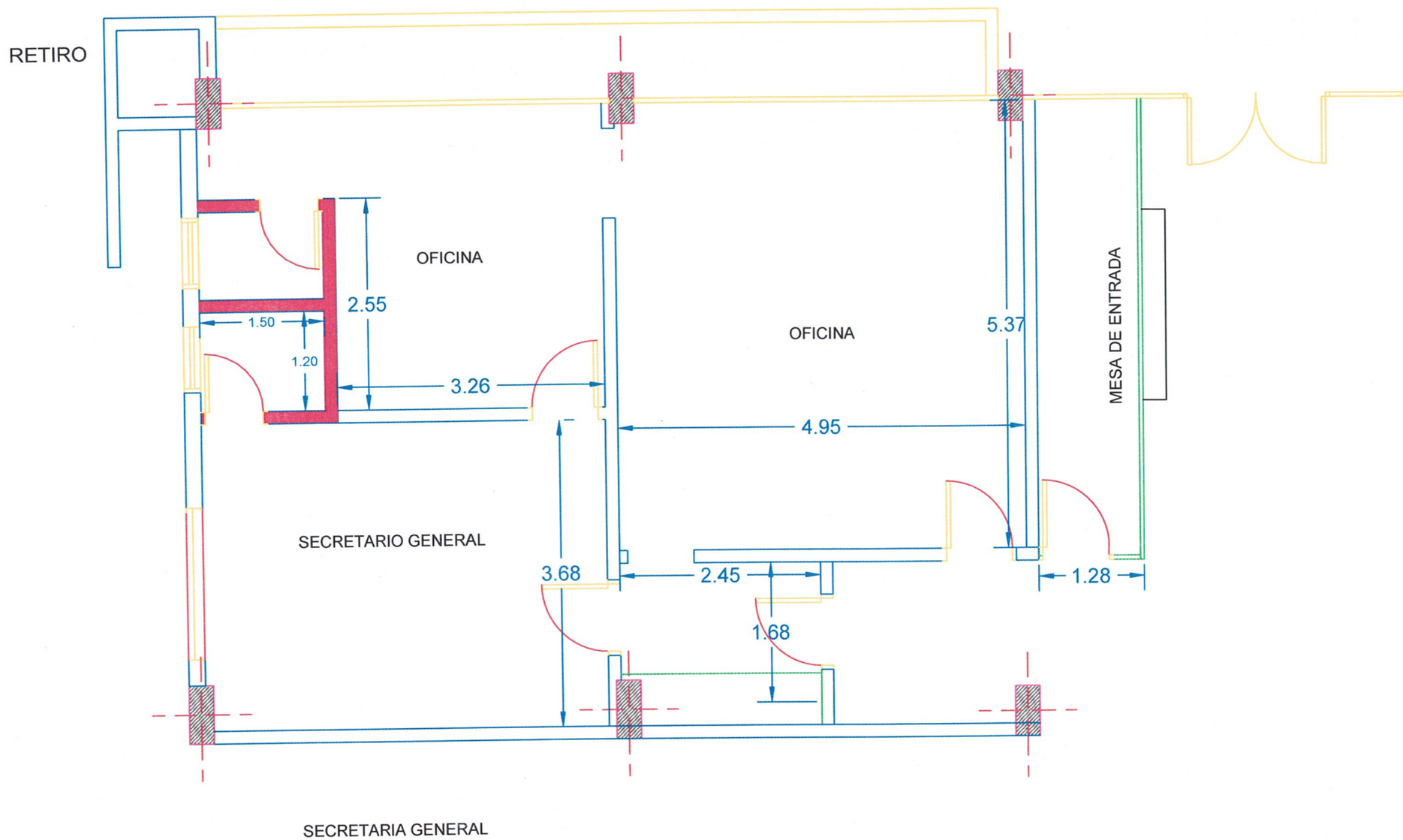
RETIRO
OFICINA
2.55
1.50
1.20
3.26
OFICINA
5.37
MESA DE ENTRADA
4.95
SECRETARIO GENERAL
3.68
2.45
1.68
1.28
SECRETARIA GENERAL

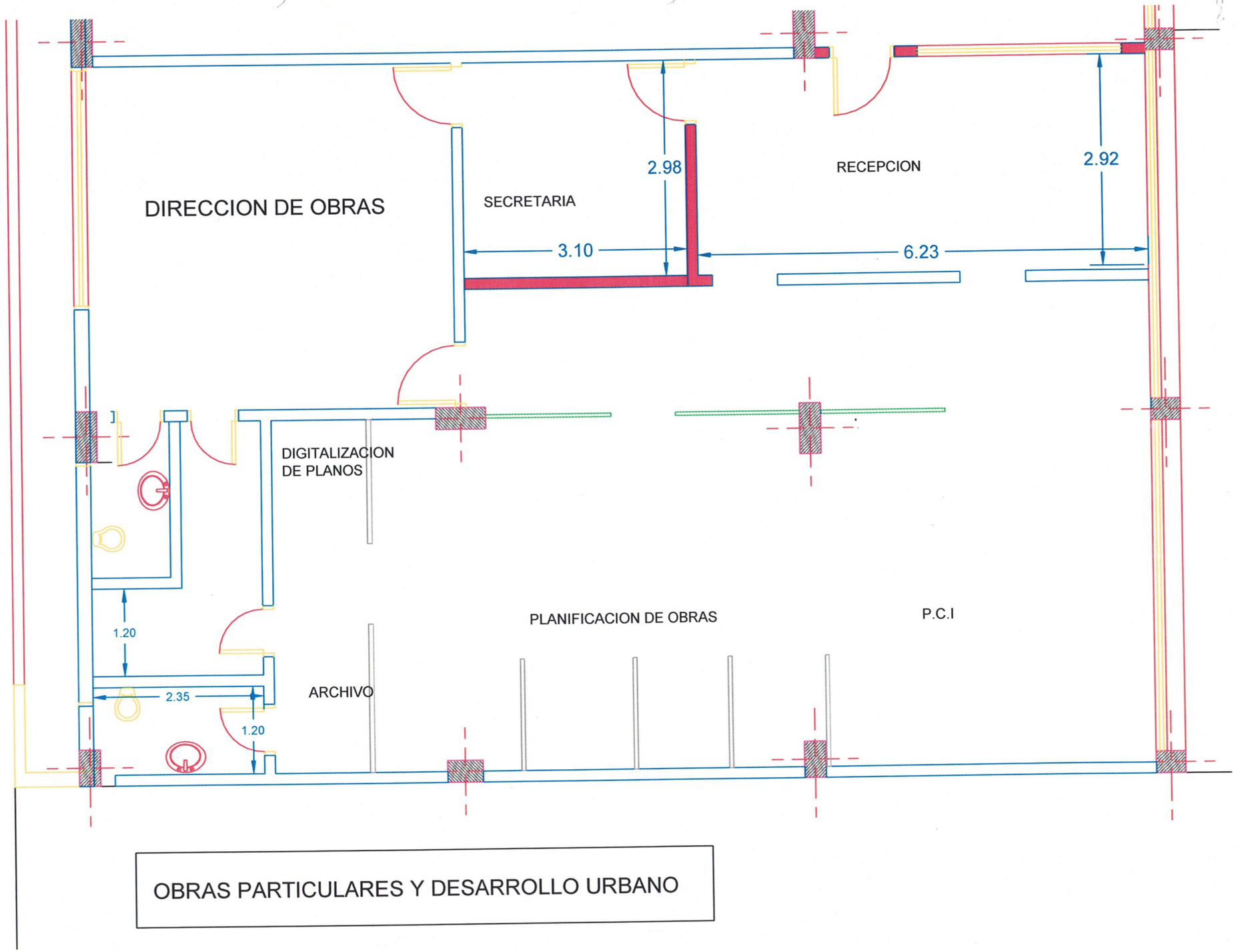

OBRAS PARTICULARES Y DESARROLLO URBANO

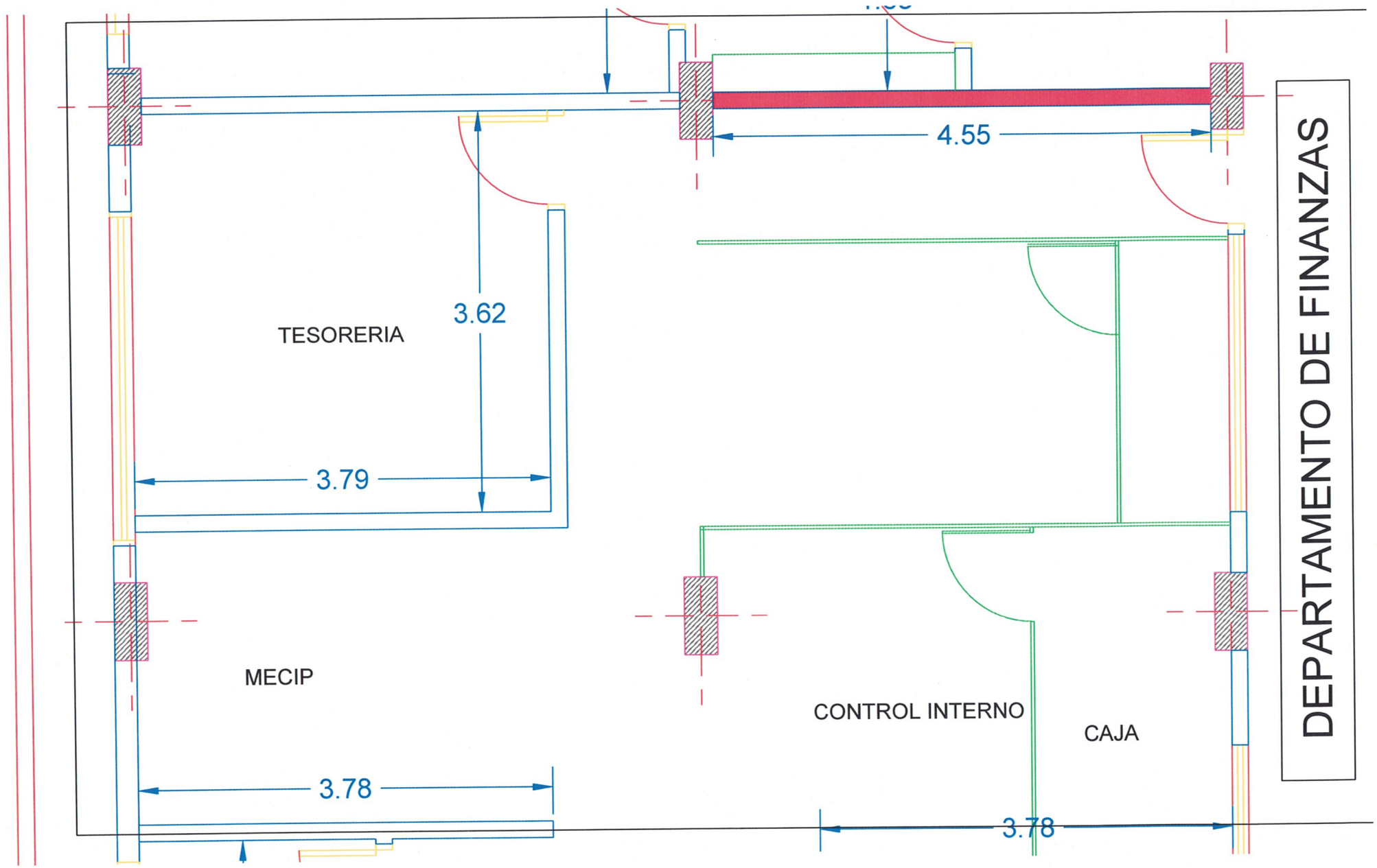
DEPARTAMENTO DE FINANZAS
TESORERIA
3.62
3.79
4.55
MECIP
3.78
CONTROL INTERNO
CAJA
3.78

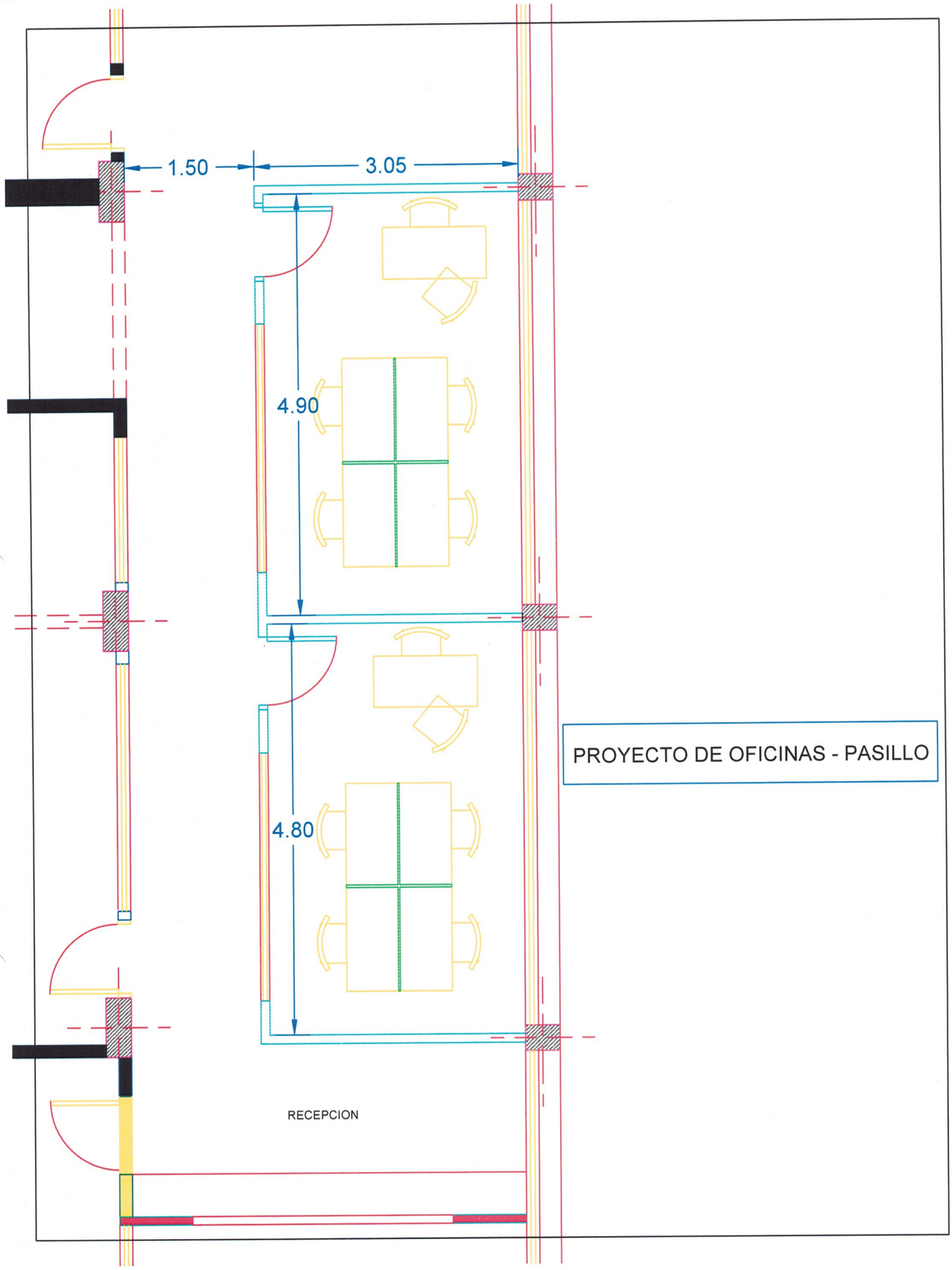

PROYECTO DE OFICINAS - PASILLO

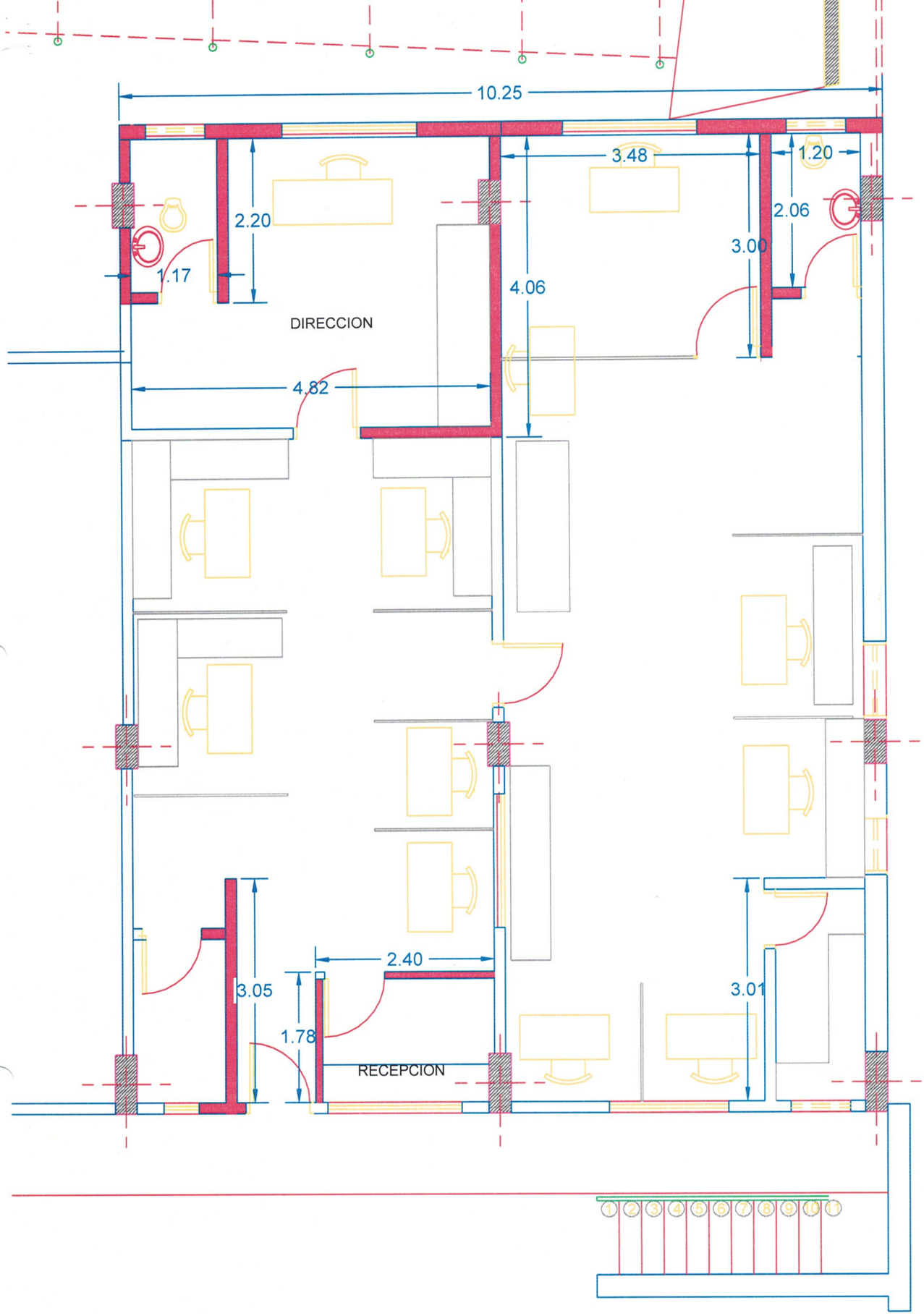

DEPARTAMENTO DE RR.HH

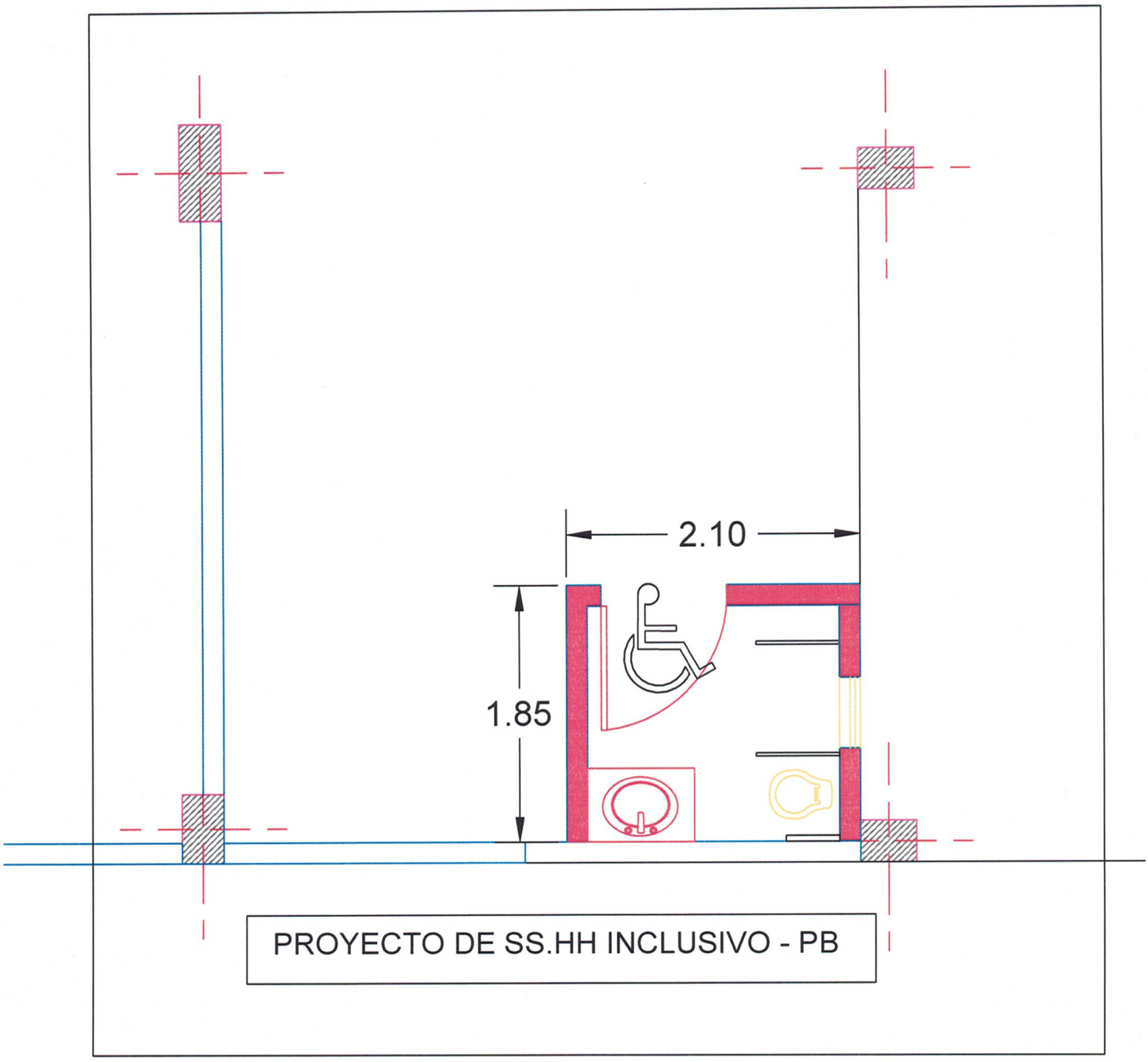
2.10
1.85
PROYECTO DE SS.HH INCLUSIVO - PB

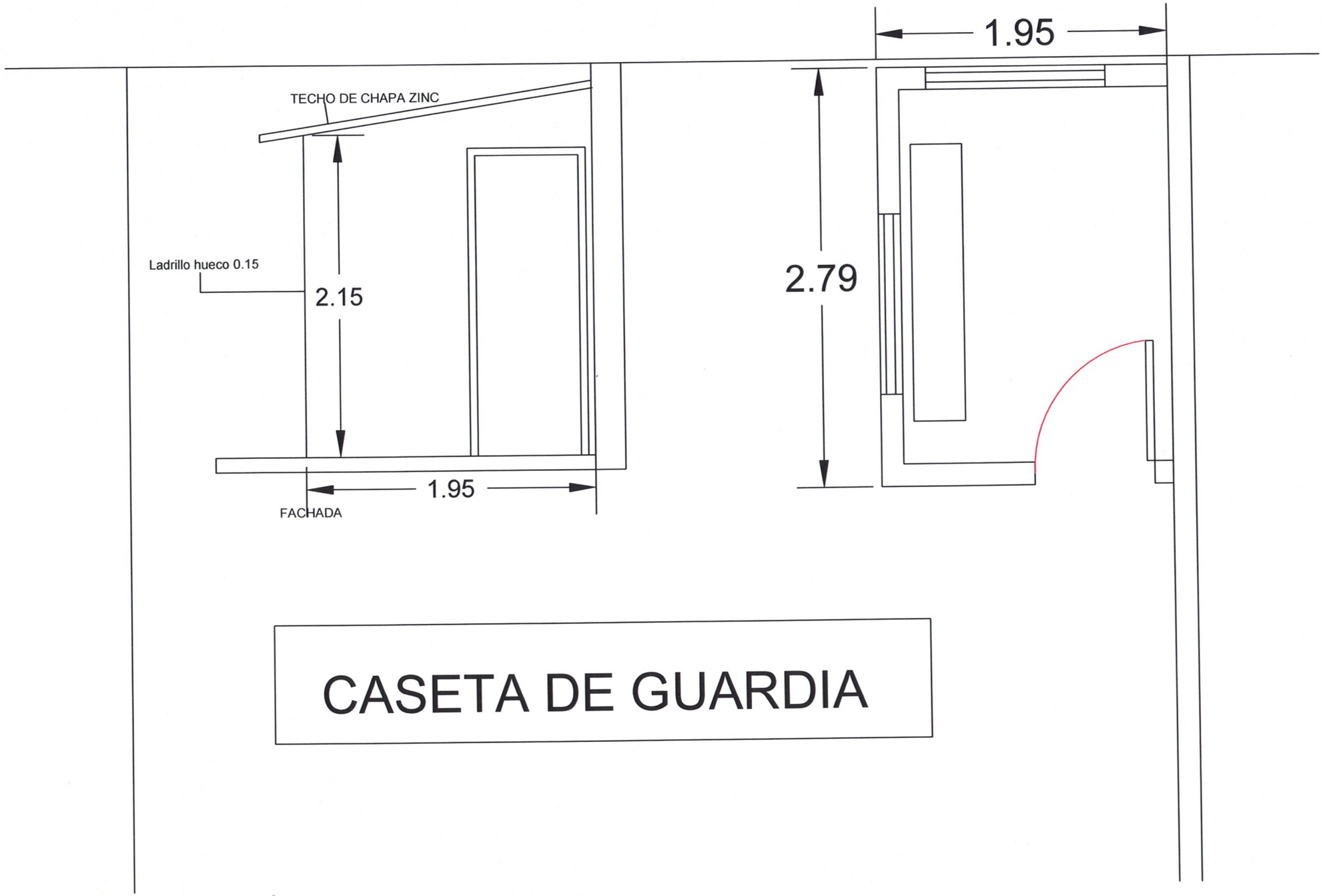

CASETA DE GUARDIA

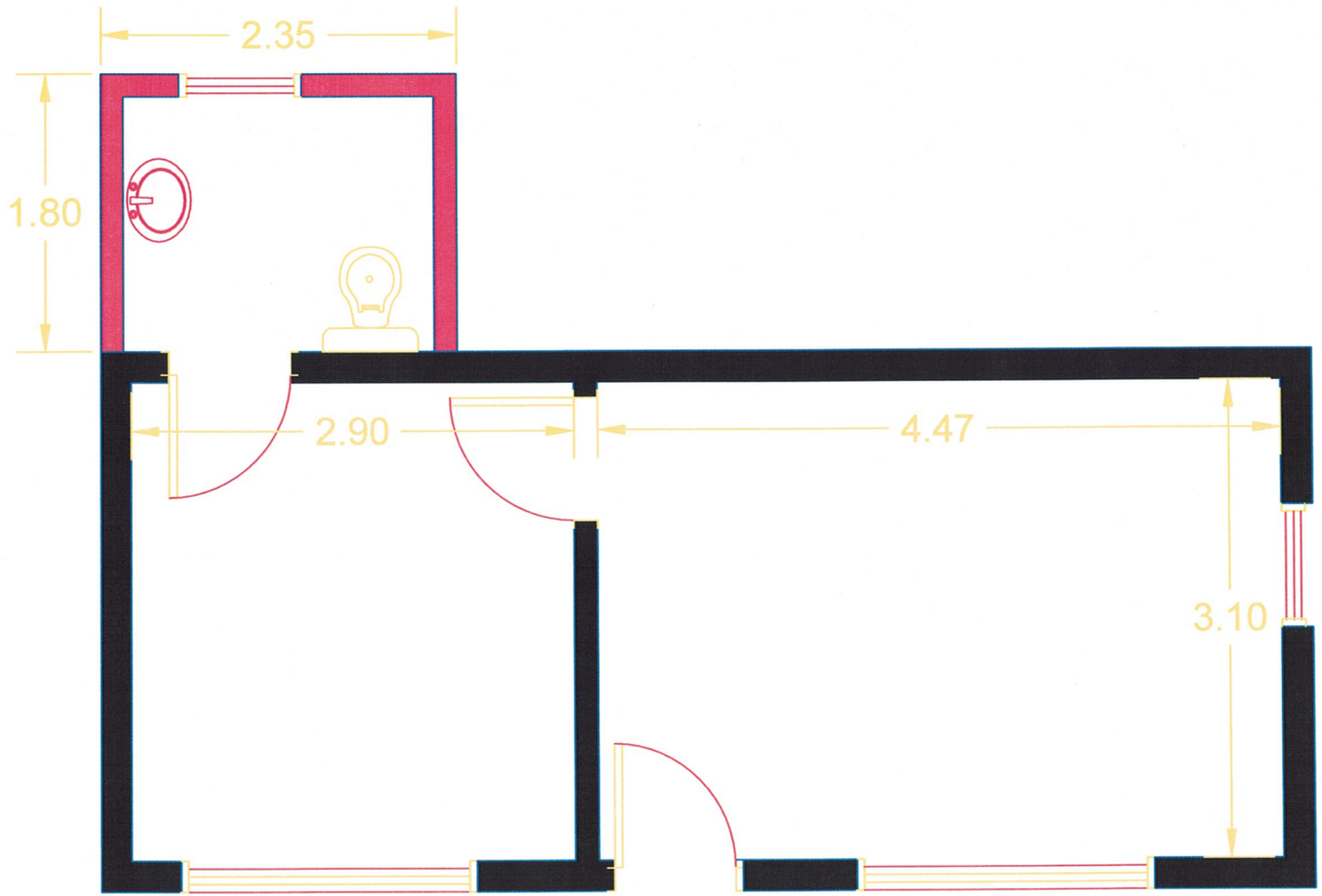

DIRECCION DE TRANSPORTE

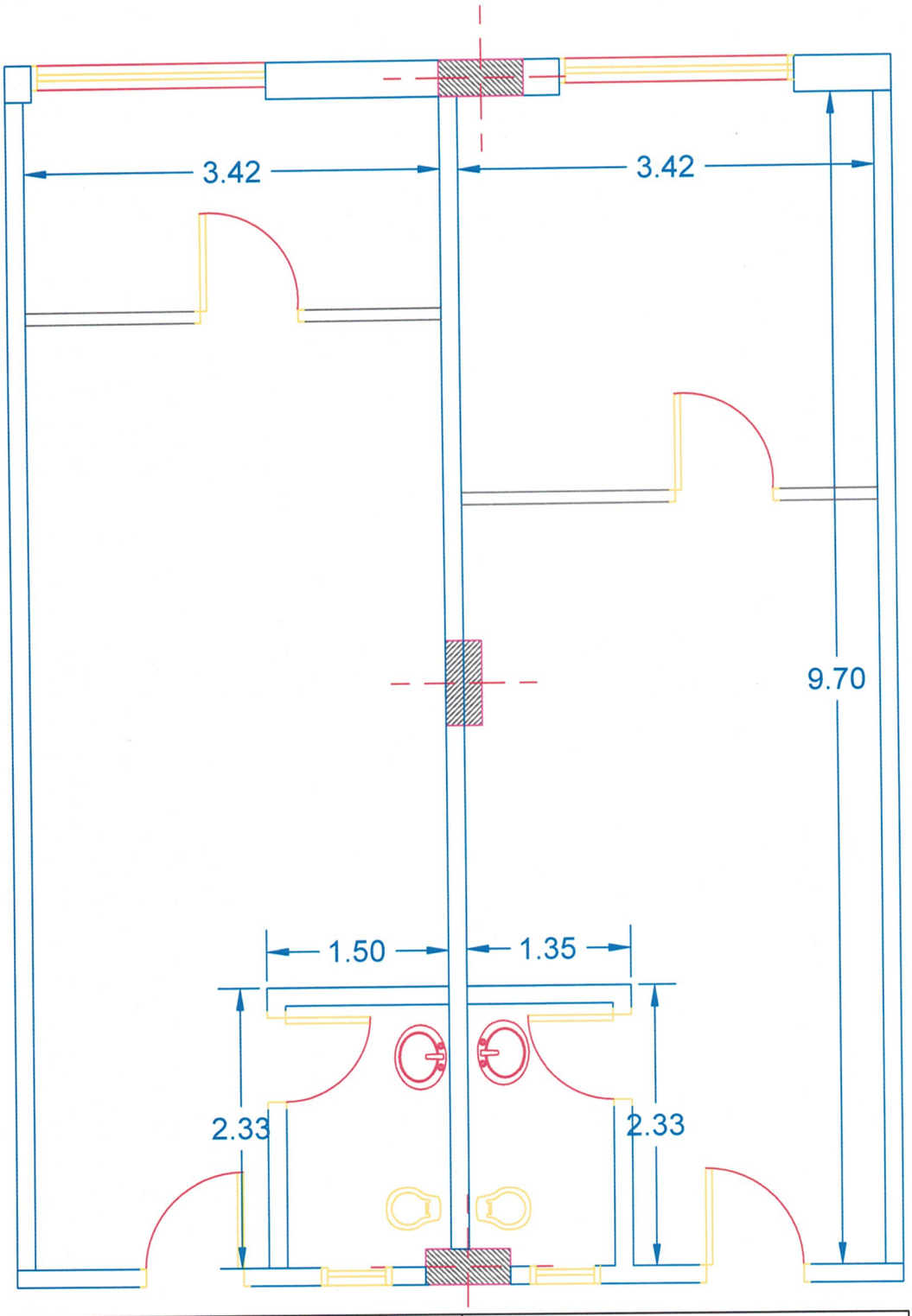

DEPARTAMENTO DE PATRIMONIO	DEPARTAMENTO DE SUMINISTRO