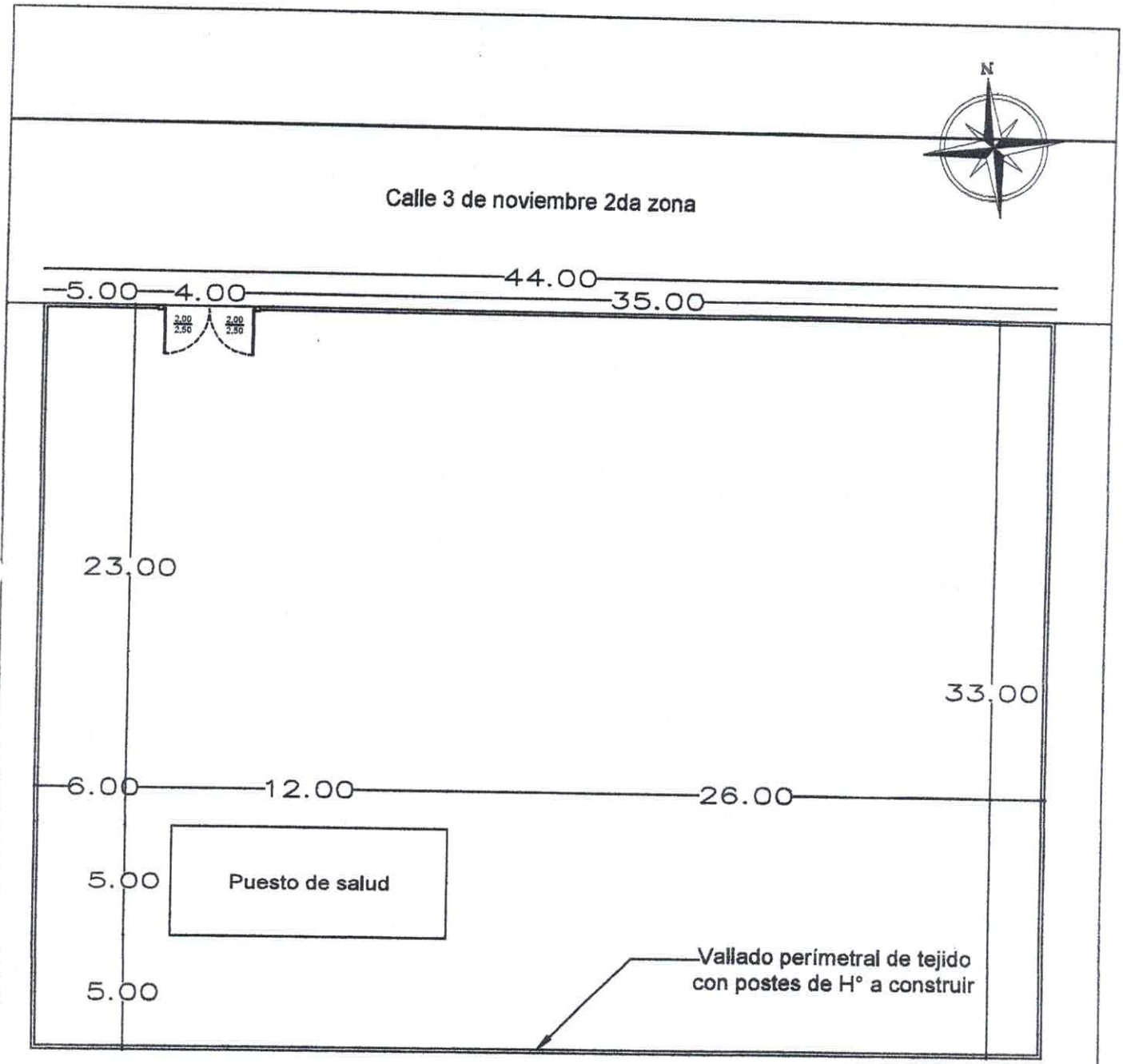

PLANTA DE UBICACIÓN
ESC.:..... 1/250

Municipalidad de Capiíbary Dto. de San Pedro - Py.

PROYECTO: Construcción de vallado perímetral.
Construcción de 1 portón tipo metálico.

UBICACIÓN: Puesto de salud comunidad San Rafael
Distrito de Capiíbary.

Luis A. Fernández Portillo
Arquitecto
Reg. M.O.P.C. N° 3.193

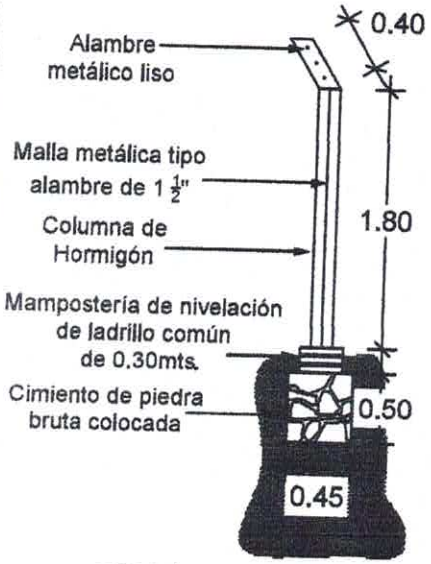

SECCIÓN TRANSVERSAL DE VALLADO
ESC.:..... 1:50

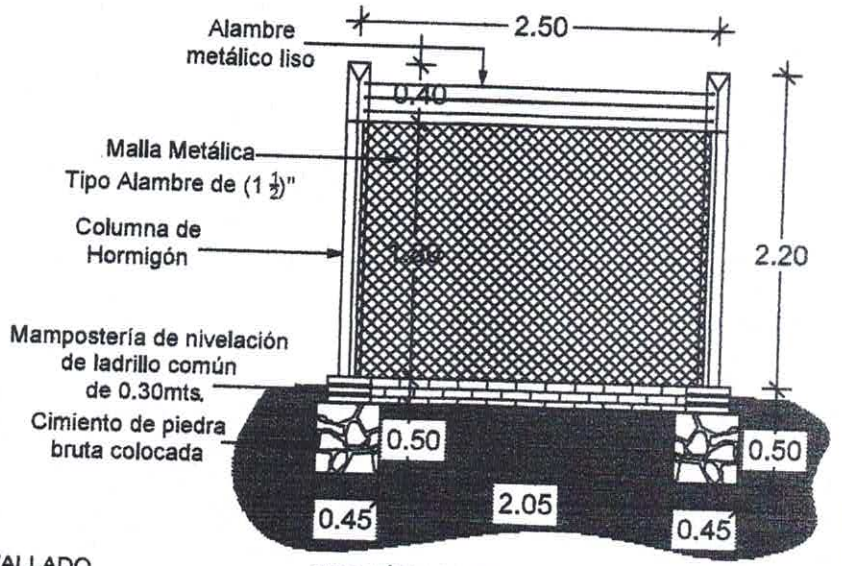

SECCIÓN LONGITUDINAL DE VALLADO
ESC.:..... 1:50

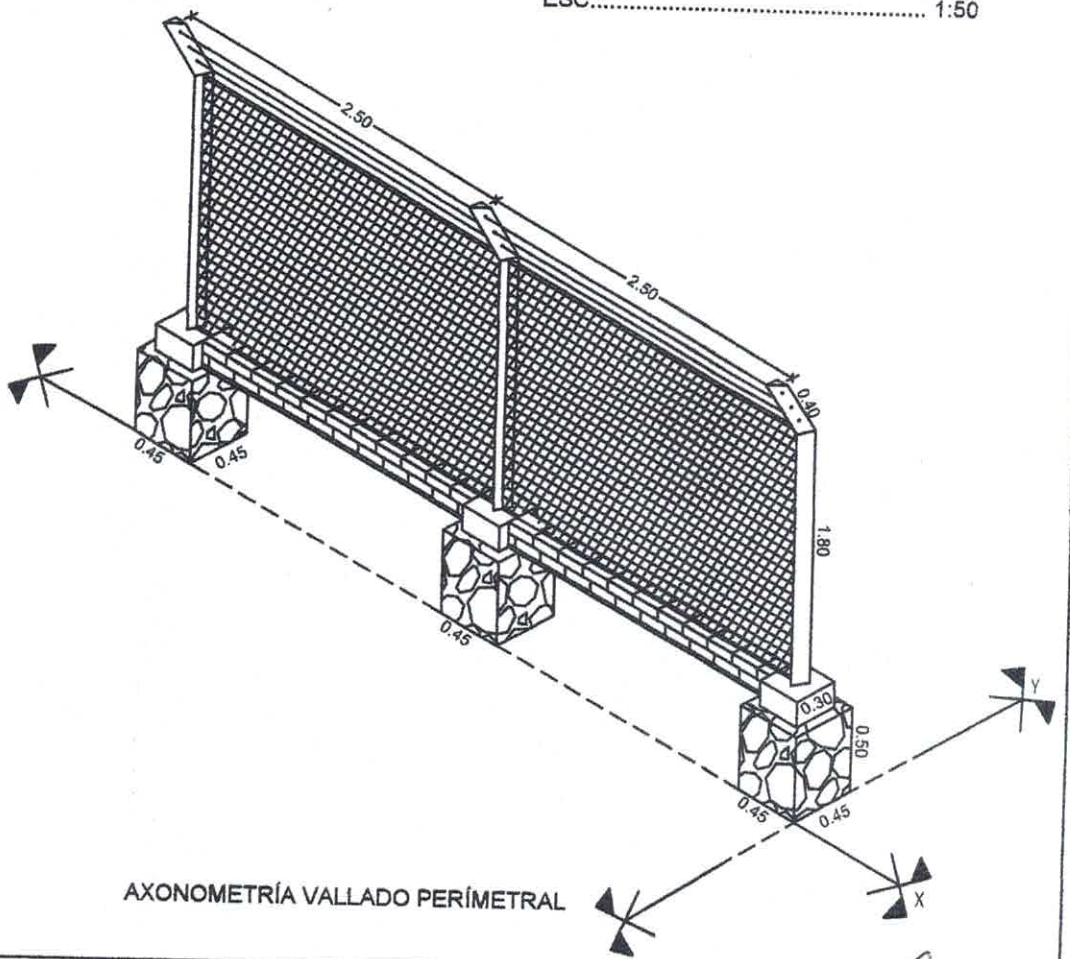

AXONOMETRÍA VALLADO PERÍMETRAL

Municipalidad de Capiíbary
Dto. de San Pedro - Py.

PROYECTO: Construcción Vallado perímetral.

UBICACIÓN: Puesto de Salud de la calle 3 de noviembre de la comunidad San Rafael Distrito de Capiibary.

Luis A. Fernández Portillo
Arquitecto
Reg. M.O.P.C. Nº 3.193

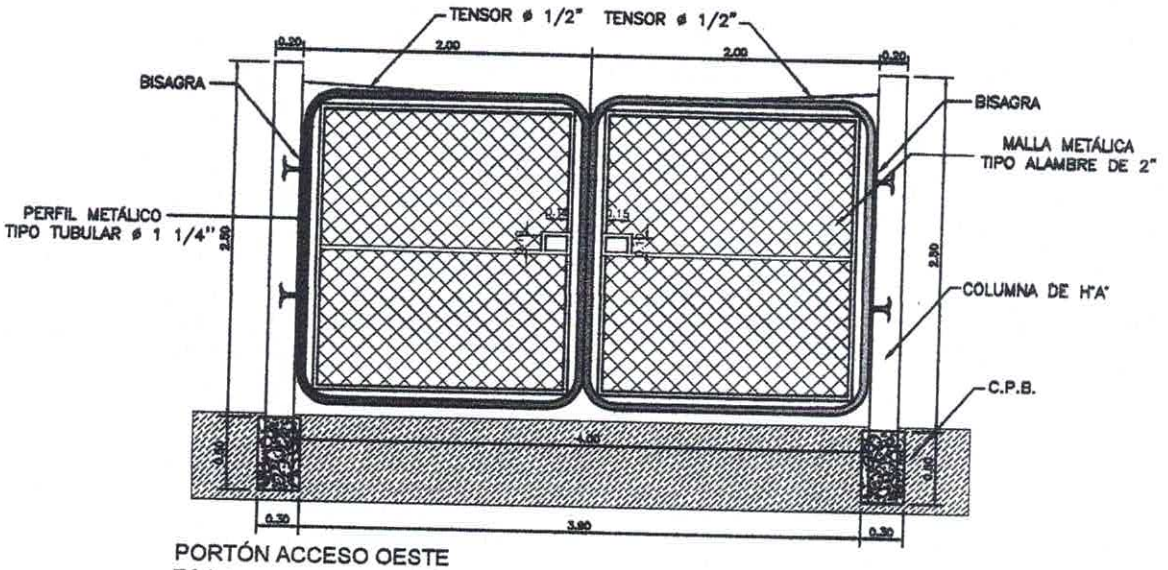

PORTÓN ACCESO OESTE
ESC.:..... 1/50

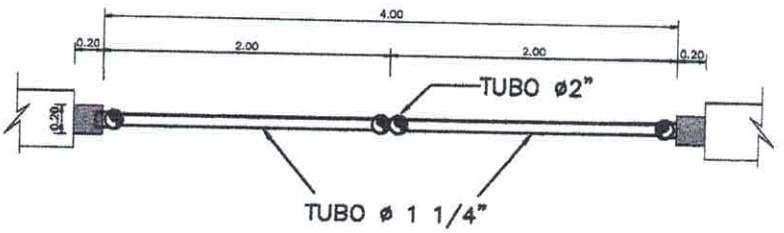

PLANTA ACOTADA PORTÓN ACCESO OESTE
ESC.:..... 1/50

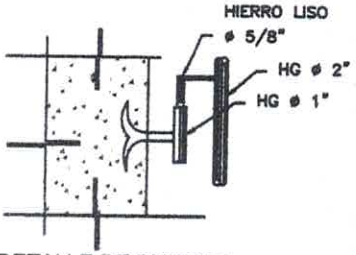

DETALLE DE BISAGRA
SIN ESCALA

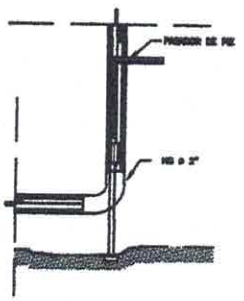

DETALLE PASADOR DE PIE
SIN ESCALA

DETALLE DE AMARRE DE MALLA
ESC.:..... 1/50

Municipalidad de Capiíbary
Dto. de San Pedro - Py.

PROYECTO: Construcción Vallado perímetral.

UBICACIÓN: Puesto de Salud de la calle 3 de noviembre de la comunidad San Rafael Distrito de Capiibary.

Luis A. Fernández Portillo
Arquitecto
Reg. M.O.P.C. N° 3.193

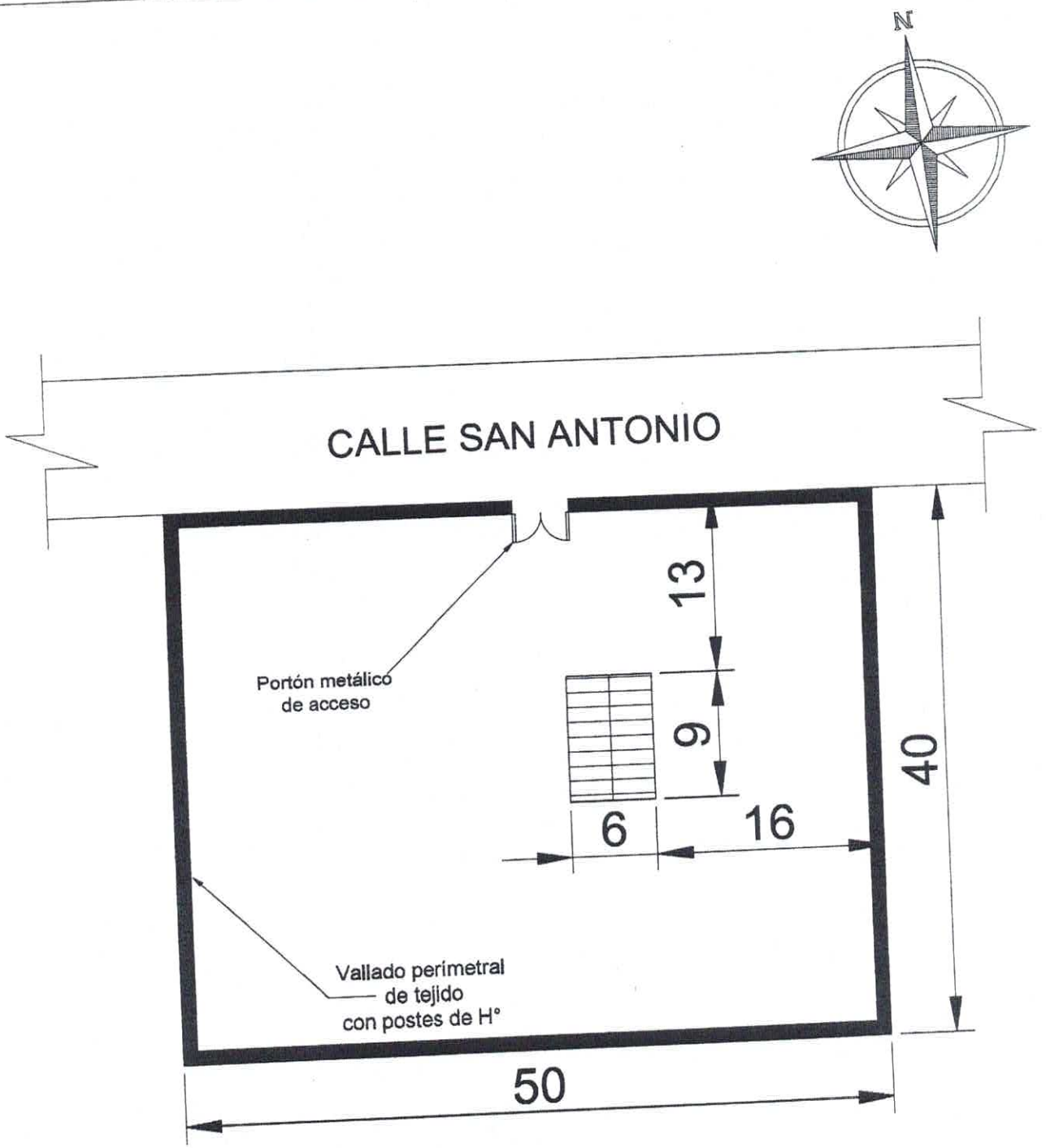

PLANTA DE UBICACIÓN
ESC.:..... 1/400

Coordenadas Google Maps: -24.646812, -56.045904

Municipalidad de Capiibary
Dpto. de San Pedro - Py.

PROYECTO: Construcción de Vallado perímetral y portón metálico 4.00x2.50mts. de acceso.

UBICACIÓN: Centro Recreativo San Juan Bautista II
Cia. Ara Pyahu - Calle San Antonio.

... Portillo

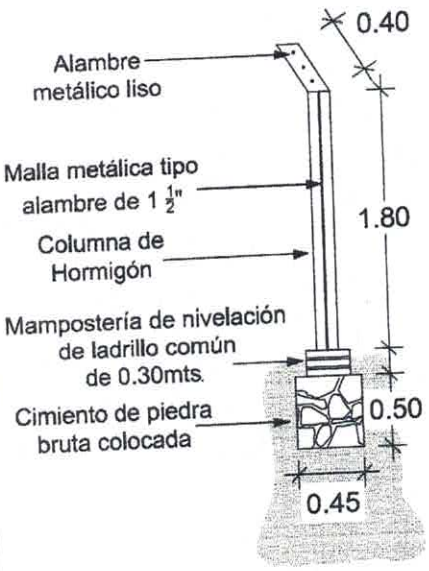

SECCIÓN TRANSVERSAL DE VALLADO
ESC.:..... 1:50

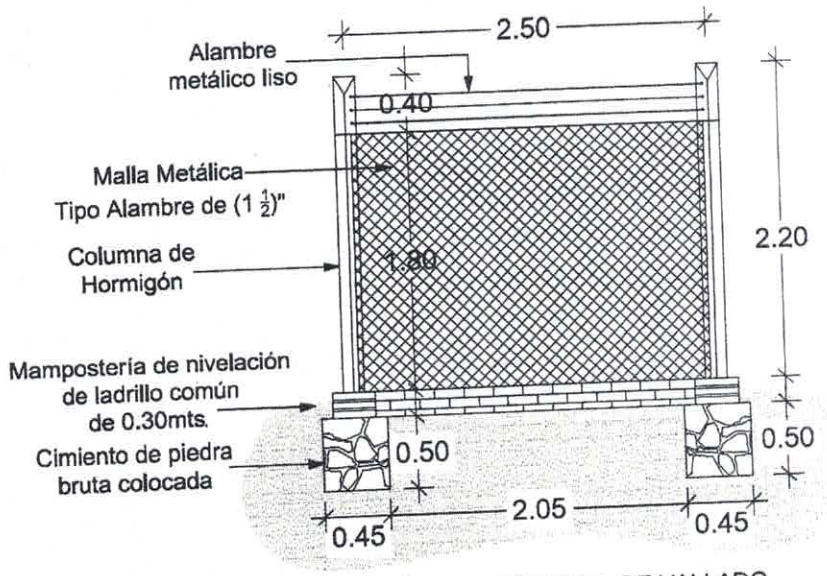

SECCIÓN LONGITUDINAL DE VALLADO
ESC.:..... 1:50

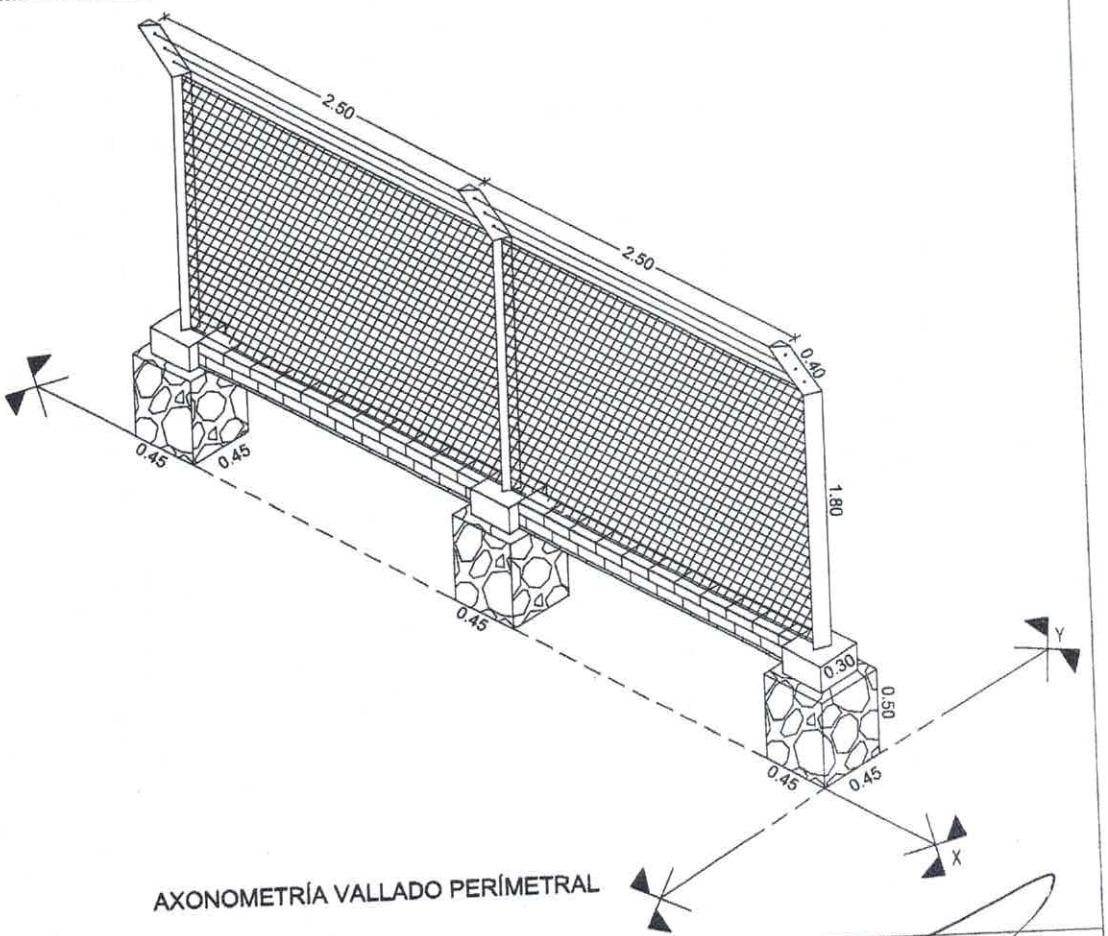

AXONOMETRÍA VALLADO PERÍMETRAL

Municipalidad de Capiibary
Dpto. de San Pedro - Py.

PROYECTO: Construcción de Vallado perímetral y portón metálico 4.00x2.50mts. de acceso.

UBICACIÓN: Centro Recreativo San Juan Bautista II Cia. Ara Pyahu - Calle San Antonio.

Fernández Portillo

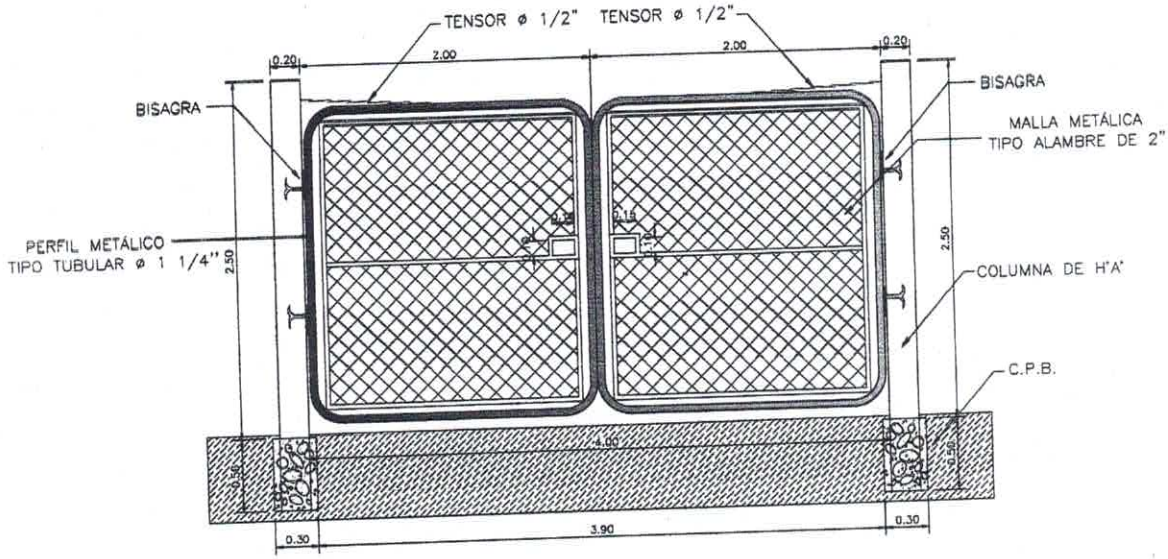

PORTÓN ACCESO
ESC.:..... 1/50

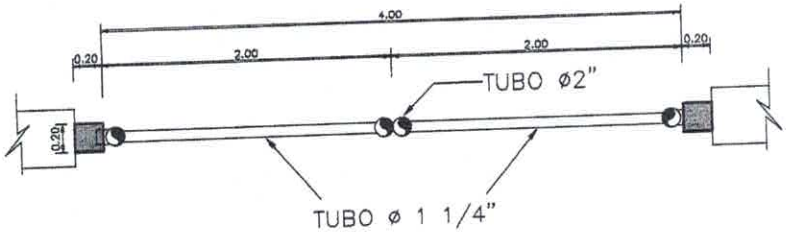

PLANTA ACOTADA PORTÓN ACCESO
ESC.:..... 1/50

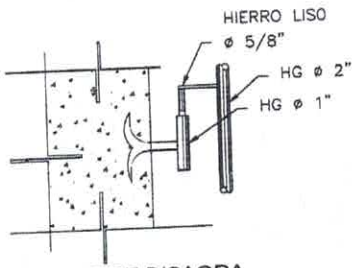

DETALLE DE BISAGRA
SIN ESCALA

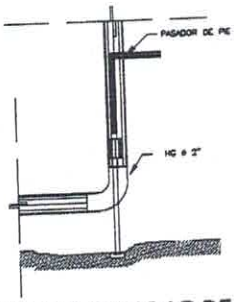

DETALLE PASADOR DE PIE
SIN ESCALA

DETALLE DE AMARRE DE MALLA
ESC.:..... 1/50

Municipalidad de Capiibary
Dpto. de San Pedro - Py.

PROYECTO: Construcción de Vallado perímetral y portón metálico 4.00x2.50mts. de acceso.

UBICACIÓN: Centro Recreativo San Juan Bautista II
Cia. Ara Pyahu - Calle San Antonio.

Luis A. Fernández Portillo
Arquitecto

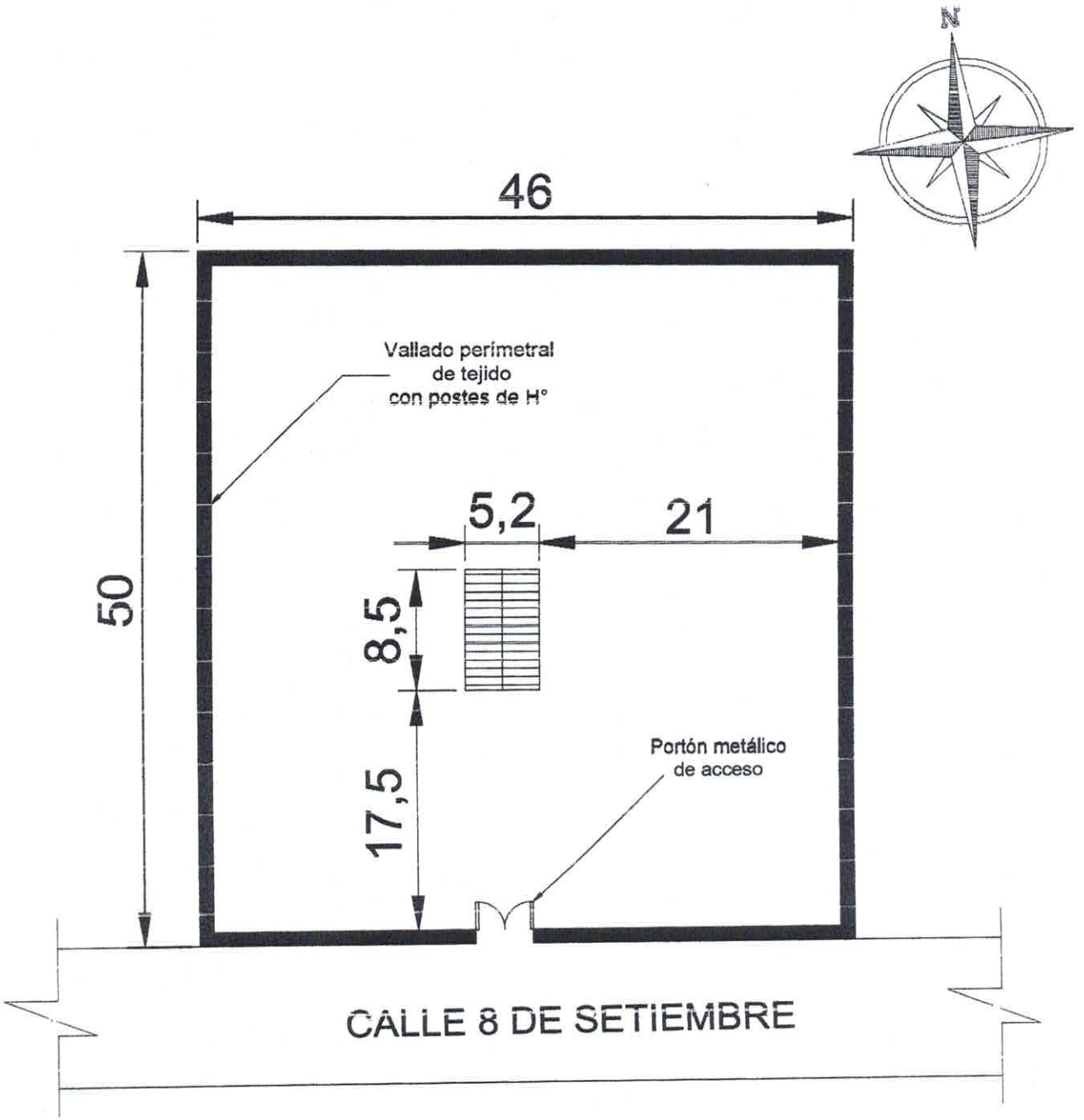

PLANTA DE UBICACIÓN
ESC.:..... 1/445

Coordenadas Google Maps: -24.599980, -56.103132

Municipalidad de Capiibary
Dpto. de San Pedro - Py.

PROYECTO: Construcción de Vallado perímetral y portón metálico 4.00x2.50mts. de acceso.

UBICACIÓN: Capilla Virgen de Los Remedios
Colonia Ara Pyahu - Calle 8 de setiembre.

Luis A. Fernández Portillo
Arquitecto
Reg. M.O.P.C. N° 3.193

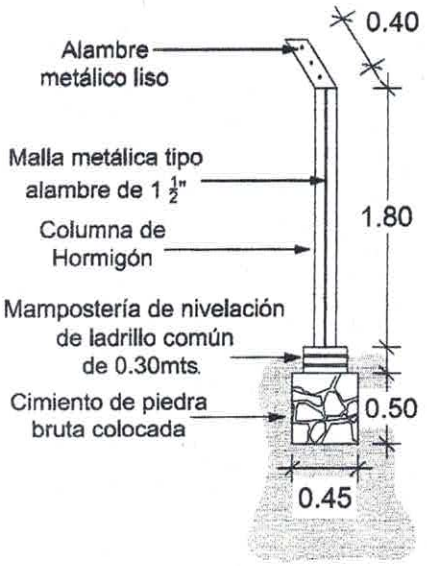

SECCIÓN TRANSVERSAL DE VALLADO
ESC.:..... 1:50

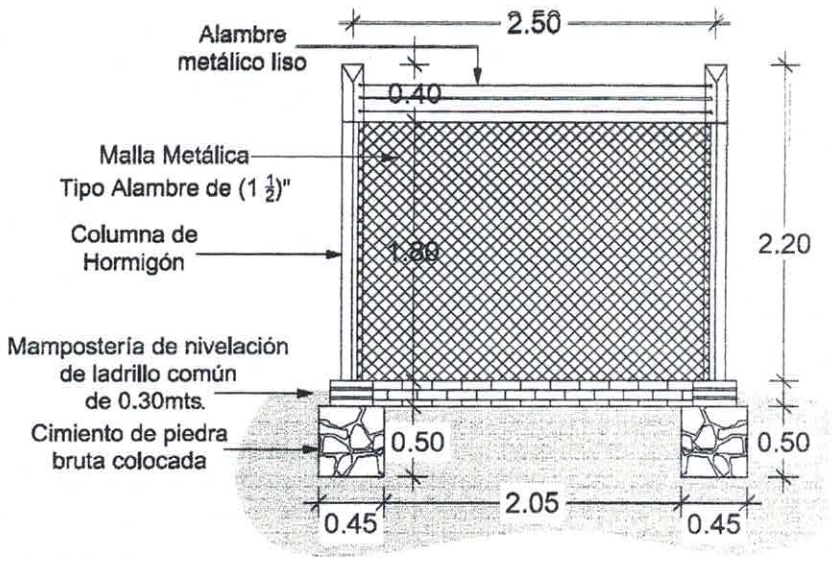

SECCIÓN LONGITUDINAL DE VALLADO
ESC.:..... 1:50

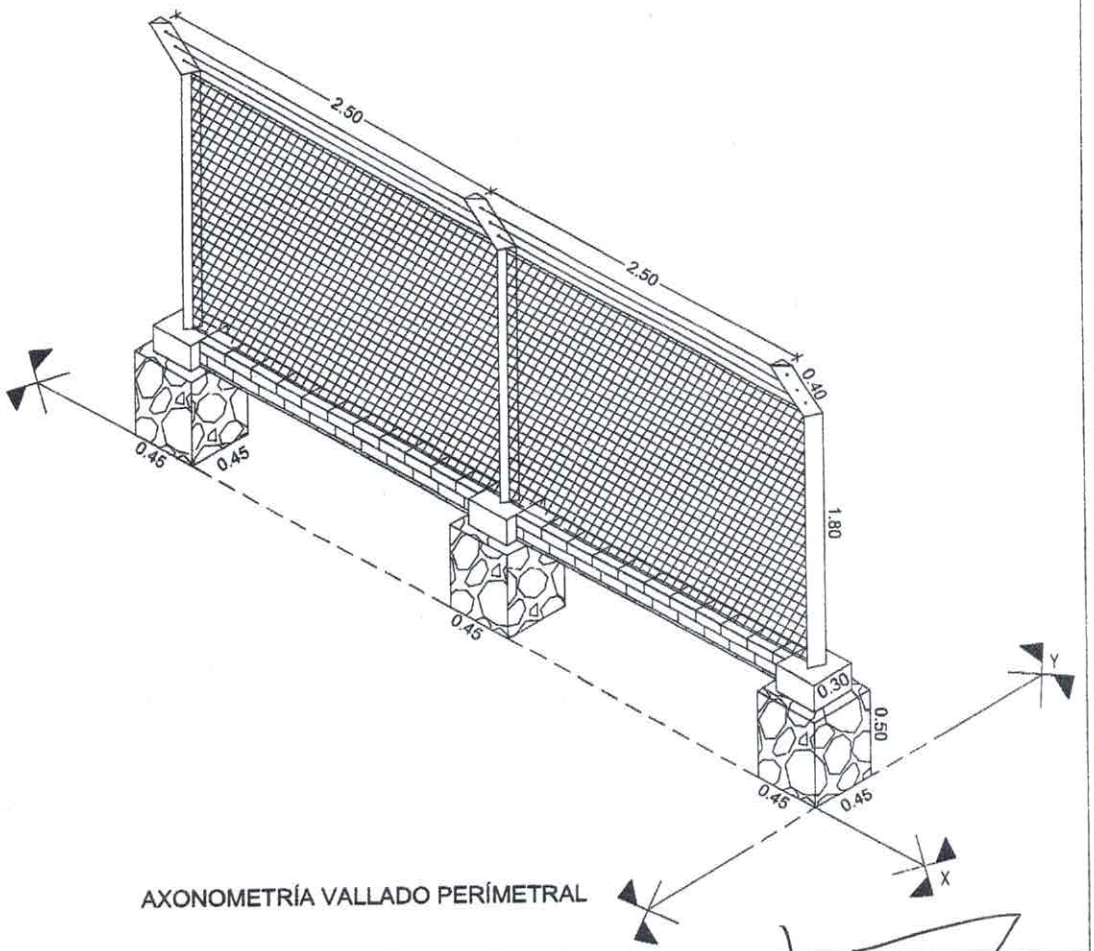

AXONOMETRÍA VALLADO PERÍMETRAL

Municipalidad de Capiibary
Dto. de San Pedro - Py.

PROYECTO: Construcción de Vallado perímetral.

UBICACIÓN: Centro Recreativo Virgen de Los Remedios
Colonia Ara Pyahu - Calle 8 de setiembre.

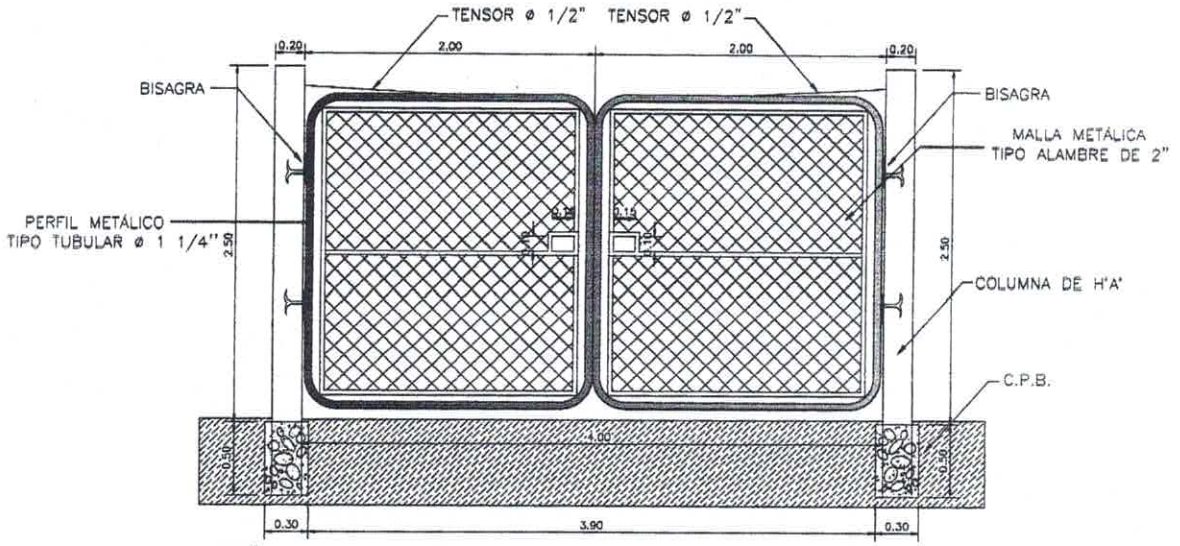

PORTÓN ACCESO OESTE
ESC.:..... 1/50

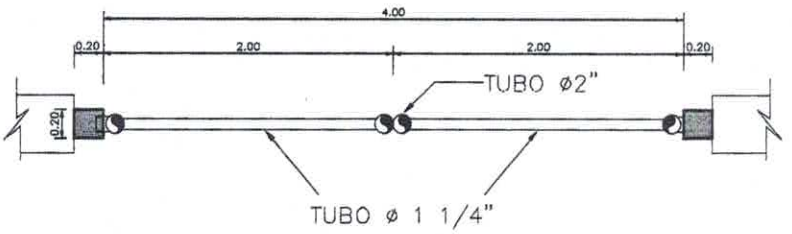

PLANTA ACOTADA PORTÓN ACCESO OESTE
ESC.:..... 1/50

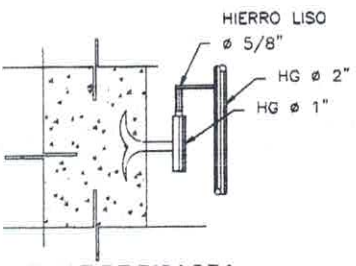

DETALLE DE BISAGRA
SIN ESCALA

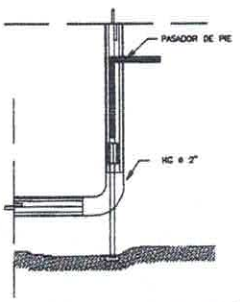

DETALLE PASADOR DE PIE
SIN ESCALA

DETALLE DE AMARRE DE MALLA
ESC.:..... 1/50

Municipalidad de Capiibary
Dto. de San Pedro - Py.

PROYECTO: Construcción de Vallado perímetral.

UBICACIÓN: Centro Recreativo Virgen de Los Remedios
Colonia Ara Pyahu - Calle 8 de setiembre.

Luis A. Fernández Portillo
Arquitecto
Reg. M.O.P.C. Nº 3.193

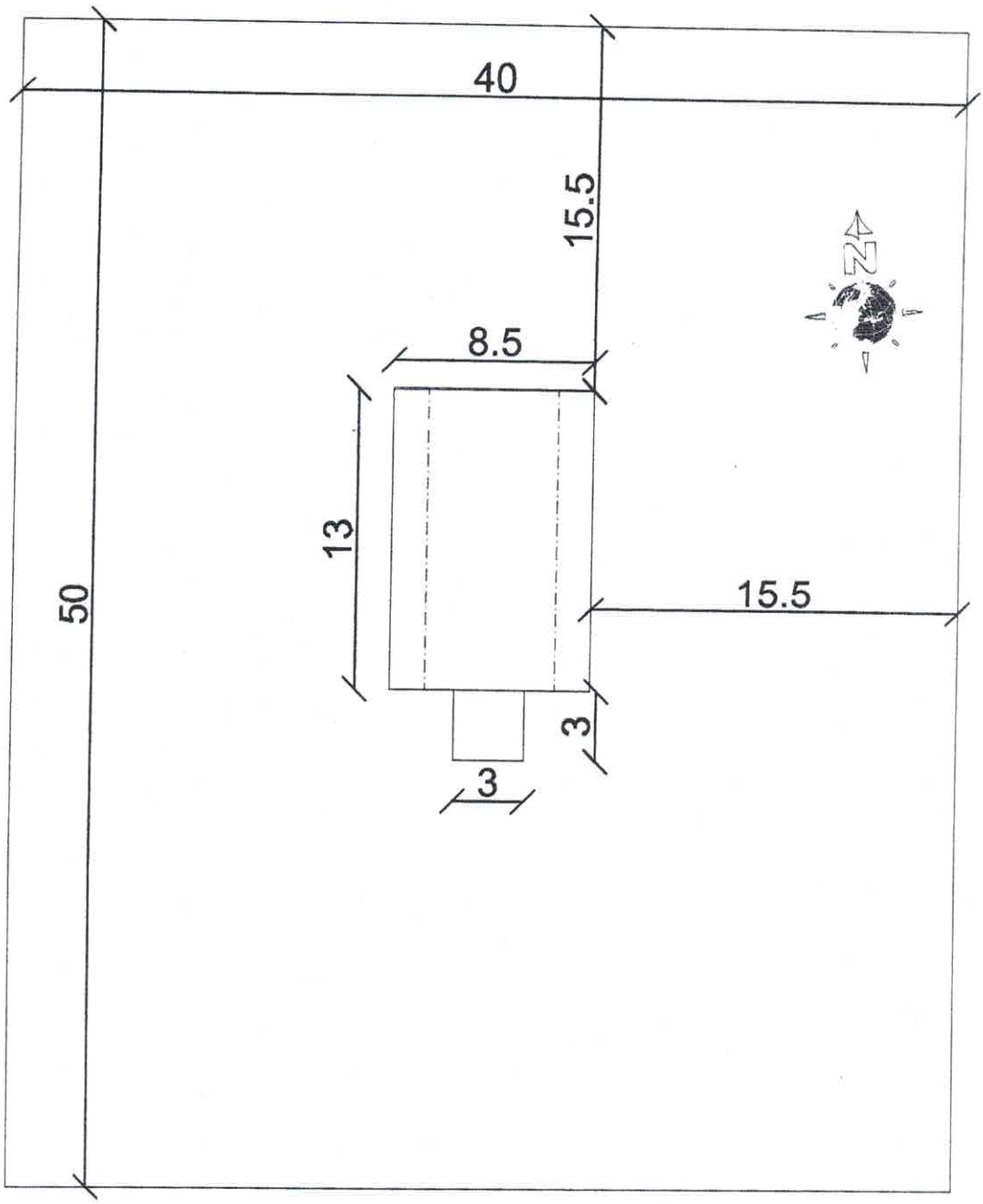

Luis A. Fernández Portillo
Arquitecto
Reg. M.O.P.C. Nº 3.193
PROFESIONAL

MUNICIPALIDAD DE CAPIIBARY.

CALLE 1ERO DE MAYO LADO ESTE, COMPAÑIA 1ERO DE MAYO SAN BLAS.

CENTRO RECREATIVO SAN BLAS.

OBRA: CONSTRUCCION DE CERCADO PERIMETRAL CON PORTON DE ACCESO.

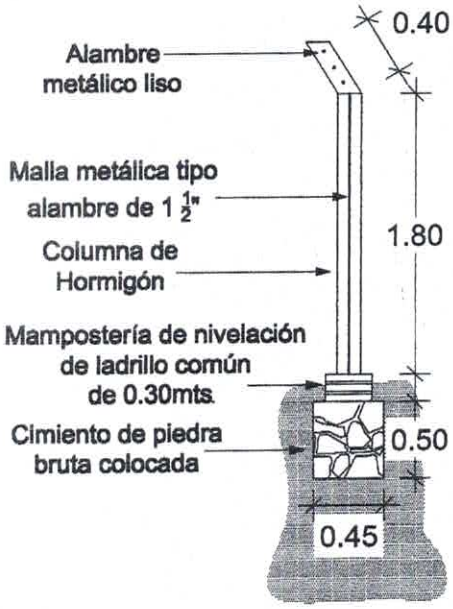

SECCIÓN TRANSVERSAL DE VALLADO
ESC.:..... 1:50

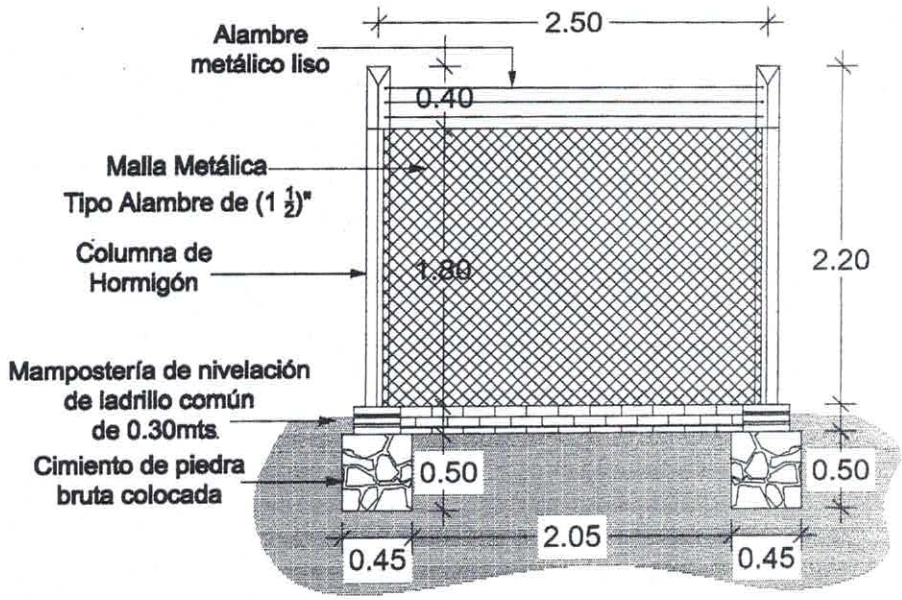

SECCIÓN LONGITUDINAL DE VALLADO
ESC.:..... 1:50

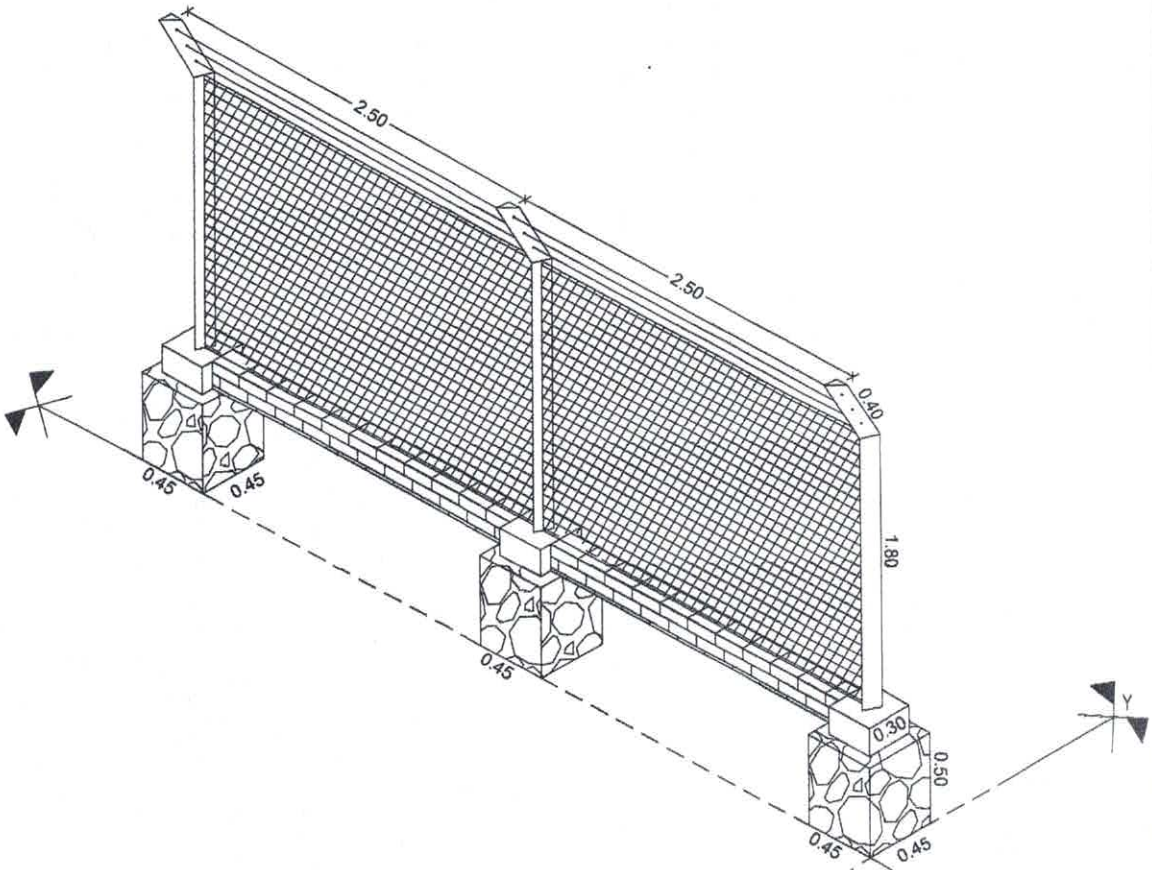

AXONOMETRÍA VALLADO PERÍMETRAL

Municipalidad de Capiibary
Dpto. de San Pedro - Py.

PROYECTO: Construcción de Vallado perímetral y portón metálico 4.00x2.50mts. de acceso.

UBICACIÓN: CENTRO RECREATIVO SAN BLAS

Luis A. Fernández Portillo
Arquitecto

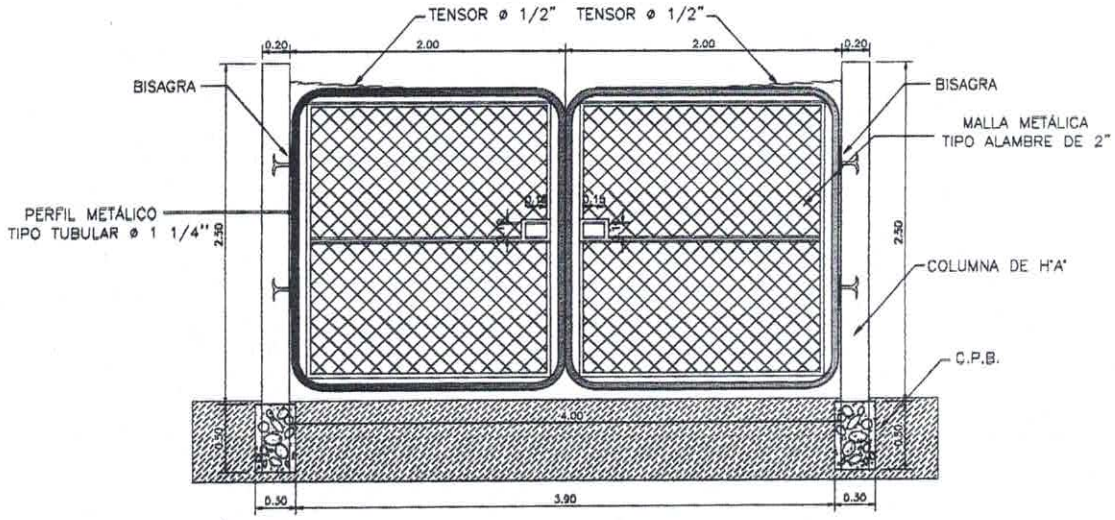

PORTÓN ACCESO
ESC.:..... 1/50

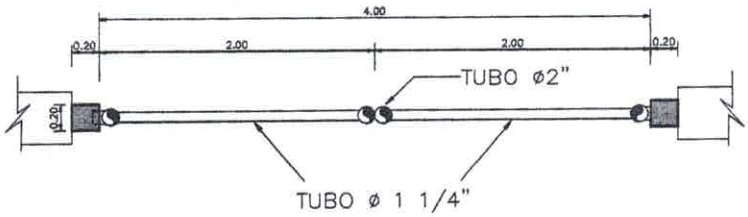

PLANTA ACOTADA PORTÓN ACCESO
ESC.:..... 1/50

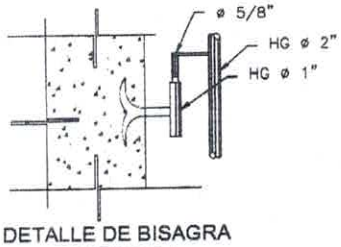

DETALLE DE BISAGRA
SIN ESCALA

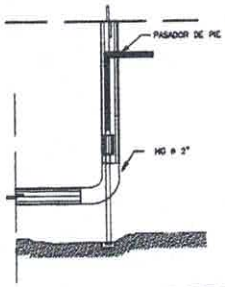

DETALLE PASADOR DE PIE
SIN ESCALA

DETALLE DE AMARRE DE MALLA
ESC.:..... 1/50

Municipalidad de Capiibary
Dpto. de San Pedro - Py.

PROYECTO: Construcción de Vallado perímetral y portón metálico 4.00x2.50mts. de acceso.

UBICACIÓN: CENTRO RECREATIVO SAN BLAS
Cia. Ara Pyahu - Calle San Antonio.

Luis A. Fernández Portillo
Arquitecto