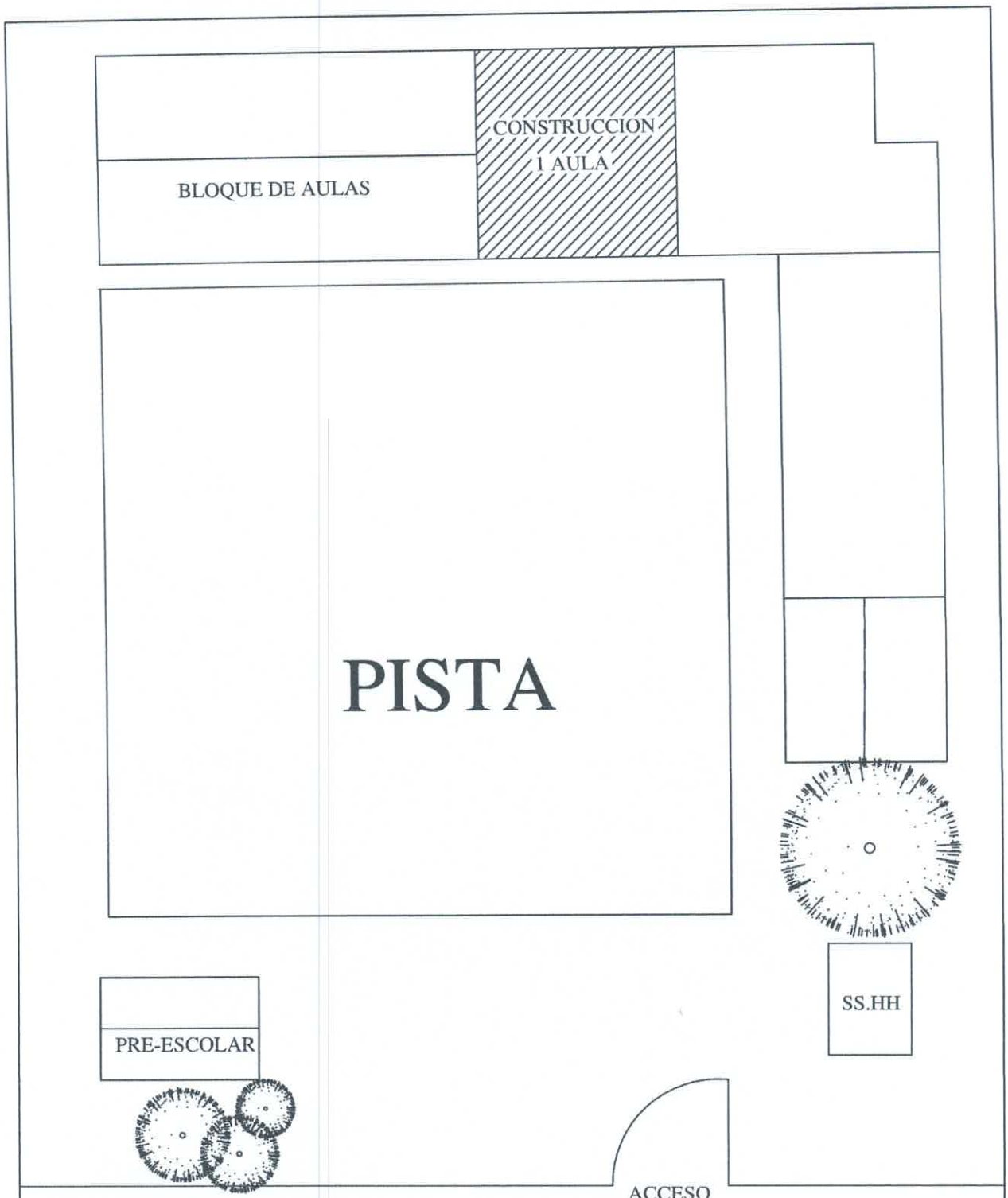

MUNICIPALIDAD DE SAN ANTONIO

ESCUELA N°6152 LA MERCED

PROYECTO	1 aula de 5,80 x 6,80 planta alta con techo de tejas	01
PLANTA DE UBICACION		

Blanca Molinas
Arquitecta

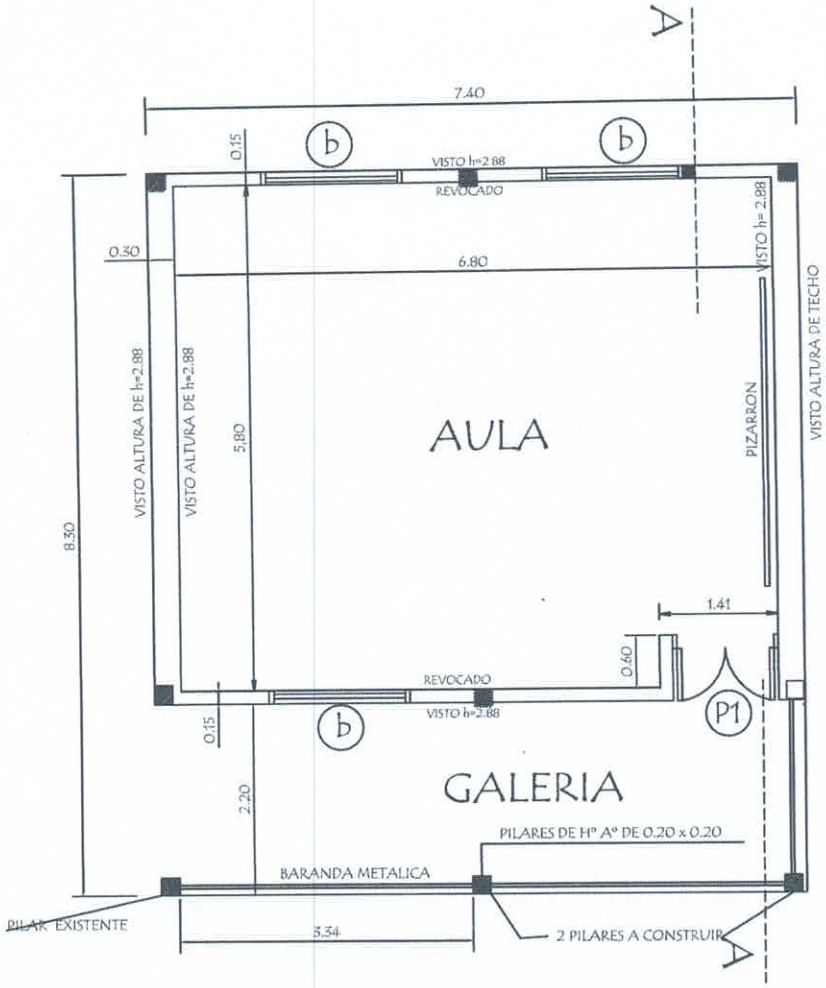

PLANTA CONSTRUCTIVA
Planta Alta

MUNICIPALIDAD DE SAN ANTONIO ESCUELA N°6152 LA MERCED		
PROYECTO	1 aula de 5,80 x 6,80 planta alta con techo de tejas	02
PLANTA CONSTRUCTIVA		

Blanca Arquitecta

CORTE AA

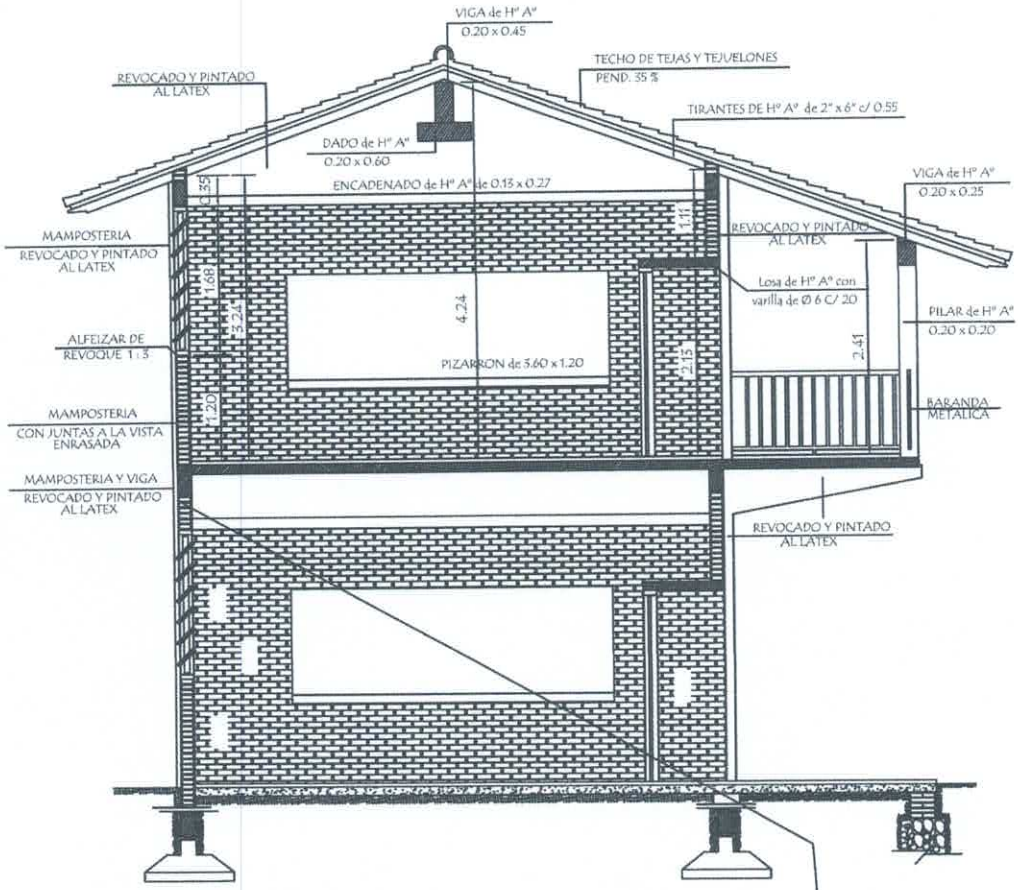

PLANTA BAJA - EXISTENTE

MUNICIPALIDAD DE SAN ANTONIO ESCUELA N°6152 LA MERCED		
PROYECTO	1 aula de 5,80 x 6,80 planta alta con techo de tejas	03
CORTE AA		

Blanca Arquitecta

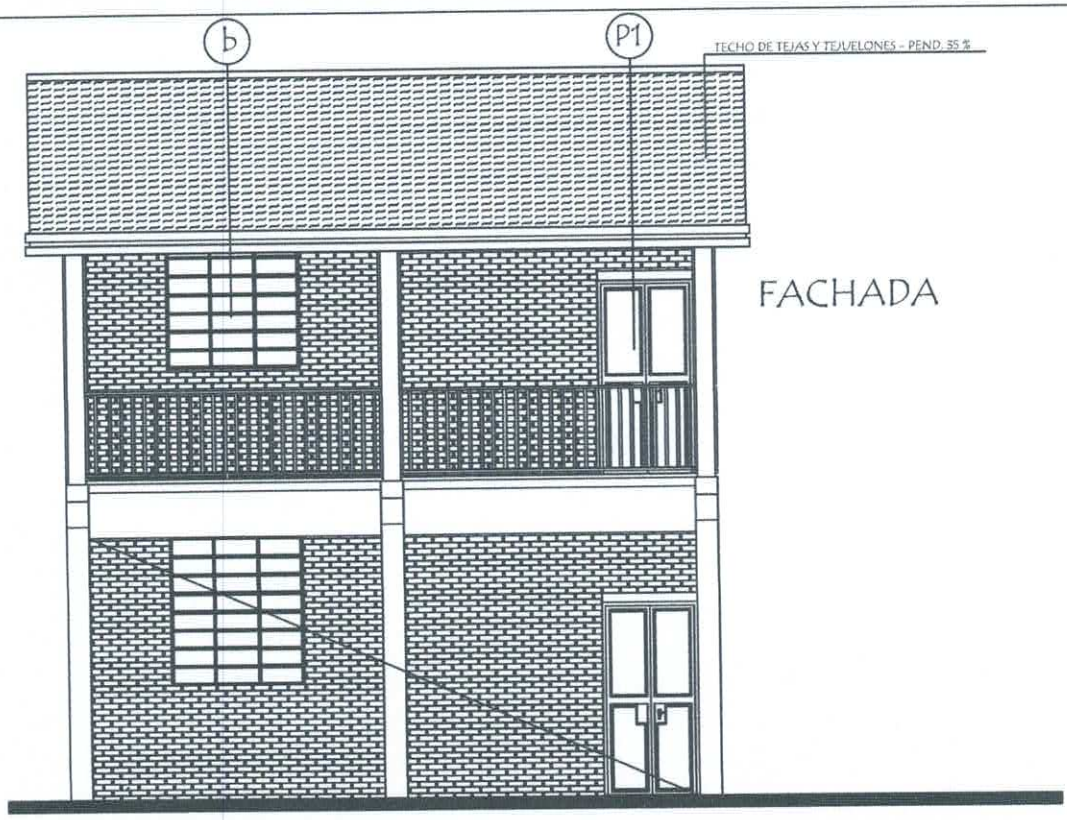

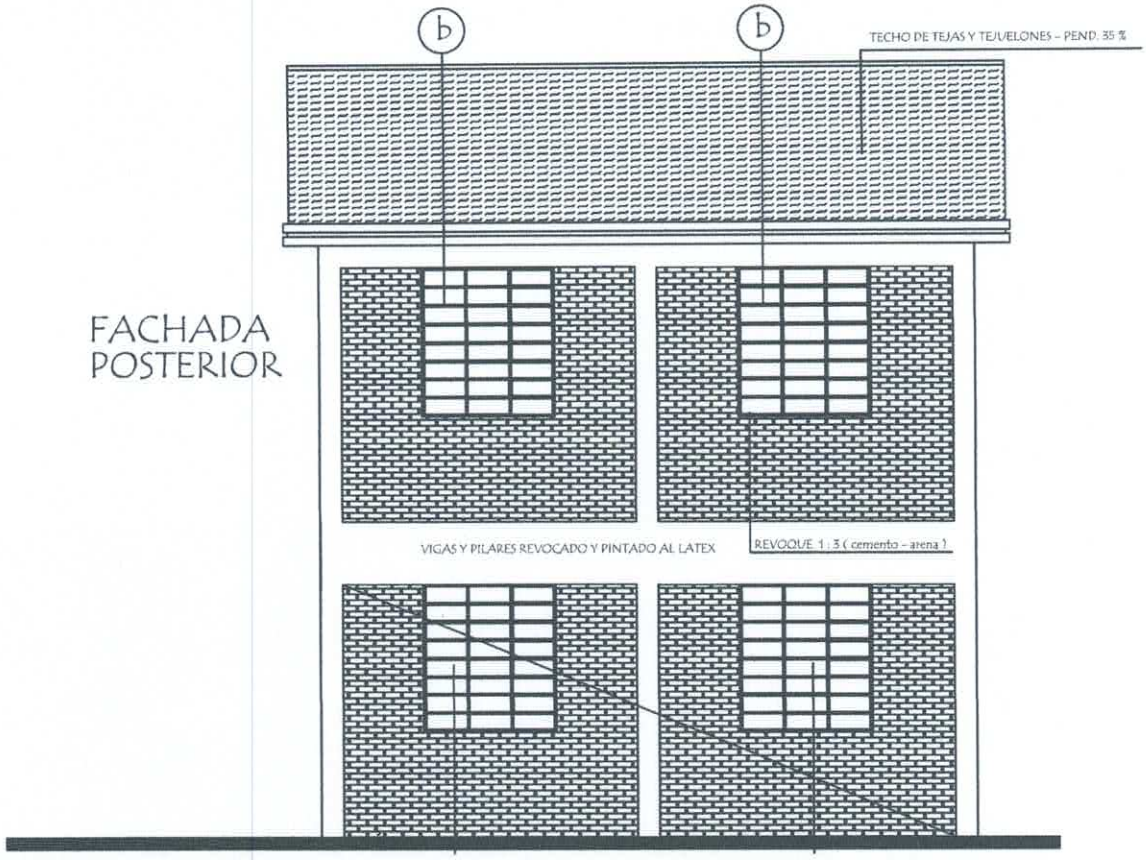

MUNICIPALIDAD DE SAN ANTONIO

ESCUELA N°6152 LA MERCED

PROYECTO	1 aula de 5,80 x 6,80 planta alta con techo de tejas	04
FACHADA FRONTAL Y POSTERIOR		

Blanca Molina
Arquitecta

INSTALACION ELECTRICA
UBICACION DE ARTEFACTOS Y ELECTRODUCTOS

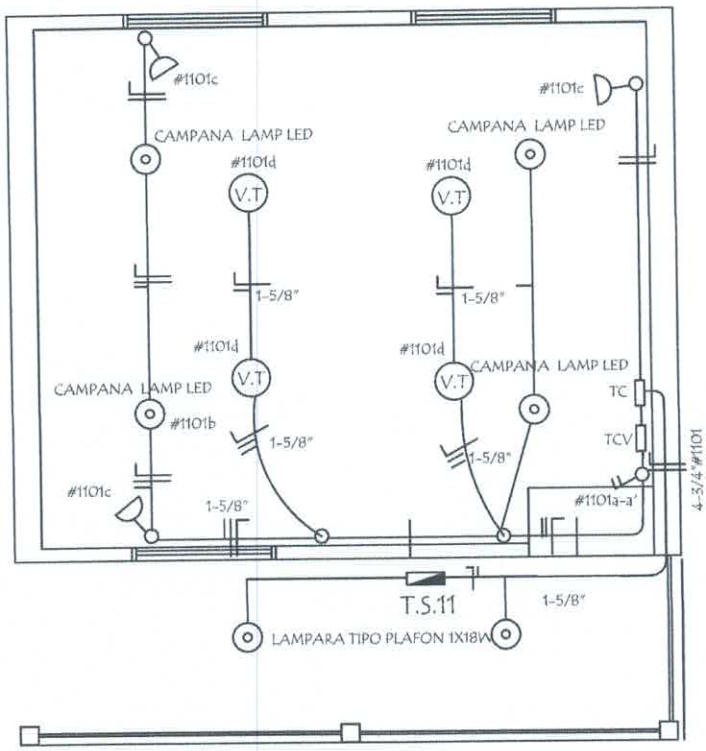

ESQUEMA DE TABLERO Y DETALLE DE CARGA

Observaciónes :

Los condutores no acotados son de 2 mm2.
Los TC son tableros de comando de luces y tomas.
Los TCV son tableros de comando de ventiladores.

DETALLE DE CARGA DEL TS 11

Circuito	ART. LED	EQUIVALENCIA		Tomas	V.T.	Fases
	1X36W-LED		1X36W-LED	Watts	Watts	R
#1101	4X150		2X150	3x100	4x100	1.200
#1102						
Total						1.200

ESQUEMA DEL TS 11
AL TS 10

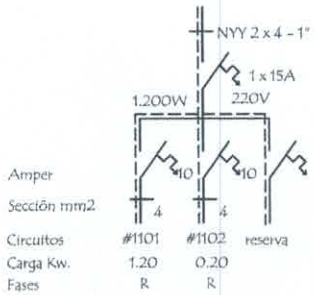

ESQUEMA DEL TC
AL TS 11

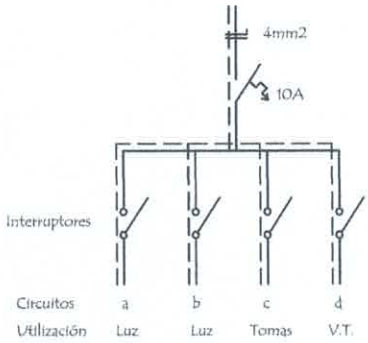

MUNICIPALIDAD DE SAN ANTONIO
ESCUELA N°6152 LA MERCED

PROYECTO	1 aula de 5,80 x 6,80 planta alta con techo de tejas	05
	INSTALACION ELECTRICA	

Blanca Molina
Arquitecta

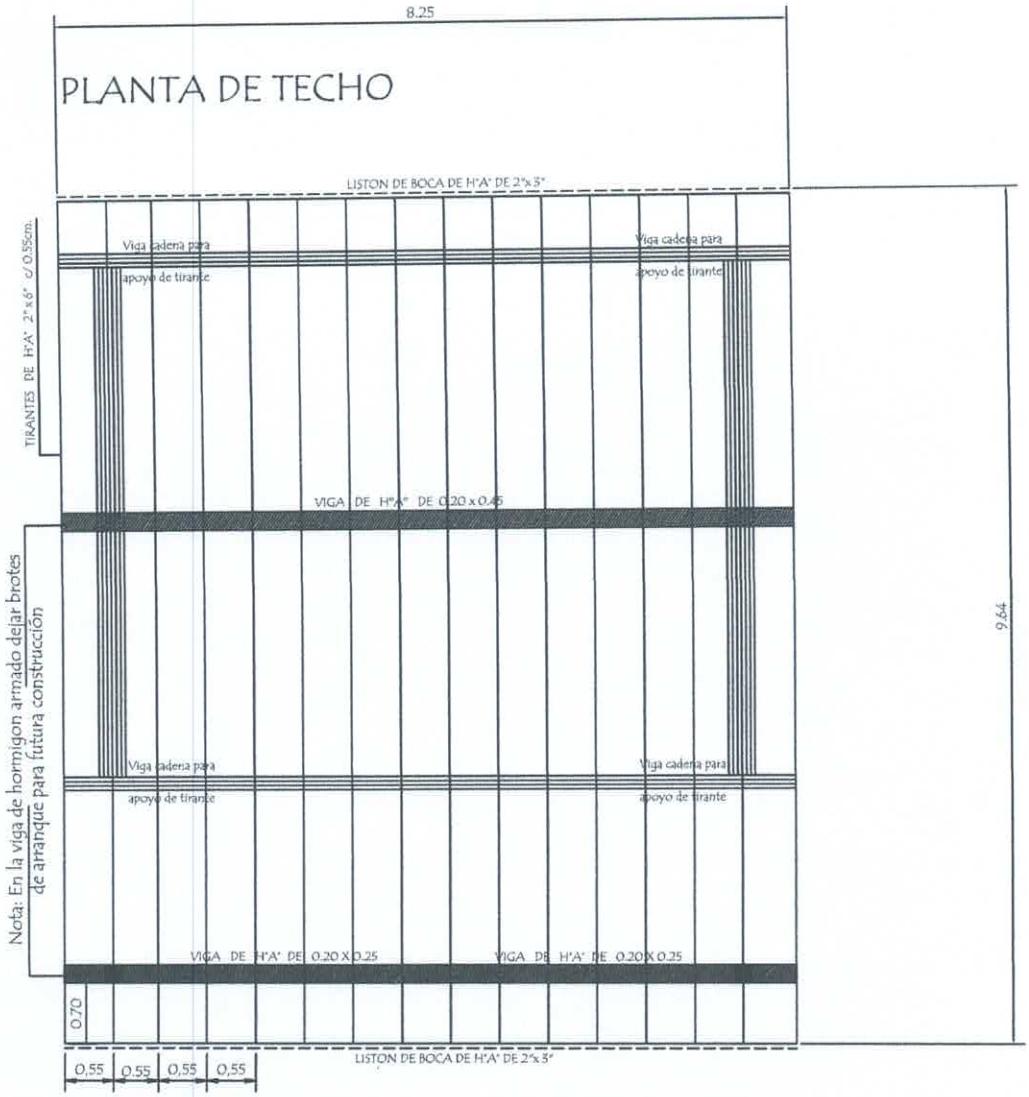

Observacion:

Los aleros extremos del bloques serán de 0.40 mts. y los aleros longitudinales del bloque serán de 0.70 mts. contados del lado de la galeria apartir de la viga de apoyo del tirante y en el opuesto apartir del muro .-

MUNICIPALIDAD DE SAN ANTONIO

ESCUELA N°6152 LA MERCED

PROYECTO	1 aula de 5,80 x 6,80 planta alta con techo de tejas	06
	PLANTA DE TECHO	

Blanca O. Arquitecta

Viga Cumbrera de H° A° 0.20 x 0.45

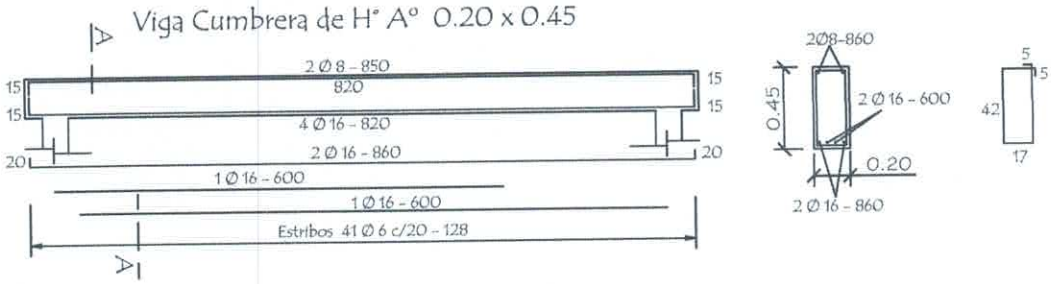

Viga galería de H° A° 0.20 x 0.25

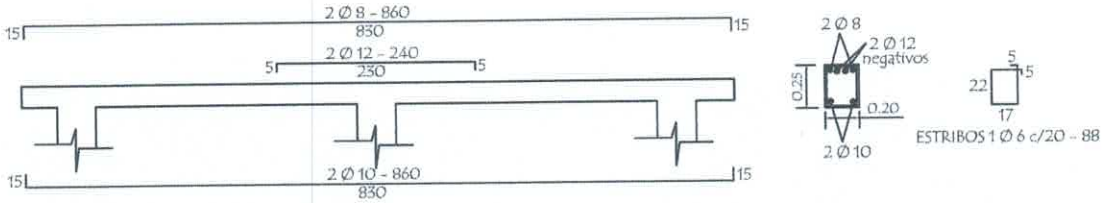

Dado de H° A° 0.20 x 0.60

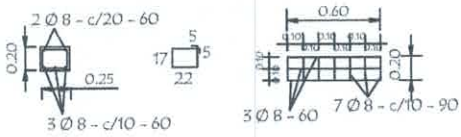

TIRANTE DE H°A° DE 2" x 6"

LOSA DE H° A° SOBRE PUERTA

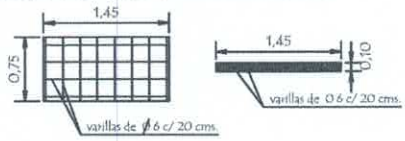

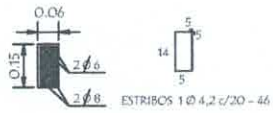

PILAR DE H°A° DE 0.20 x 0.20 PARA APOYO DE TIRANTES EN PLANTA ALTA

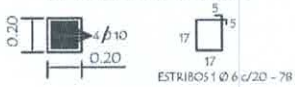

Nota :
En la viga de hormigon armado dejar brotes de arranque para futura contrucción

MUNICIPALIDAD DE SAN ANTONIO

ESCUELA N°6152 LA MERCED

PROYECTO	1 aula de 5,80 x 6,80 planta alta con techo de tejas	07
	DETALLE DE VARIOS	

Blanca Martínez
Arquitecta

Detalle de Encadenados de H° A°

DETALLE DE ENCADENADO INFERIOR Y SUPERIOR
DE 0.17 x 0.27 PARA MURO DE 0.30

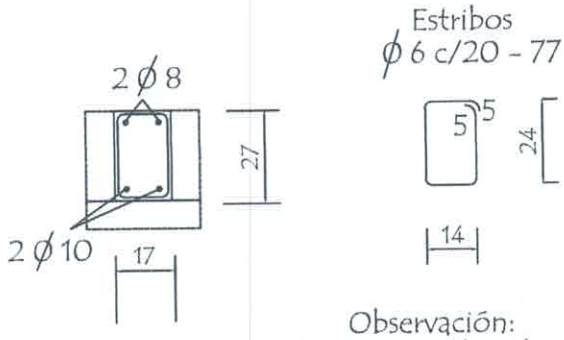

Observación:
Los encadenados superior y inferior serán ubicados respecto al eje de la mamposteria de nivelación y elevación

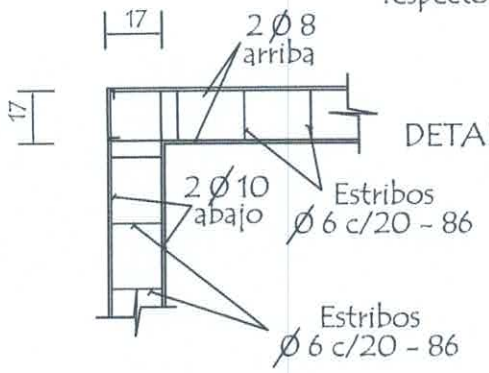

DETALLE DE ENCADENADO INFERIOR Y SUPERIOR
DE 0.13 x 0.27 PARA MURO DE 0.15

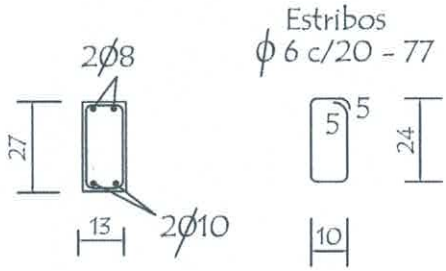

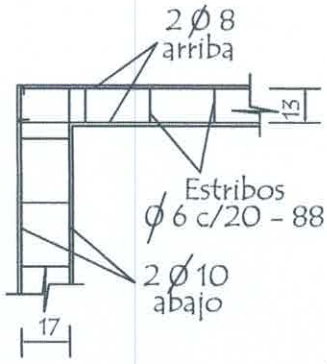

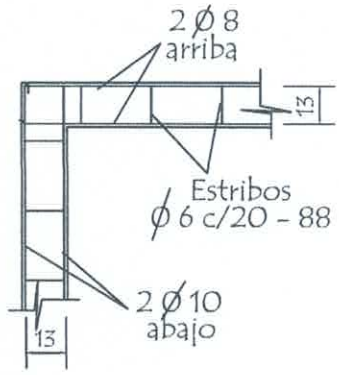

MUNICIPALIDAD DE SAN ANTONIO ESCUELA BASICA N°6152 LA MARCED		
PROYECTO	aula de 5,80 x 6,80 con techo de tejas - planta alta	08
Detalle de Encadenados		

Blanca Mo
Arquitecta

Puerta Metàlica con 2 hojas - P 1

Corte Horizontal

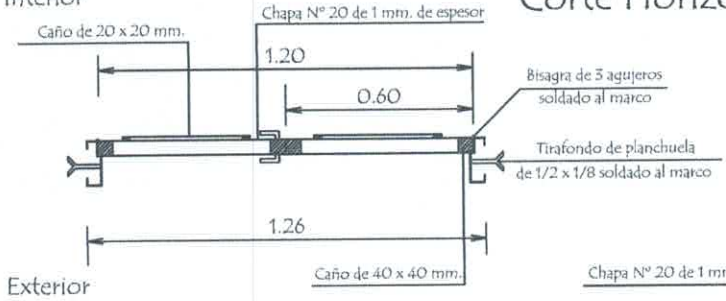

Detalle de Marco

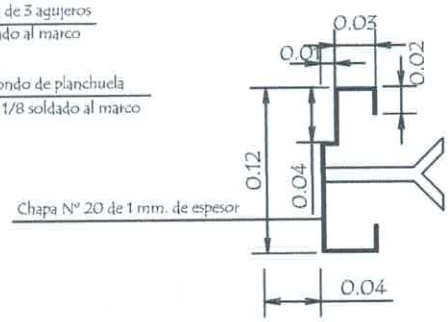

Hoja metàlica de 1,20 x 2,10

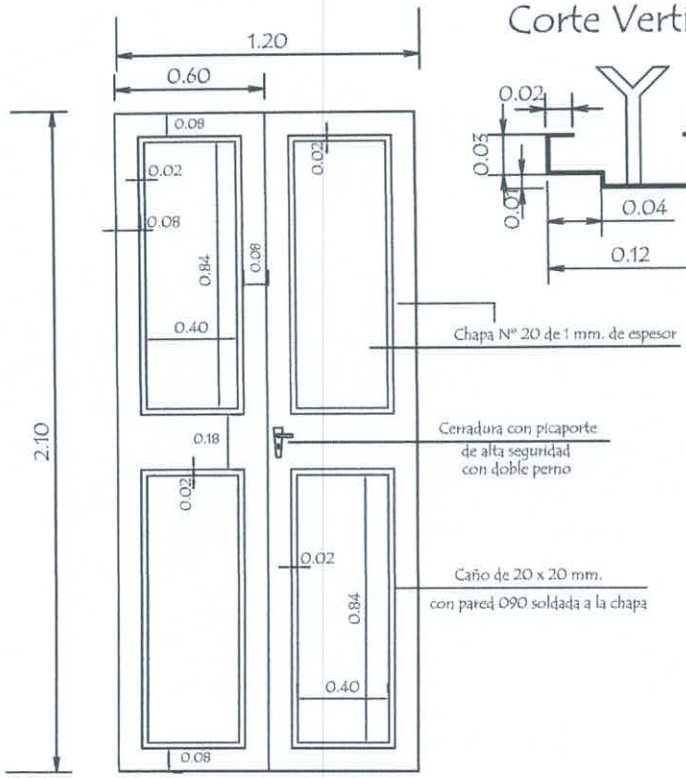

Corte Vertical

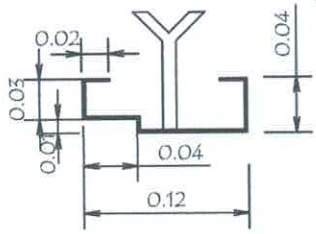

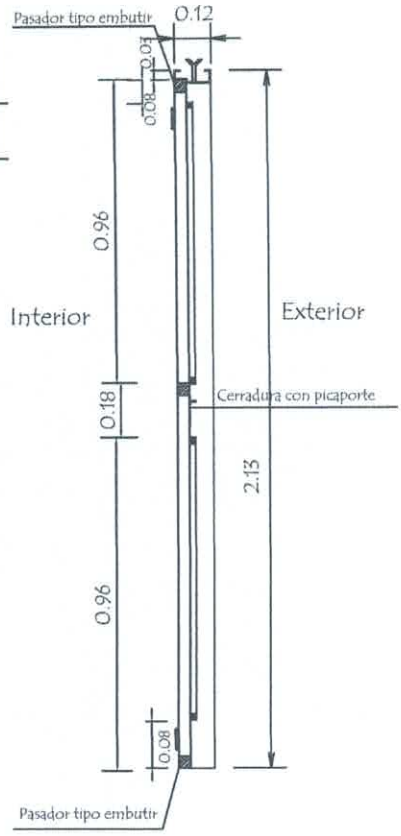

Vista Frontal

OBSERVACION :

En todos los lugares donde se utilizaron soldadura y no tuvieron un relleno completo, compactos y prolijos debiendo resultar suabe al tacto, deberàn de utilizar masilla para chapa para posteriormente realizar una lijada completa y pintar 2 manos con pintura anticorrosiva antes de su colocaciòn y otras 2 con pintura sintètica opaca como terminaciòn .-

MUNICIPALIDAD DE SAN ANTONIO ESCUELA BASICA N°6152 LA MARCED		
PROYECTO	aula de 5,80 x 6,80 con techo de tejas - planta alta	09
Detalle de Puerta Metàlica		

Blanca Martínez
Arquitecta

Detalle de Ventana Balancin

ventana balancin tipo (b)

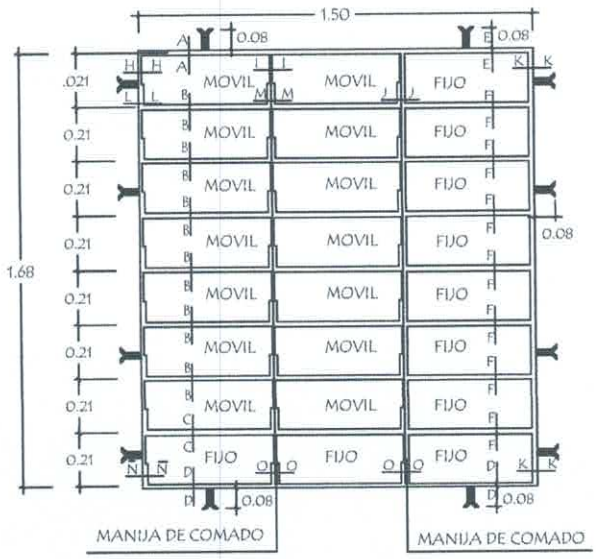

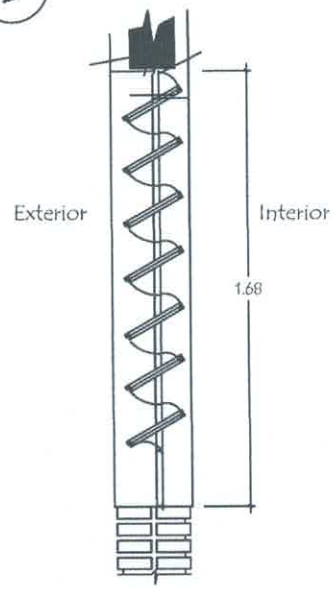

OBSERVACION :

NO DEBE TENER TERMINACIONES EN PUNTAS O CORTANTES

Baranda metàlica

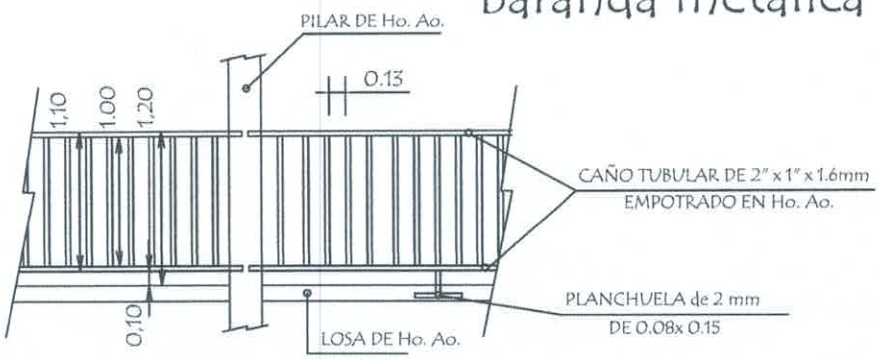

EMPOTRAMIENTO DE
BARANDA METALICA
EN PILARES Y LOSAS DE Ho. Ao.

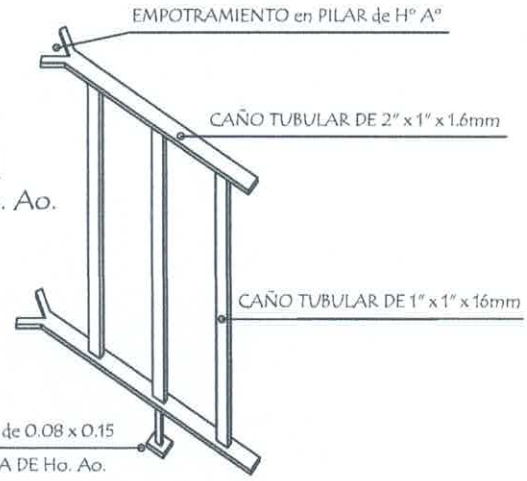

MUNICIPALIDAD DE SAN ANTONIO ESCUELA BASICA N°6152 LA MARCED		
PROYECTO	aula de 5,80 x 6,80 con techo de tejas - planta alta	10
Detalle de balancin y baranda metàlica		

Blanca Martínez
Arquitecta

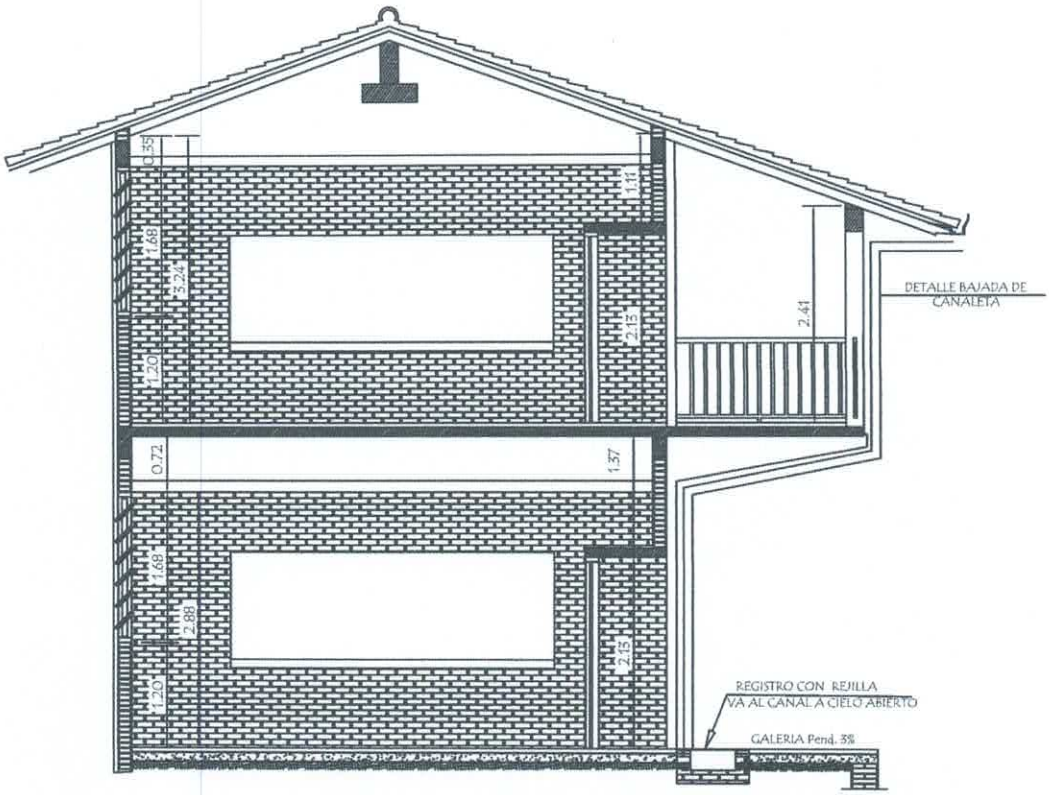

MUNICIPALIDAD DE SAN ANTONIO

ESCUELA N°6152 LA MERCED

PROYECTO	1 aula de 5,80 x 6,80 planta alta con techo de tejas	11
DETALLE DE LA BAJADA DE CANALETA		

Blanca Molina
Arquitecta