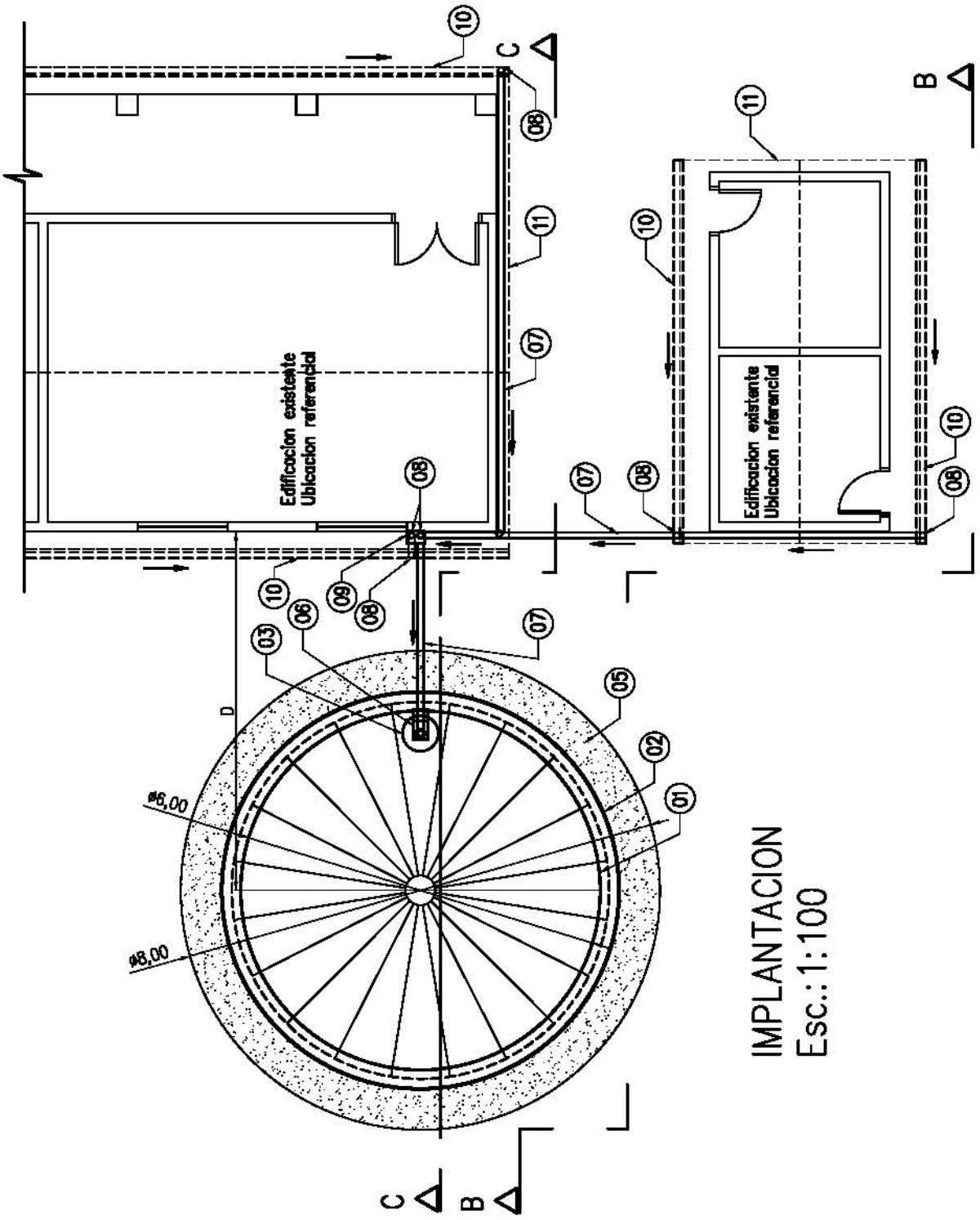

PROYECTO: Reservorio de Agua de 74m3		
UBICACION: Distrito de Tte. Esteban Martinez - Tte. Adolfo Rojas Silva		
PROPIETARIO: Municipalidad de Tte. Esteban Martinez		
INTENDENTE:	**PROFESIONAL:**	
Implantacion de Tanque y Cañerias	Escala: 1:100	Lamina 01

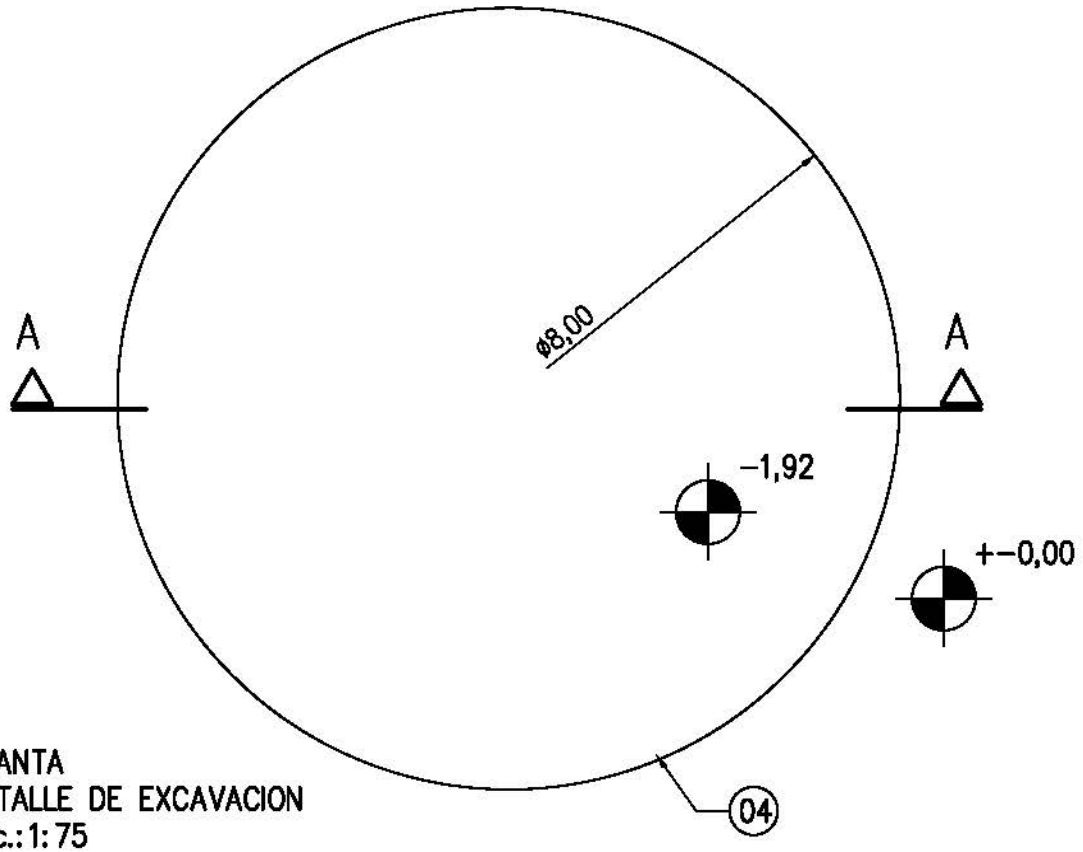

PLANTA
DETALLE DE EXCAVACION
Esc.: 1: 75

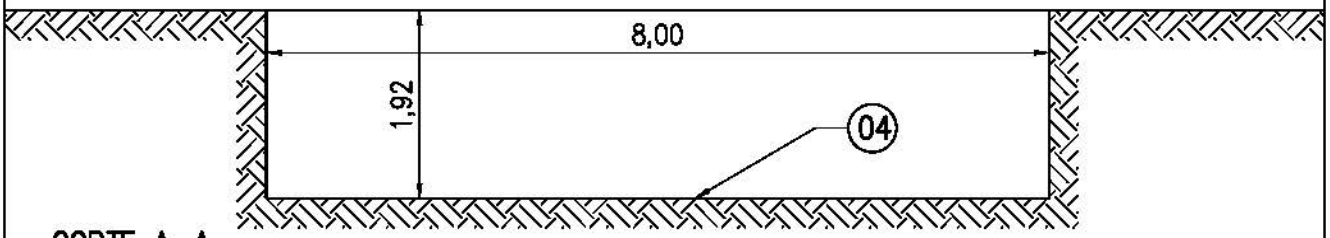

CORTE A-A
DETALLE DE EXCAVACION
Esc.: 1: 75

PROYECTO: Reservorio de Agua de 74m3		
UBICACION: Distrito de Tte. Esteban Martinez - Tte. Adolfo Rojas Silva		
PROPIETARIO: Municipalidad de Tte. Esteban Martinez		
INTENDENTE:	**PROFESIONAL:**	
Detalle de Excavacion para Tanque	Escala: 1:75	Lamina 02

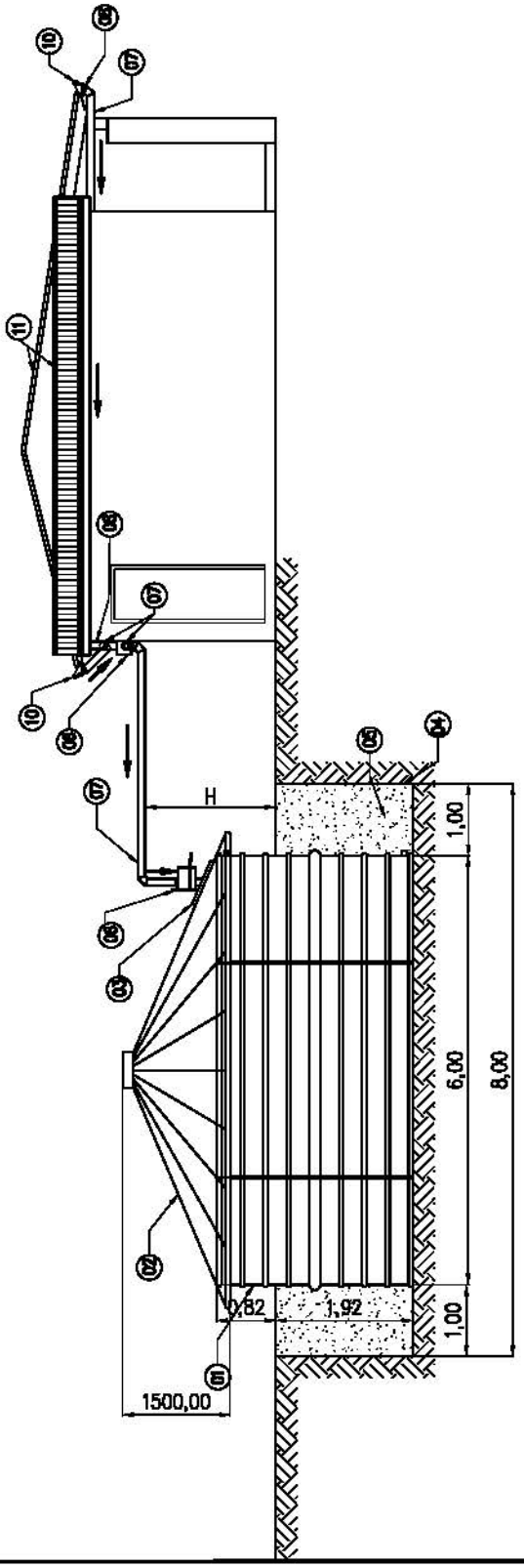

VISTA B–B
Esc.: 1:100

PROYECTO: Reservorio de Agua de 74m3

UBICACION: Distrito de Tte. Esteban Martinez - Tte. Adolfo Rojas Silva

PROPIETARIO: Municipalidad de Tte. Esteban Martinez

INTENDENTE:	PROFESIONAL:	
Vista B-B / Implantacion Tanque y Cañerias	Escala: 1:100	Lamina 03

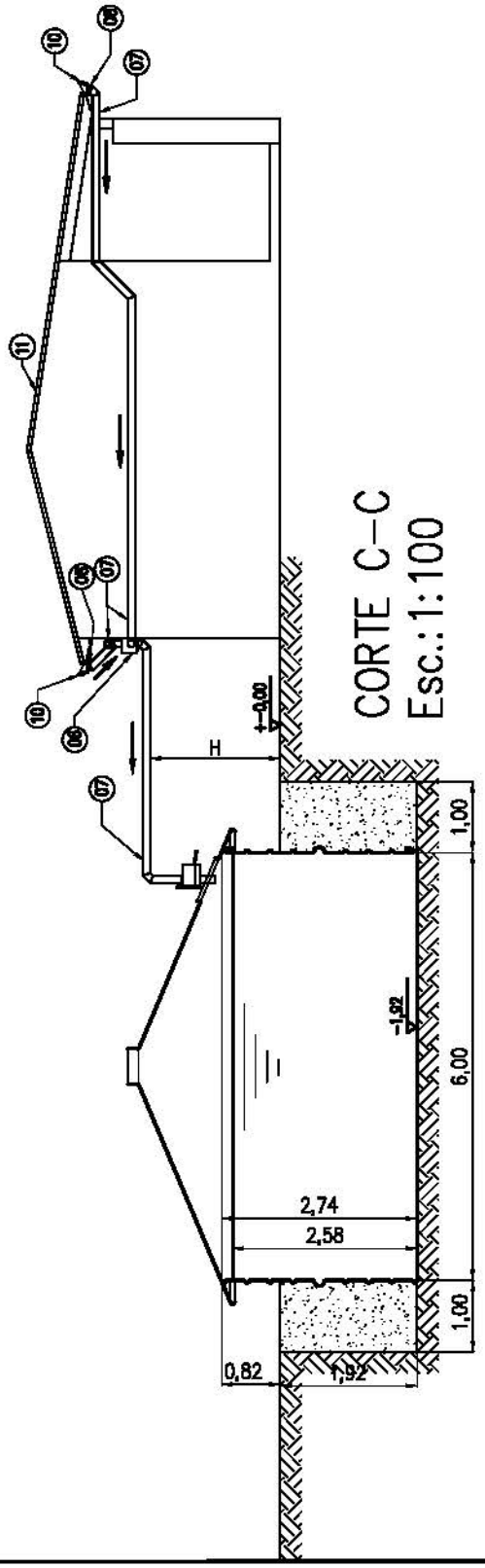

PROYECTO: Reservorio de Agua de 74m3

UBICACION: Distrito de Tte. Esteban Martinez - Tte. Adolfo Rojas Silva

PROPIETARIO: Municipalidad de Tte. Esteban Martinez

INTENDENTE:	PROFESIONAL:	
Corte C-C / Implantacion Tanque y Cañerias	Escala: 1:100	Lamina 04

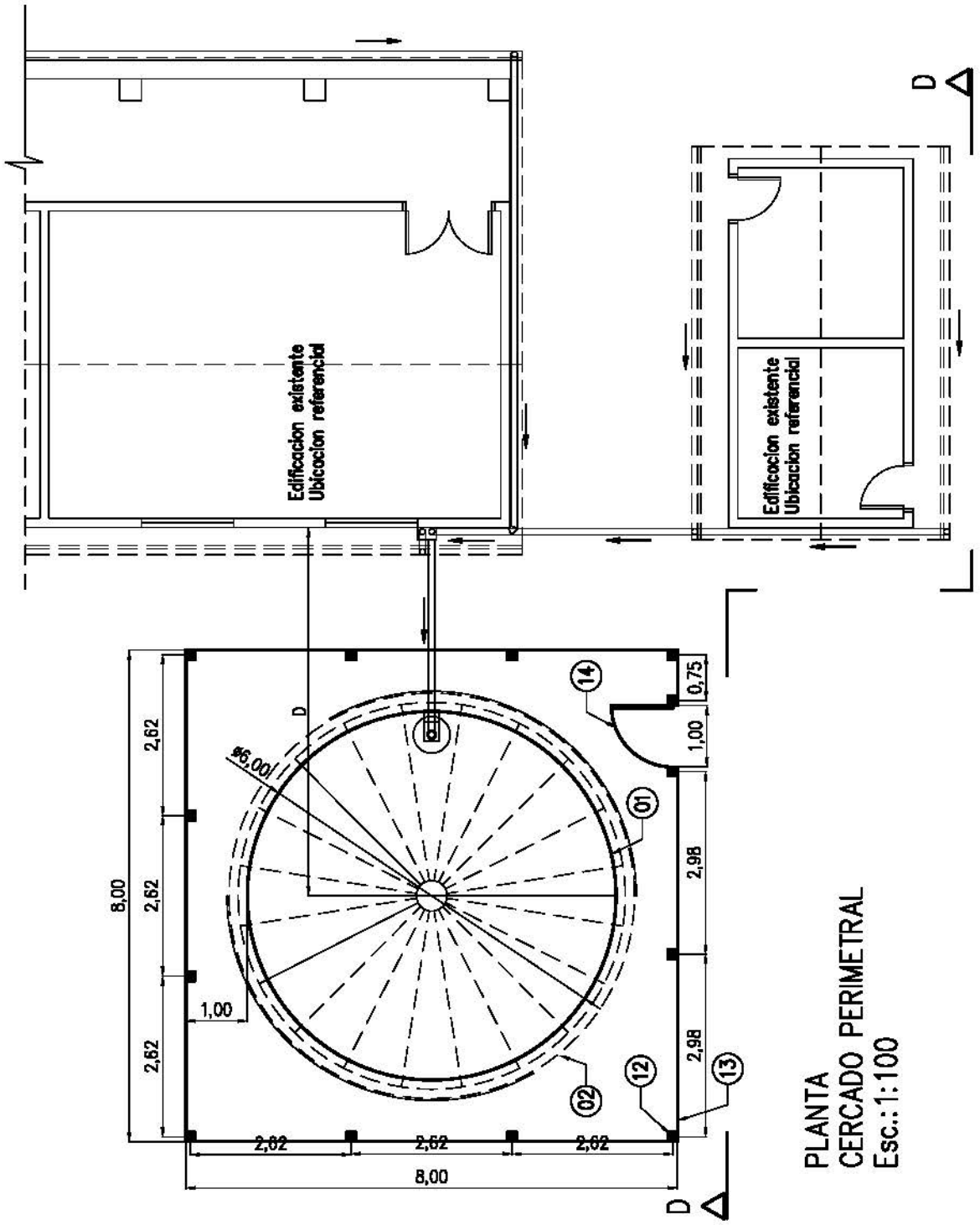

PROYECTO: Reservorio de Agua de 74m3

UBICACION: Distrito de Tte. Esteban Martinez - Tte. Adolfo Rojas Silva

PROPIETARIO: Municipalidad de Tte. Esteban Martinez

INTENDENTE:	PROFESIONAL:	
Implantacion de Cerco Perimetral	Escala: 1:100	Lamina 05

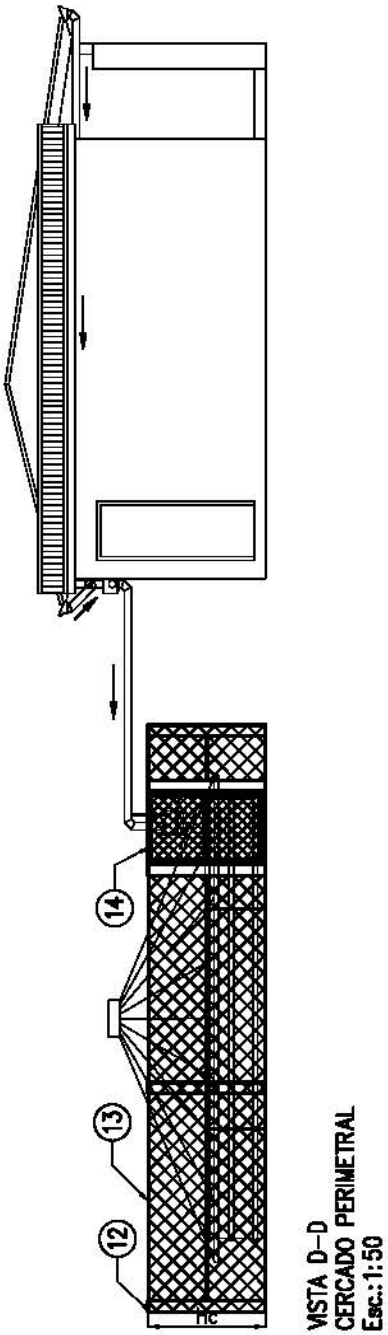

PROYECTO: Reservorio de Agua de 74m3

UBICACION: Distrito de Tte. Esteban Martinez - Tte. Adolfo Rojas Silva

PROPIETARIO: Municipalidad de Tte. Esteban Martinez

INTENDENTE:	PROFESIONAL:	
Fachada de Cerco Perimetral	Escala: 1:100	Lamina 06