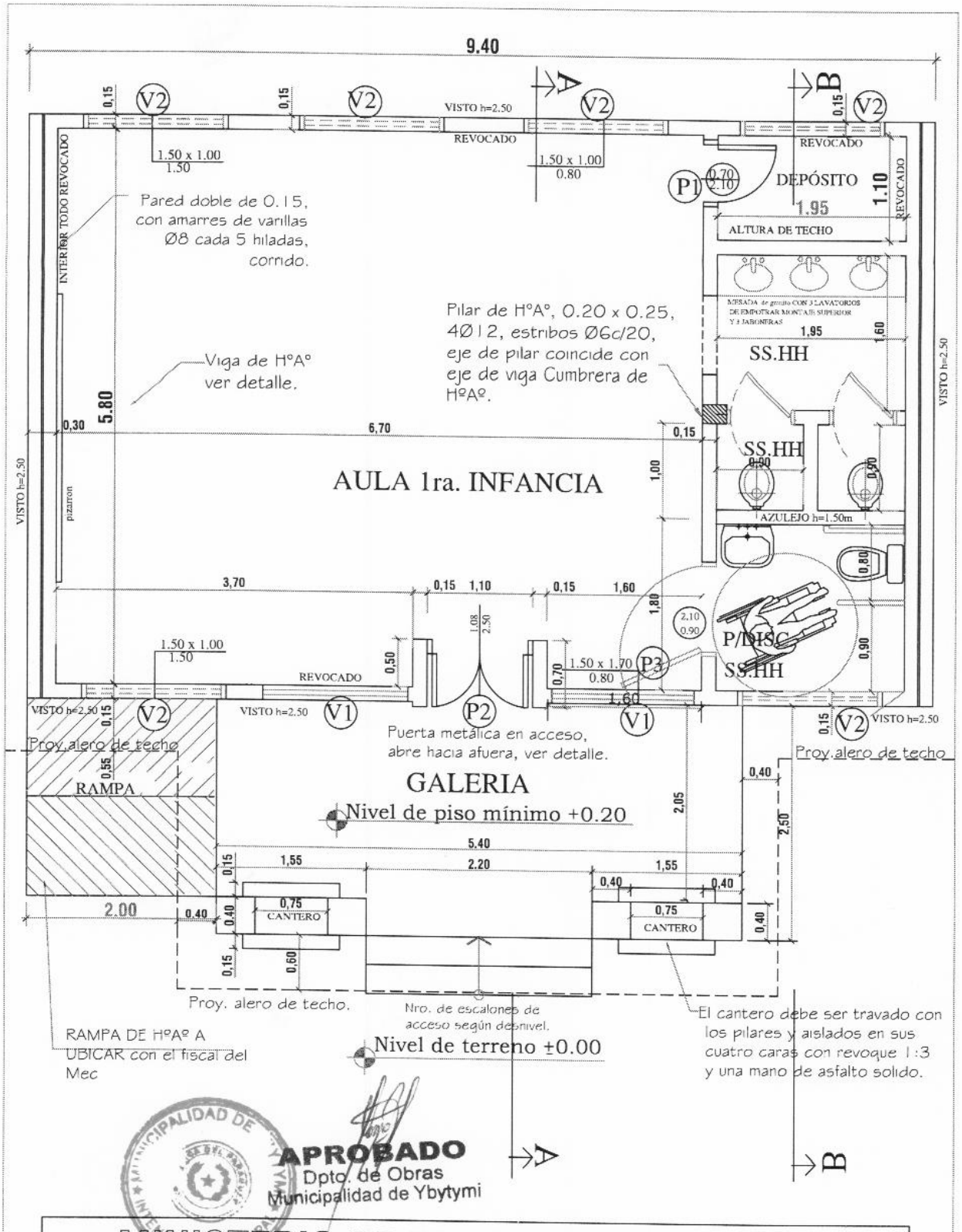

APROBADO
Dpto. de Obras
Municipalidad de Ybytymi

MINISTERIO DE EDUCACION Y CULTURA
DIRECCION DE INFRAESTRUCTURA
EQUIPO TÉCNICO DE INFRAESTRUCTURA

Proyecto	Aula primera infancia 5.80 x 6.80.	01
PLANTA ARQUITECTONICA ACOTADA	Esc. 1/50.-	

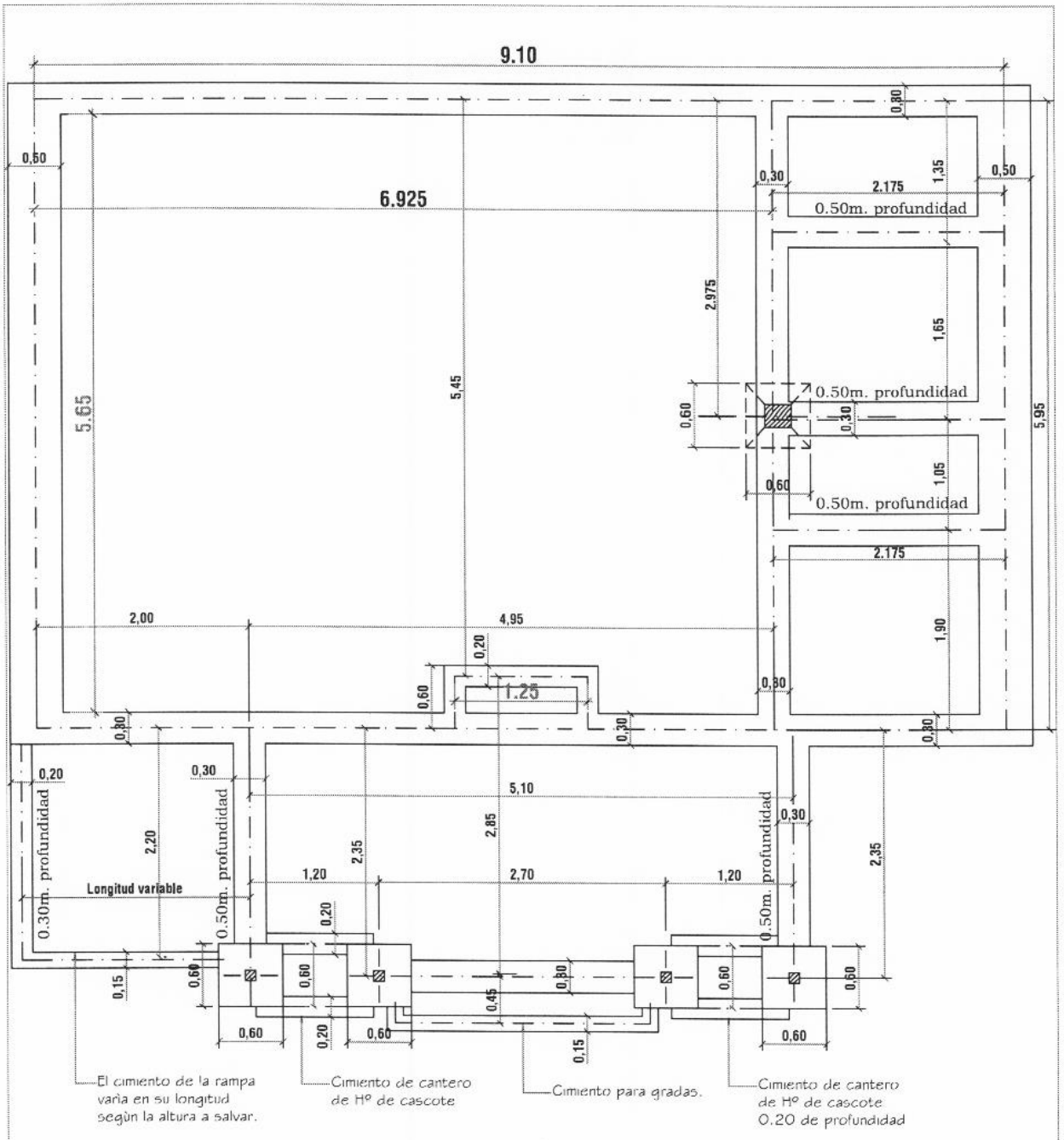

APROBADO
Dpto. de Obras
Municipalidad de Ybytymi

MINISTERIO DE EDUCACION Y CULTURA
DIRECCION DE INFRAESTRUCTURA
EQUIPO TÉCNICO DE INFRAESTRUCTURA

Proyecto	Aula primera infancia 5.80 x 6.80.	02
PLANTA DE FUNDACIÓN Esc. 1/50.-		

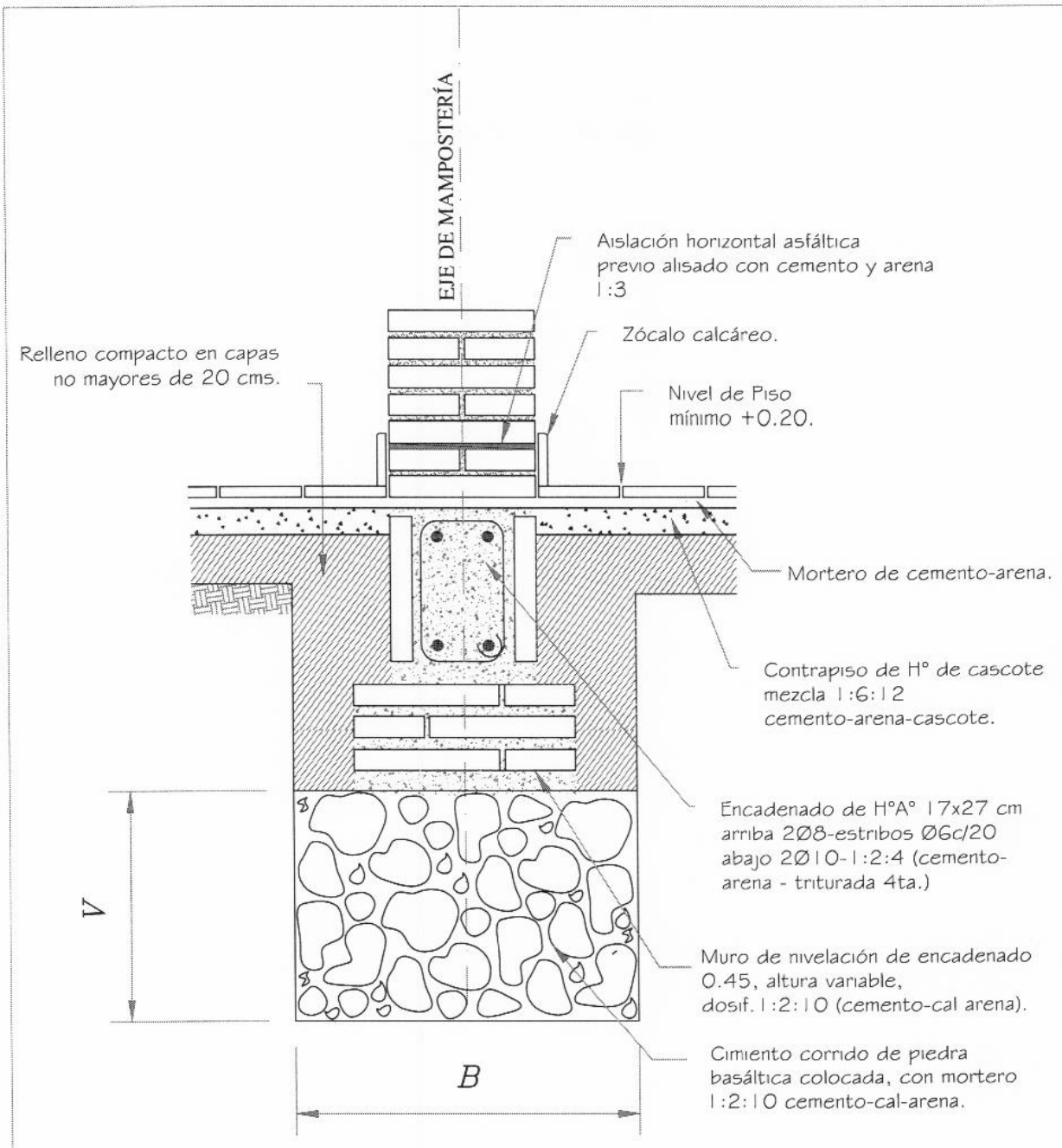

Obs.:
V = variable
B = ancho de cimentación

MUNICIPALIDAD DE YBYTYMI
INTENDENTE MUNICIPAL

APROBADO
Dpto. de Obras
Municipalidad de Ybytymi

MINISTERIO DE EDUCACION Y CULTURA
DIRECCION DE INFRAESTRUCTURA
EQUIPO TÉCNICO DE INFRAESTRUCTURA

Proyecto	Aula Tipo - Pre-Escolar 5.80x6.80 con S.S.H.H.	03
DETALLE DE CIMENTACIÓN Esc. 1/10.		

MINISTERIO DE EDUCACION Y CULTURA

DIRECCION DE INFRAESTRUCTURA
EQUIPO TÉCNICO DE INFRAESTRUCTURA

Proyecto

Aula primera infancia 5.80 x 6.80.

CORTE A-A

Esc. 1/50.-

04

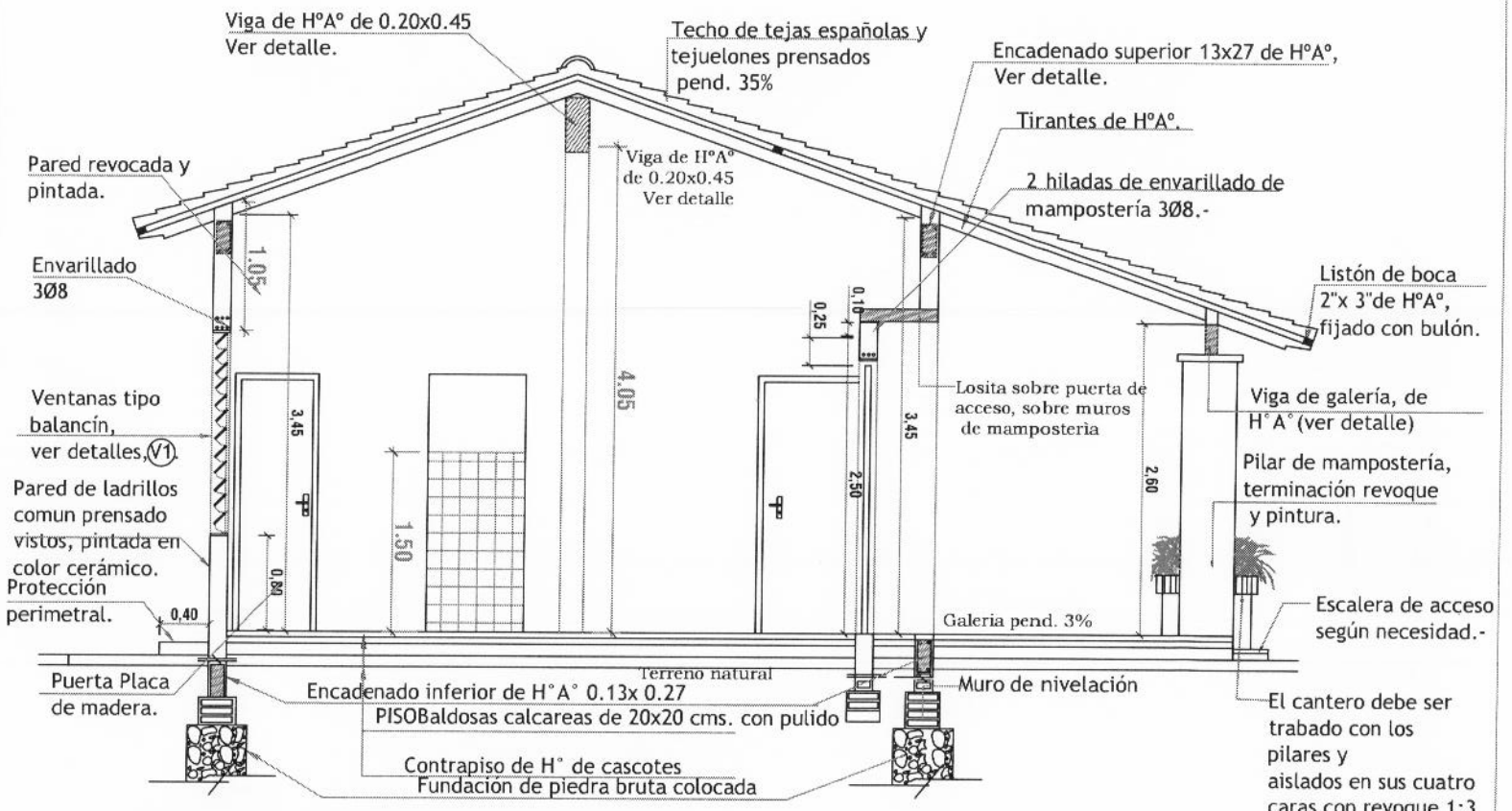

Obs. Los balacines deberán ser colocados a medida que se van construyendo los muros de elevación.

En los encadenados, tanto superior como inferior, las medidas seràn: 0.13x0.27 para las paredes de 0.15 y 0.17x0.27 para las paredes dobles de 0.15 (0.30)

CORTE A-A
esc. 1/50.

APROBADO
Dpto. de Obras
Municipalidad de Ybytymi

MUNICIPALIDAD DE YBYTYMI
INTENDENTE MUNICIPAL

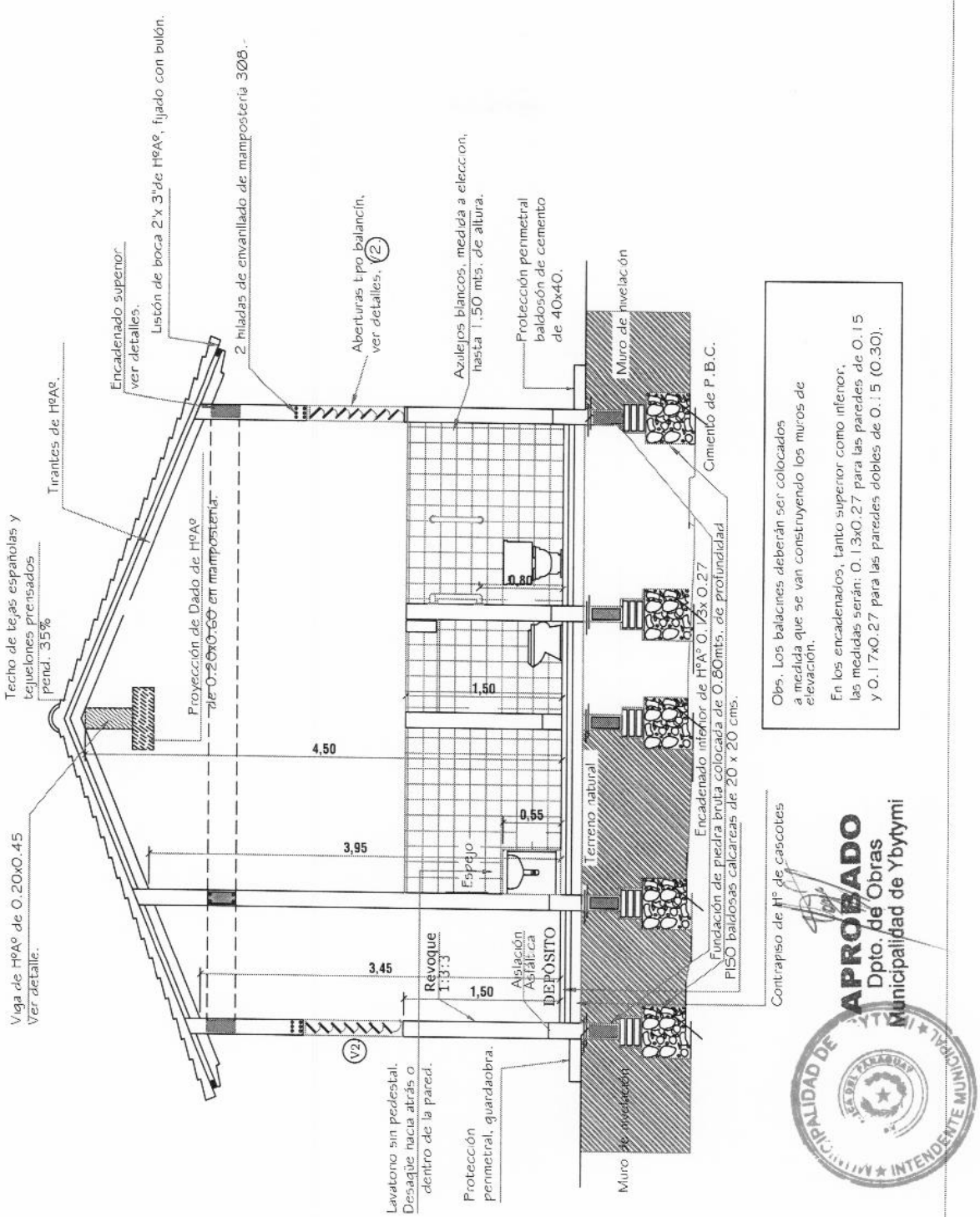

MINISTERIO DE EDUCACION Y CULTURA

DIRECCION DE INFRAESTRUCTURA

EQUIPO TÉCNICO DE INFRAESTRUCTURA

Proyecto	Aula primera infancia 5.80 x 6.80.	05
	CORTE B-B Esc. 1/50.-	

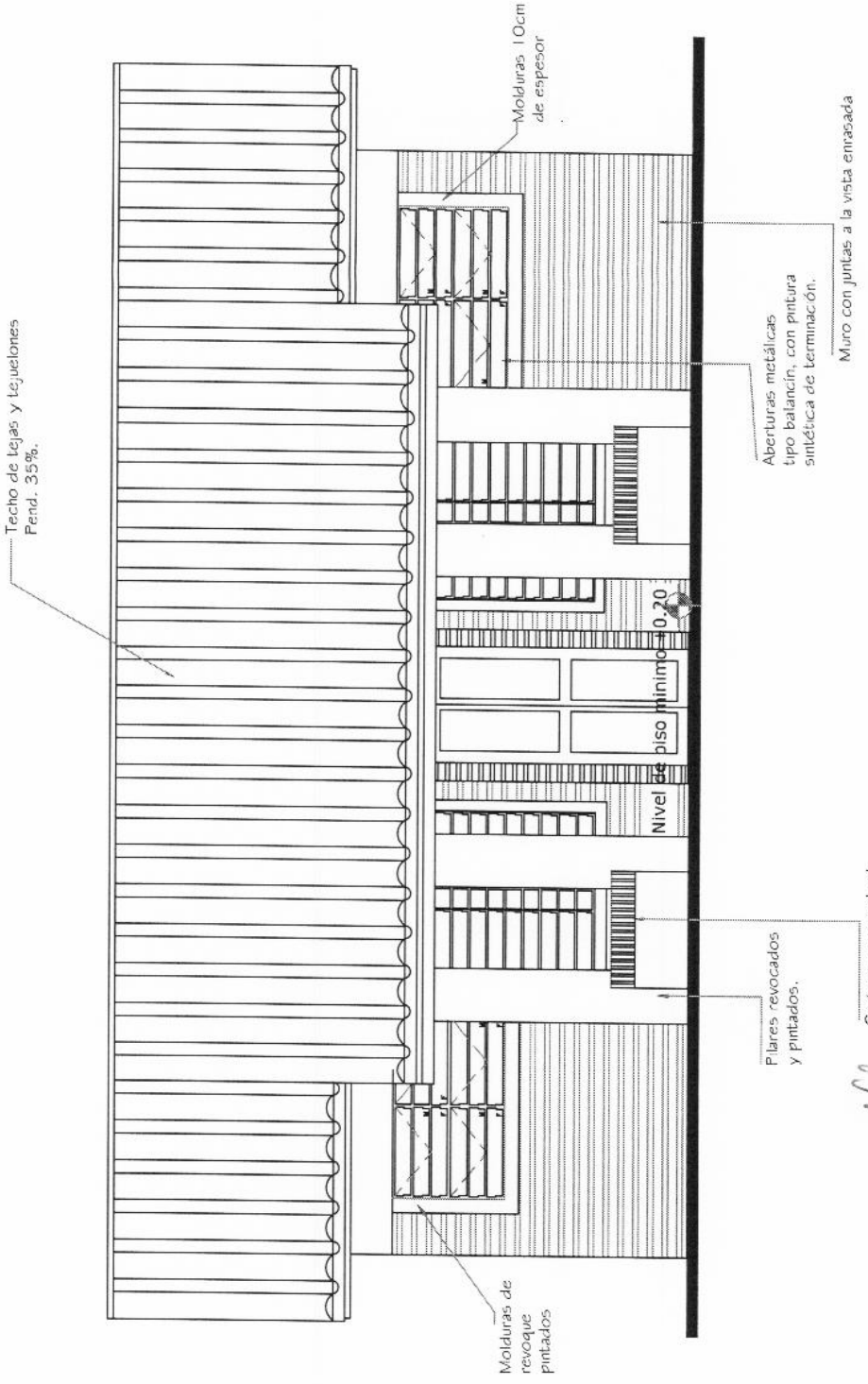

FACHADA PRINCIPAL
esc. 1/50

APROBADO
Dpto. de Obras
Municipalidad de Ybytymi

MINISTERIO DE EDUCACION Y CULTURA
DIRECCION DE INFRAESTRUCTURA
EQUIPO TÉCNICO DE INFRAESTRUCTURA

Proyecto	Aula primera infancia 5.80 x 6.80.	06
FACHADA PRINCIPAL	Esc. 1/50.-	

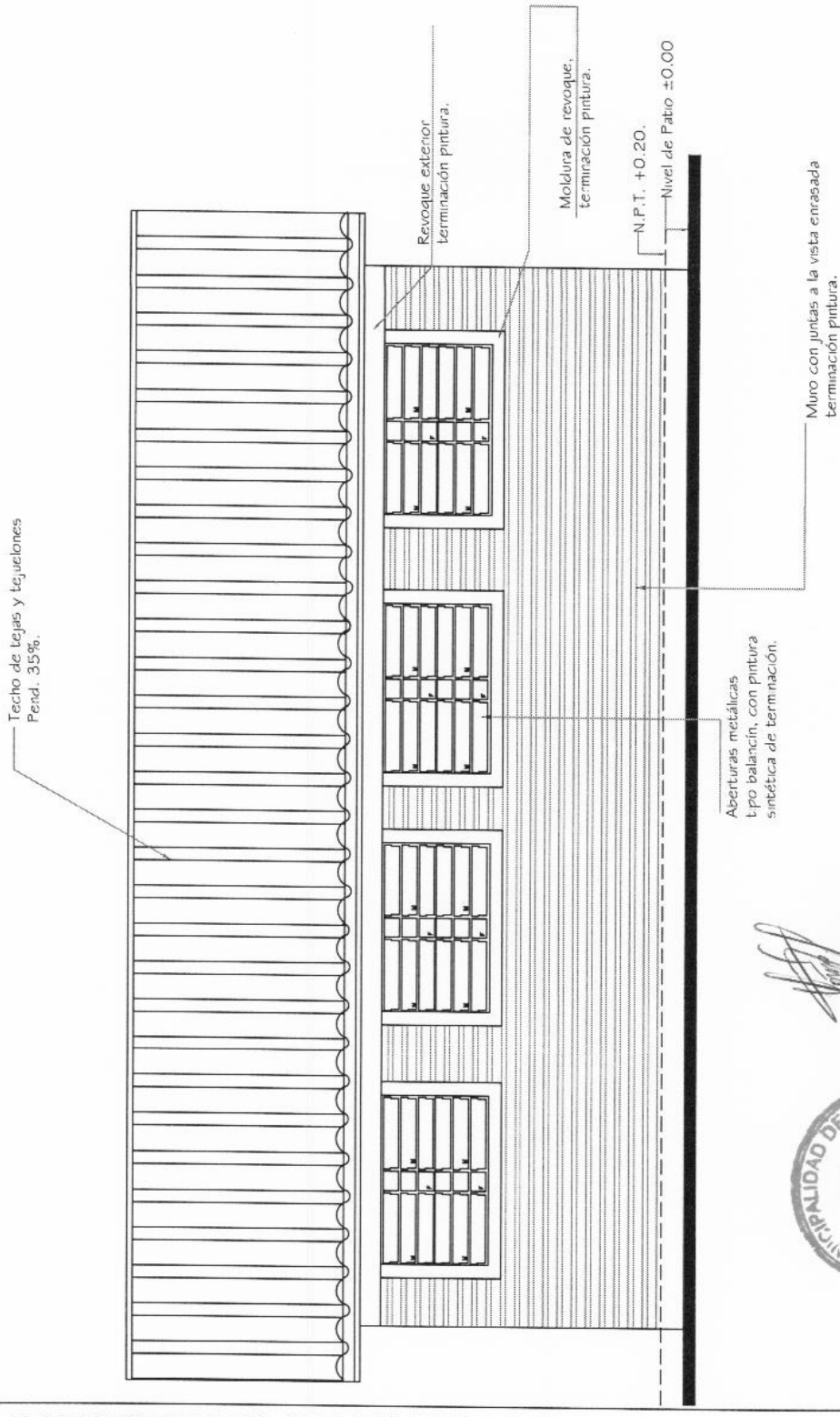

FACHADA POSTERIOR
esc. 1/50

APROBADO
Dpto. de Obras
Municipalidad de Ybytymi

MINISTERIO DE EDUCACION Y CULTURA
DIRECCION DE INFRAESTRUCTURA
EQUIPO TÉCNICO DE INFRAESTRUCTURA

Proyecto	Aula primera infancia 5.80 x 6.80.	07
FACHADA POSTERIOR Esc. 1/50.-		

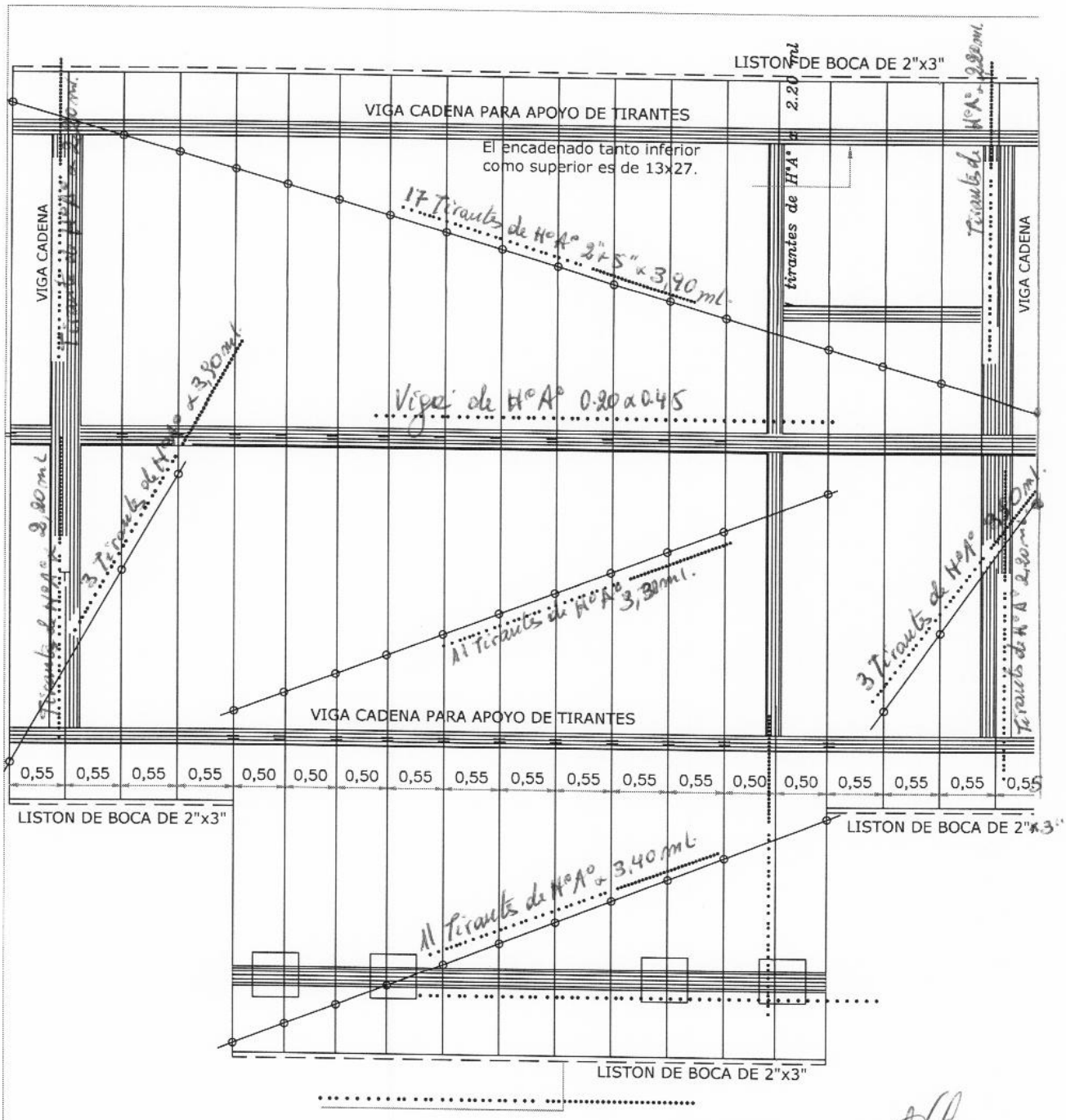

APROBADO
Dpto. de Obras
Municipalidad de Ybytymi

MINISTERIO DE EDUCACION Y CULTURA

DIRECCION DE INFRAESTRUCTURA
EQUIPO TÉCNICO DE INFRAESTRUCTURA

Proyecto	Aula primera infancia 5.80 x 6.80.	08
PLANTA DE TECHO	Esc. 1/50.-	

MINISTERIO DE EDUCACION Y CULTURA

DIRECCION DE INFRAESTRUCTURA
EQUIPO TÉCNICO DE INFRAESTRUCTURA

Proyecto

Aula primera infancia 5.80 x 6.80.

DETALLE VIGA CUMBRERA DE H°A°

Esc. 1/50.-

09

Viga H°A° 0.20x0.45

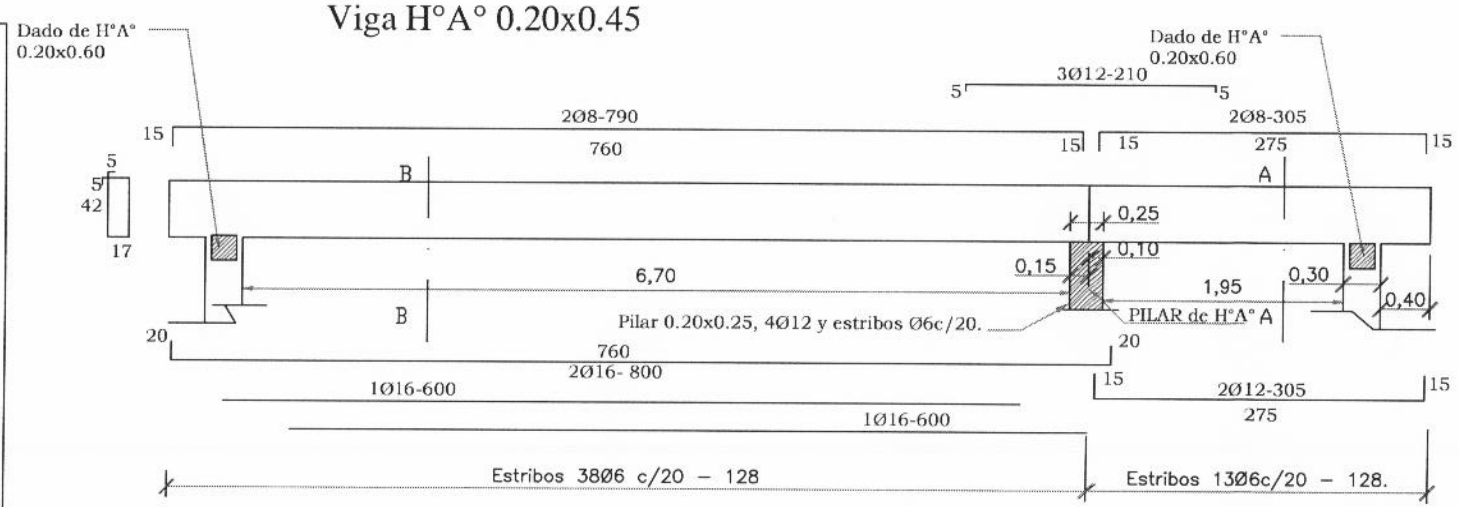

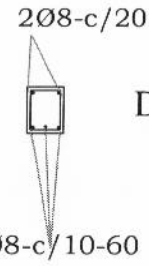

Dado de H°0.20x0.60

CORTE B-B

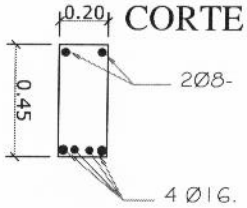

Dosificacion H°A°

1:2 :4

1 CEMENTO
2 ARENA
4 PIEDRA TRITURADA

CORTE C-C

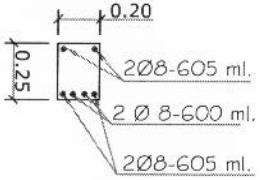

Viga H°A° en Galería 0.20x0.25

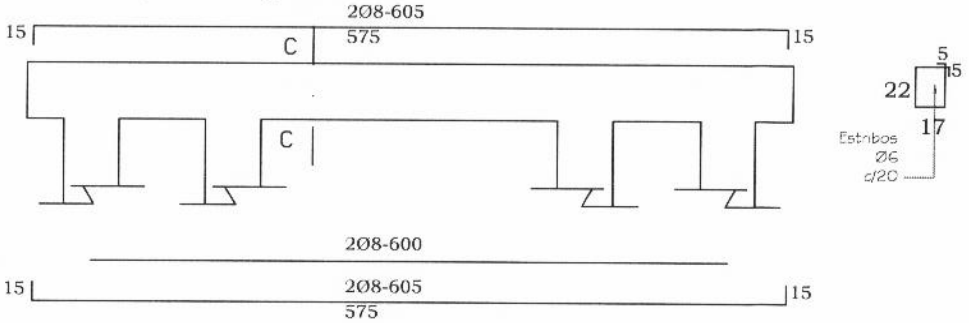

APROBADO
Dpto. de Obras
Municipalidad de Ybytymi

MUNICIPALIDAD DE YBYTYMI
INTENDENTE MUNICIPAL

DADO DE Hº Aº DE 0.20 X 0.20 X 0.60

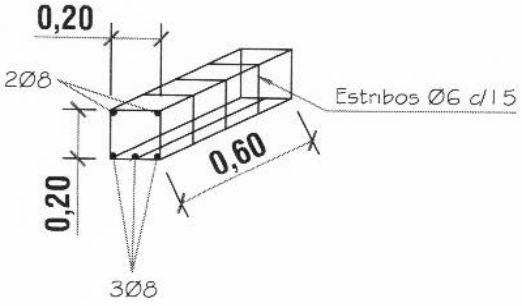

PILAR DE Hº Aº
DE 0.20 X 0.25

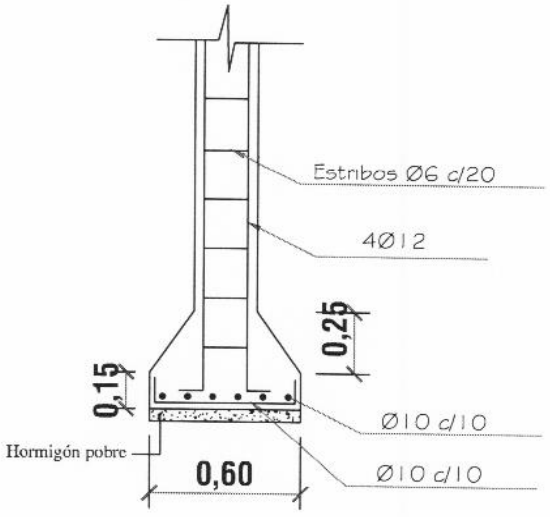

ZAPATA

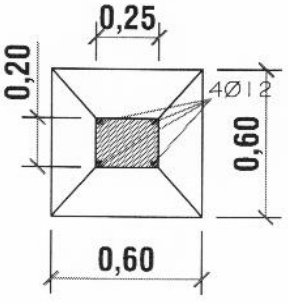

DETALLE DE ZAPATA CON
ENCADENADO INFERIOR

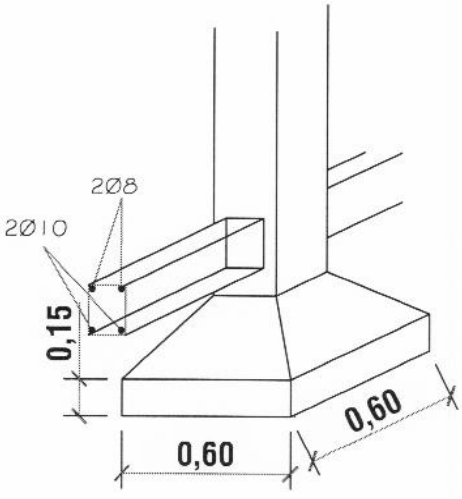

ARMADURA DE ZAPATA

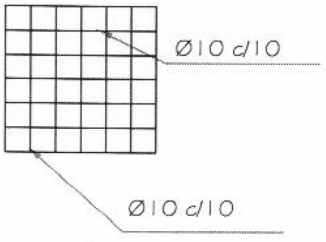

APROBADO
Dpto. de Obras
Municipalidad de Ybytymi

MINISTERIO DE EDUCACION Y CULTURA
DIRECCION DE INFRAESTRUCTURA
EQUIPO TÉCNICO DE INFRAESTRUCTURA

Proyecto	Aula primera infancia 5.80 x 6.80 .	10
DETALLE DE PILAR Y DADO DE HºAº Esc. 1/25		

DETALLE DE PILAR DE GALERÍA

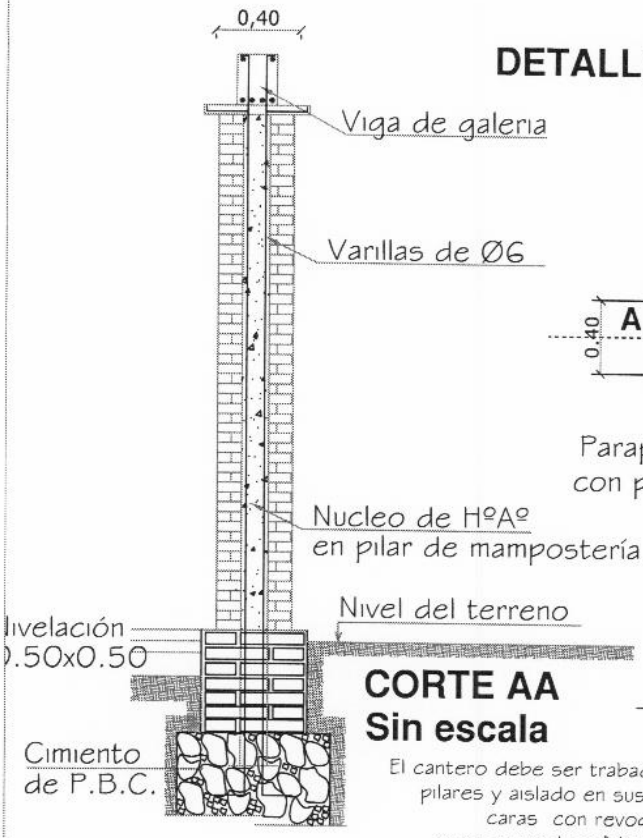

CORTE AA
Sin escala

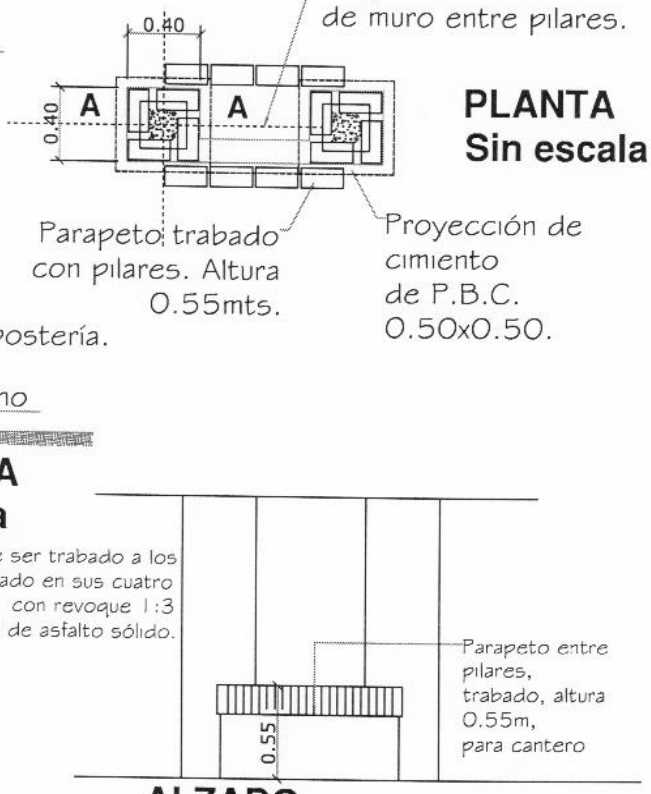

PLANTA
Sin escala

El cantero debe ser trabado a los pilares y aislado en sus cuatro caras con revoque 1:3 y una mano de asfalto sólido.

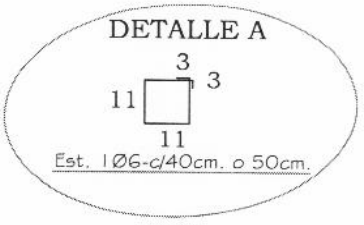

ALZADO
Sin escala

APROBADO
Dpto. de Obras
Municipalidad de Ybytymi

MINISTERIO DE EDUCACION Y CULTURA
DIRECCION DE INFRAESTRUCTURA
EQUIPO TÉCNICO DE INFRAESTRUCTURA

Proyecto	Aula primera infancia 5.80 x 6.80.	11
DETALLE DE PILARES		

ENCADENADO SUPERIOR E INFERIOR PARA MURO DE 0.30 (DOBLE 0.15)

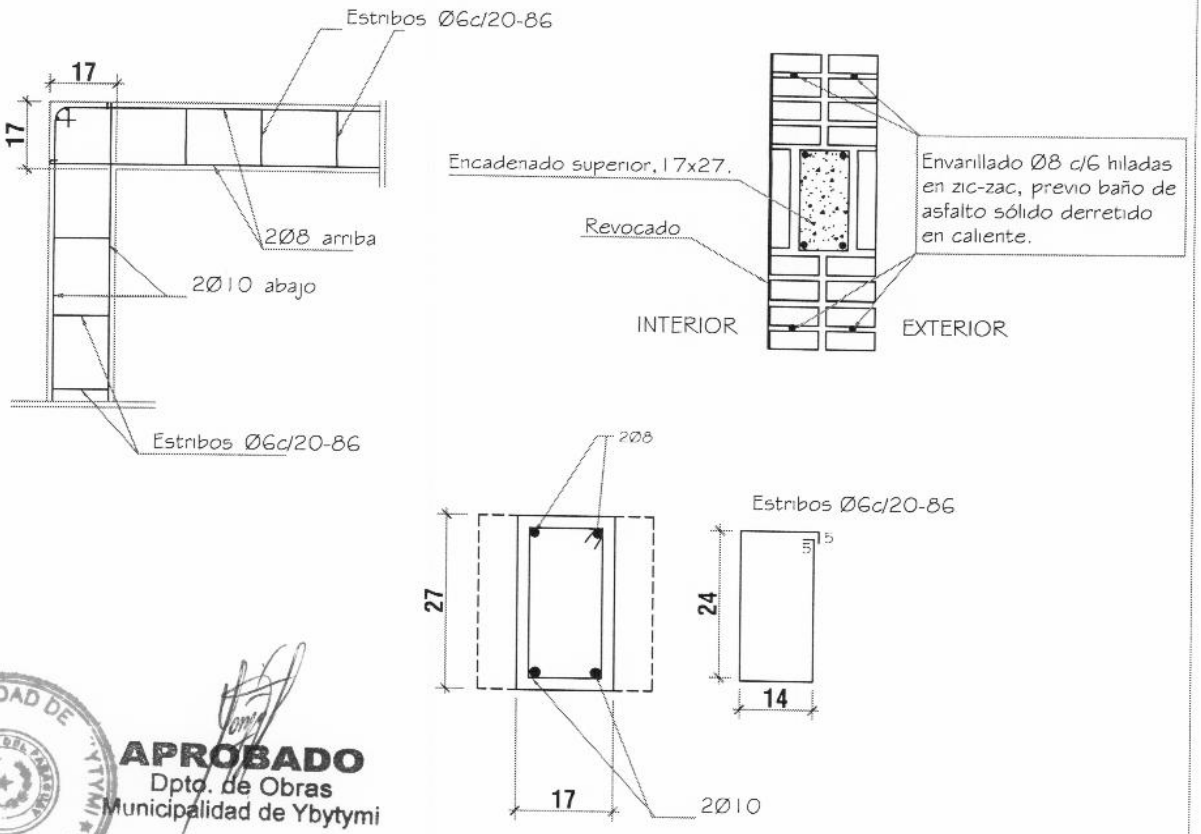

APROBADO
Dpto. de Obras
Municipalidad de Ybytymi

ENCADENADO SUPERIOR E INFERIOR PARA MURO DE 0.15

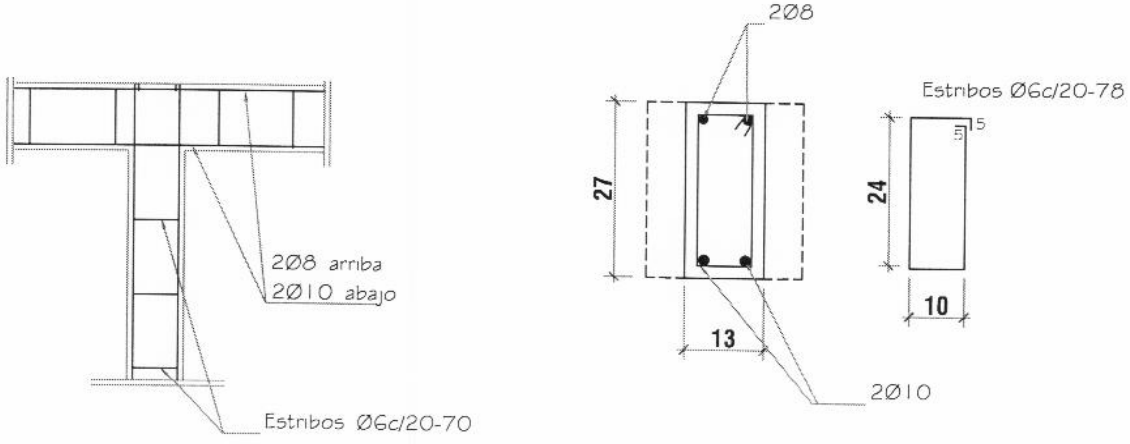

MINISTERIO DE EDUCACION Y CULTURA DIRECCION DE INFRAESTRUCTURA EQUIPO TÉCNICO DE INFRAESTRUCTURA		
Proyecto	Aula primera infancia 5.80 x 6.80.	12
DETALLE DE ENCADENADOS SUPERIOR E INFERIOR		

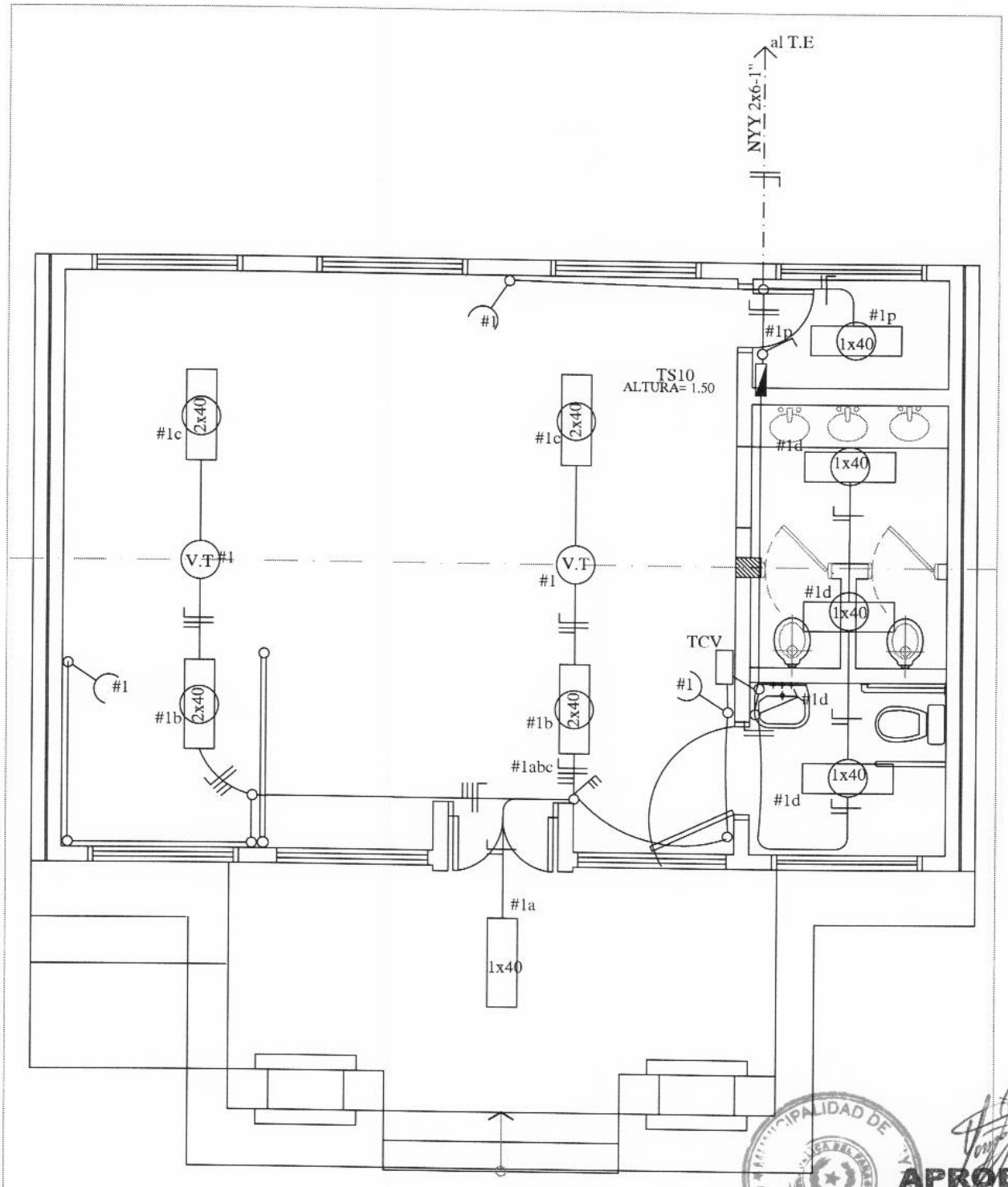

APROBADO
Dpto. de Obras
Municipalidad de Ybytymi

MINISTERIO DE EDUCACION Y CULTURA

DIRECCION DE INFRAESTRUCTURA
EQUIPO TÉCNICO DE INFRAESTRUCTURA

Proyecto	Aula primera infancia 5.80 x 6.80.	13
PLANTA DE INSTALACIÓN ELÉCTRICA Esc. 1/50.-		

CUADRO DE CARGA DEL TS10

Circuitos	Fluorescentes		Tomas	Otras Cargas	Total
	1x40w	2x40w			
#1	5	4	4	2 (V.T)	1.500
CARGA TOTAL					1.500 W

ESQUEMA DEL TS 6

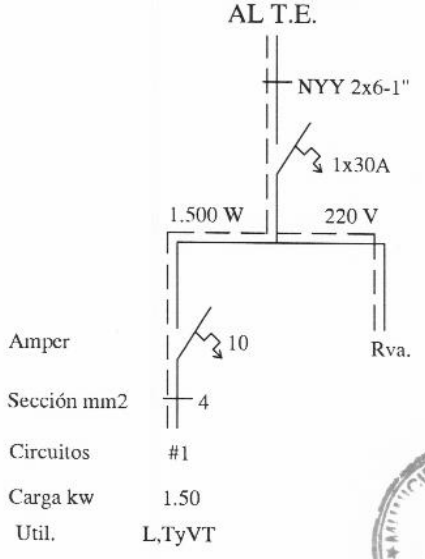

APROBADO
Dpto. de Obras
Municipalidad de Ybytymi

OBSERVACION:
LOS ELECTRODUCTOS NO ACOTADOS SON DE 5/8".
LOS CONDUCTORES NO ACOTADOS SON DE 2mm2.
LOS FLUORESCENTES DEBEN DE TENER EL FACTOR DE POTENCIA CORREGIDO.(CAPACITORES 1 POR CADA ARTEFACTO)
LOS T.C.V. SON TABLEROS DE COMANDO DE VENTILADORES Y DEBEN IR EMBUTIDOS Y CONTENIDOS EN UNA CAJA DE METAL.
LOS VENTILADORES DE TECHO DEBEN ESTAR COLGADOS POR ENCIMA DE LOS EQUIPOS FLUORESCENTES PARA EVITAR SOMBRAS, POR LO MENOS 20 CMS.

MINISTERIO DE EDUCACION Y CULTURA
DIRECCION DE INFRAESTRUCTURA
EQUIPO TÉCNICO DE INFRAESTRUCTURA

Proyecto	Aula primera infancia 5.80 x 6.80.	14
PLANTA DE INSTALACIÓN ELÉCTRICA Esc. 1/50.-		

Planta inst. desague cloacal esc. ___1:50

Obs.: La pend. de las cañerías deberán ser 2%

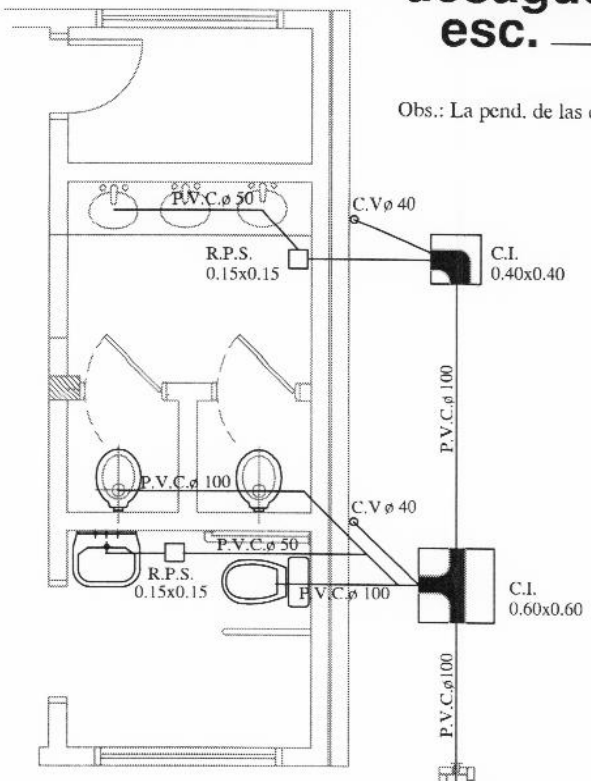

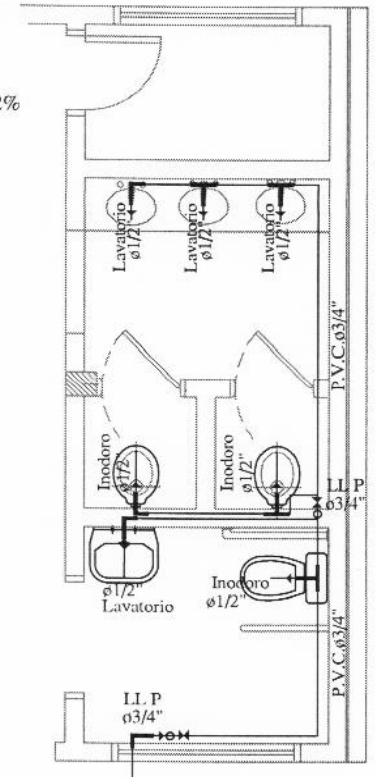

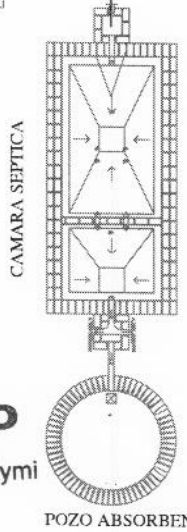

P.V.C.ø1"

Planta instalación agua corriente esc.___ 1:50

APROBADO
Dpto. de Obras
Municipalidad de Ybytymi

Observación: El caño de PVC Ø3/4 de los lavatorios, deben estar a 20cm del zócalo.

MINISTERIO DE EDUCACION Y CULTURA
DIRECCION DE INFRAESTRUCTURA
EQUIPO TÉCNICO DE INFRAESTRUCTURA

Proyecto	Aula primera infancia 5.80 x 6.80.	15
INSTALACIÓN CLOACAL Y DE AGUA CORRIENTE		

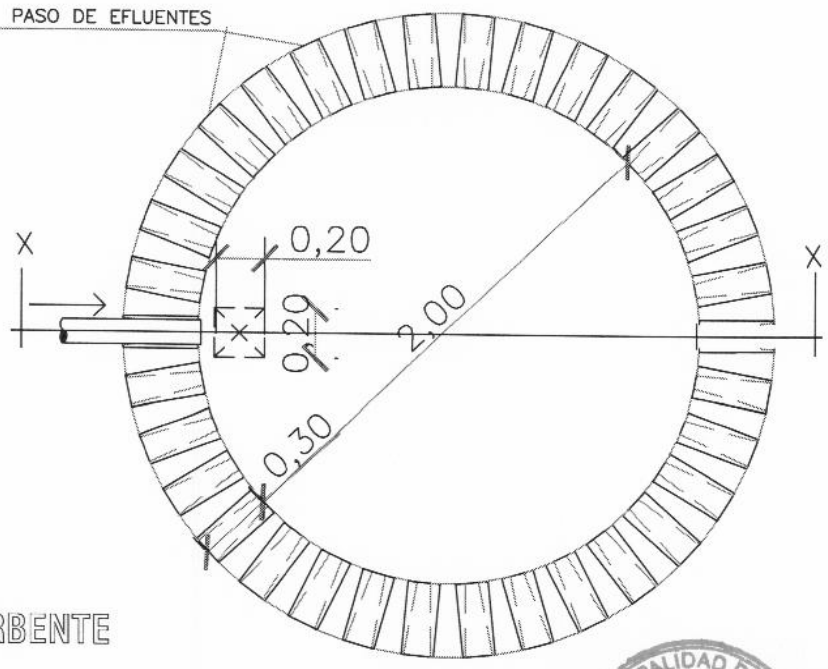

PLANTA
POZO ABSORBENTE

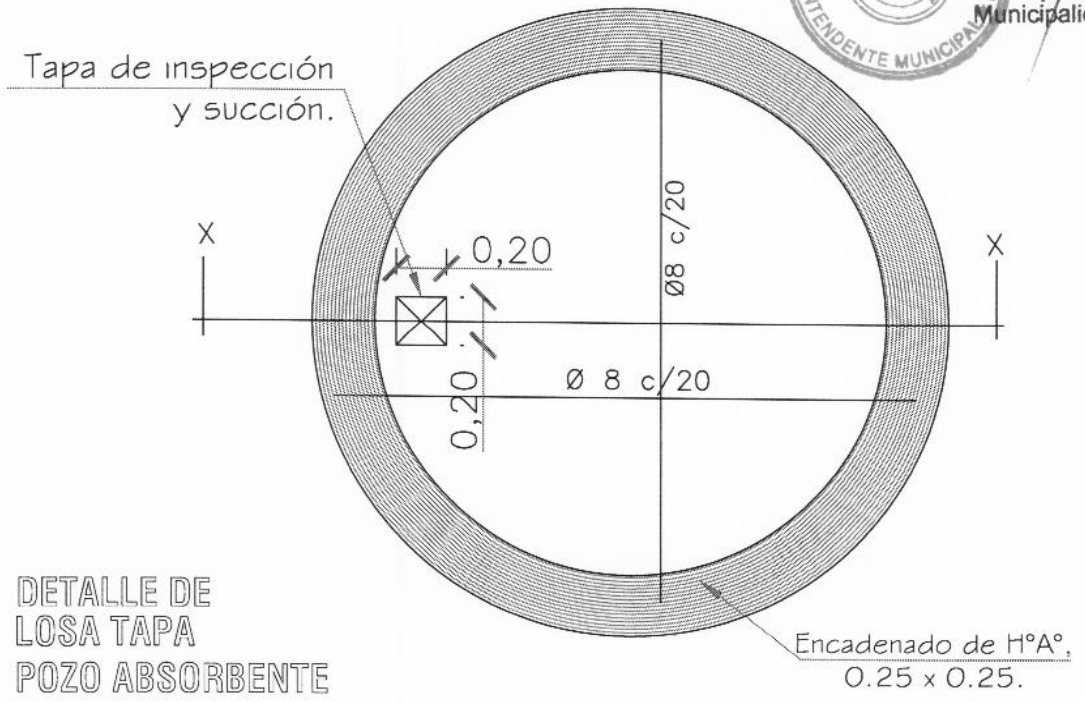

DETALLE DE
LOSA TAPA
POZO ABSORBENTE

APROBADO
Dpto. de Obras
Municipalidad de Ybytymi

MINISTERIO DE EDUCACION Y CULTURA

DIRECCION DE INFRAESTRUCTURA
EQUIPO TÉCNICO DE INFRAESTRUCTURA

Proyecto	Aula Tipo - Pre-Escolar 5.80 x 6.80 con S.S.H.H.	16
DETALLE DE POZO CIEGO Sin Escala		

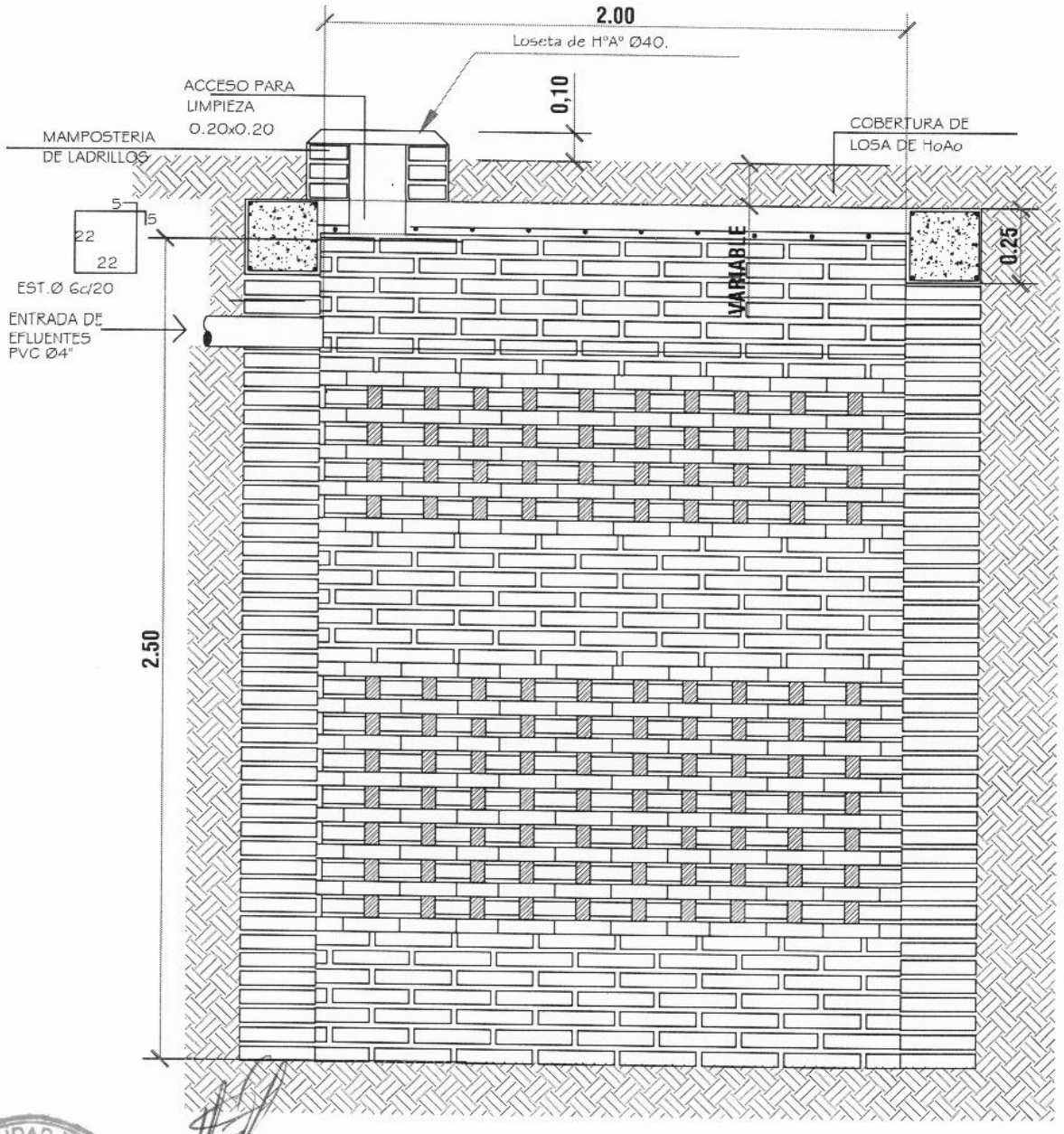

APROBADO
Dpto. de Obras
Municipalidad de Ybytymi

MUNICIPALIDAD DE YBYTYMI
INTENDENTE MUNICIPAL

POZO ABSORBENTE

CORTE X-X
ESC. 1:20

MINISTERIO DE EDUCACION Y CULTURA

DIRECCION DE INFRAESTRUCTURA
EQUIPO TÉCNICO DE INFRAESTRUCTURA

Proyecto	Aula Tipo - Pre-Escolar 5.80x6.80 con S.S.H.H.	17
DETALLE DE POZO CIEGO	Esc. 1/20.-	

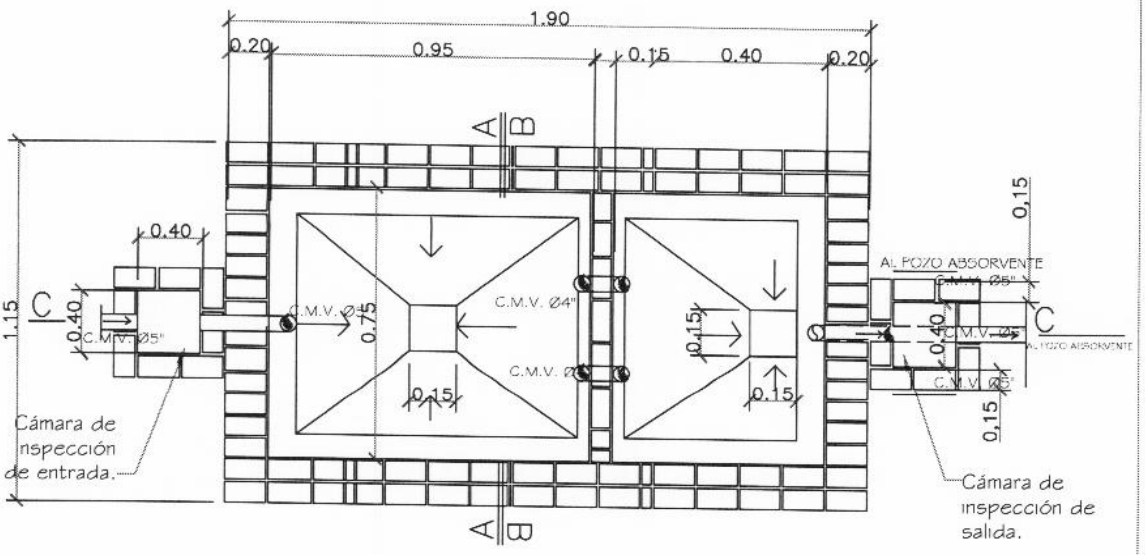

PLANTA CAMARA SEPTICA
Sin escala

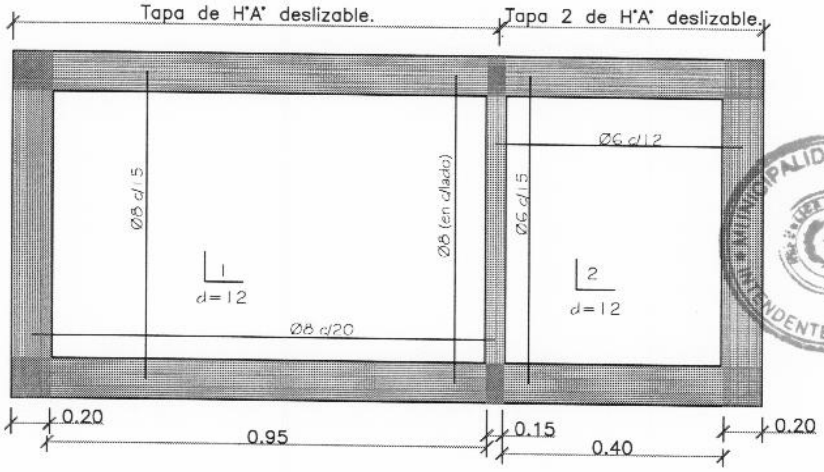

DETALLE DE LOSA TAPA CAMARA SEPTICA
Sin escala

APROBADO
Dpto. de Obras
Municipalidad de Ybytymi

MINISTERIO DE EDUCACION Y CULTURA DIRECCION DE INFRAESTRUCTURA EQUIPO TÉCNICO DE INFRAESTRUCTURA		
Proyecto	Aula primera infancia 5.80 x 6.80.	18
DETALLE DE CÁMARA SÉPTICA	Sin escala	

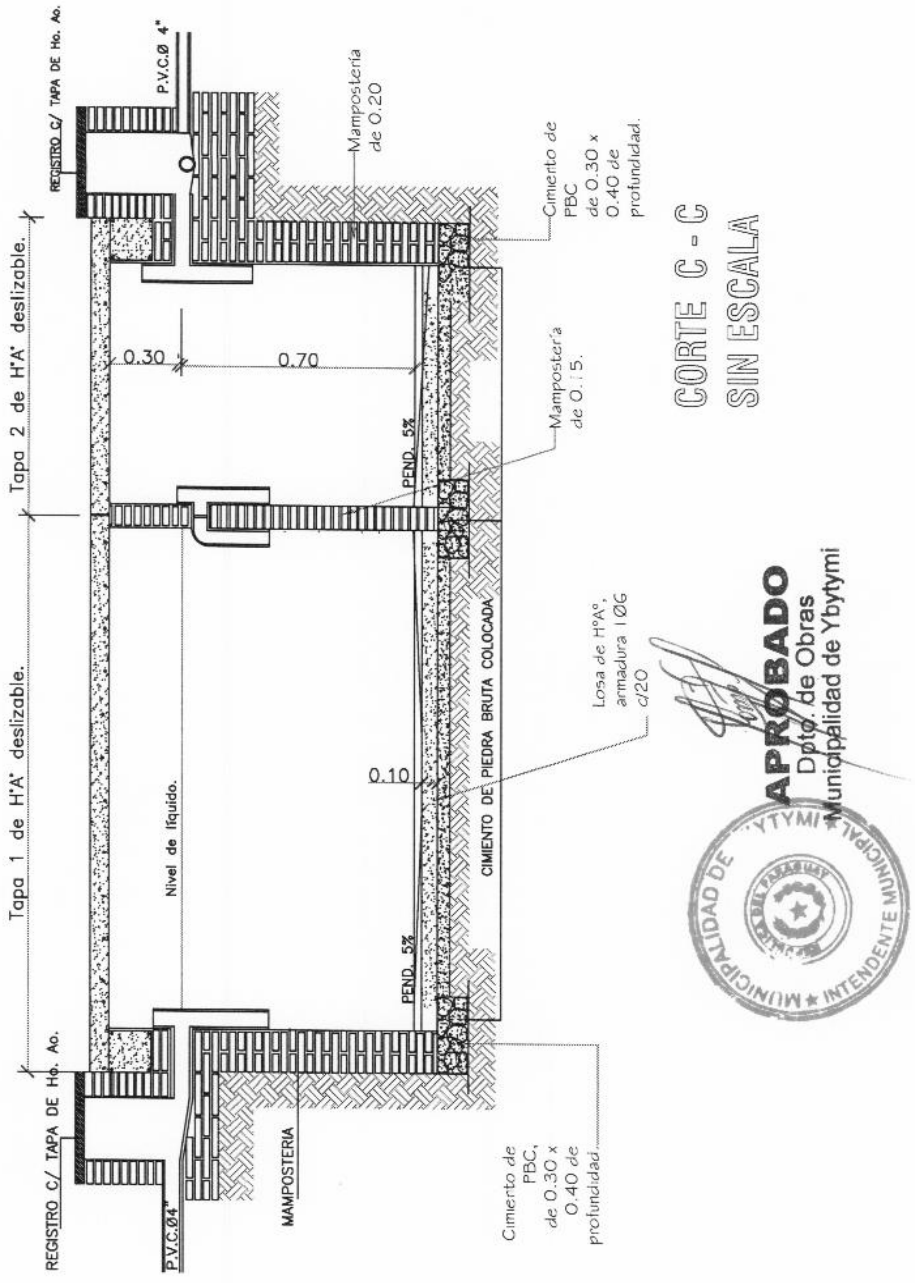

MINISTERIO DE EDUCACION Y CULTURA

DIRECCION DE INFRAESTRUCTURA

EQUIPO TÉCNICO DE INFRAESTRUCTURA

Proyecto	Aula primera infancia 5.80x6.80	19
DETALLE DE CÁMARA SÉPTICA	Sin escala	

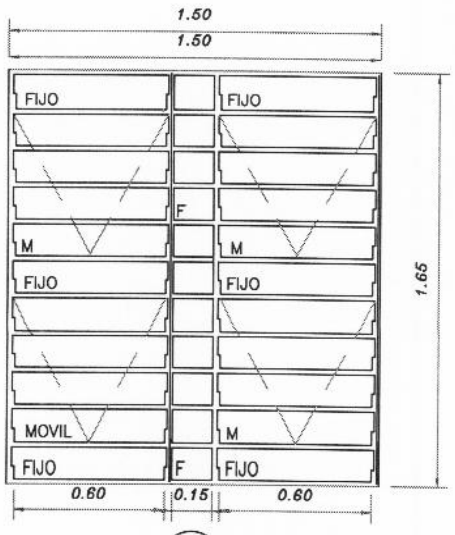

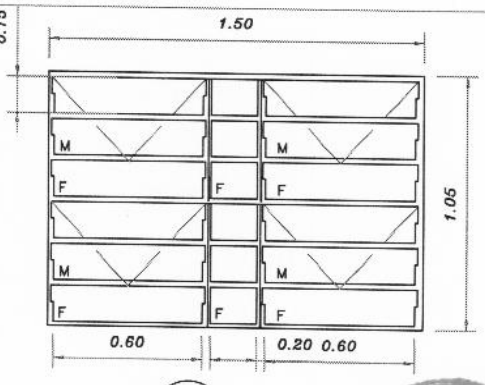

V2

V1 **DETALLE DE BALANCINES**

APROBADO
Dpto. de Obras
Municipalidad de Ybytymi

OBS.: COLOCAR LOS BALANCINES EN LA PARTE INTERNA DE LOS MUROS DE MAMPOSTERÍA, PARA EVITAR QUE LOS COMANDOS TOPEN CON LOS MISMOS.

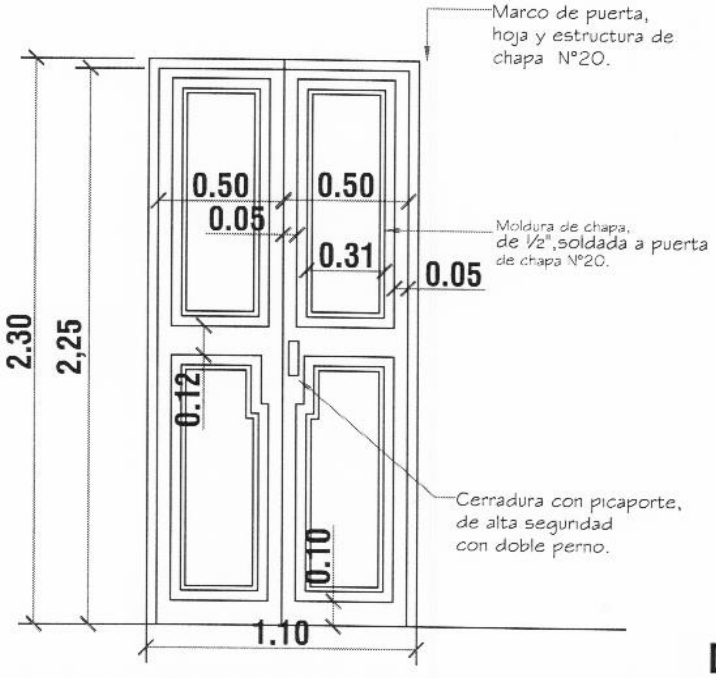

DETALLE DE PUERTA DE ACCESO

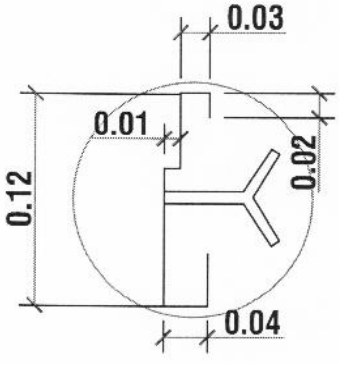

DETALLE DE MARCO

MINISTERIO DE EDUCACION Y CULTURA DIRECCION DE INFRAESTRUCTURA EQUIPO TÉCNICO DE INFRAESTRUCTURA		
Proyecto	Aula Primera Infancia de 5.80 x 6.80	20
DETALLE DE ABERTURAS METÁLICAS Esc. 1/20		

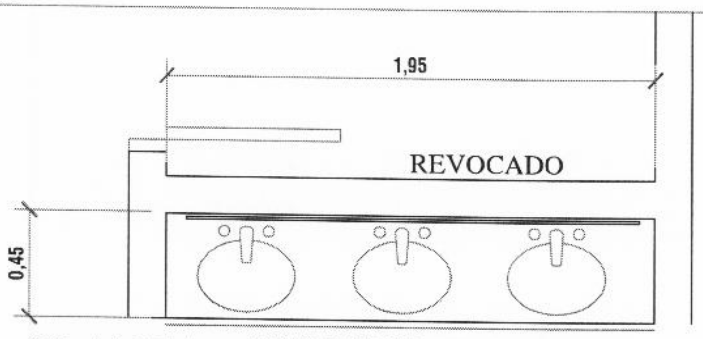

PLANTA

MESADA DE GRANITO CON 3 LAVATORIOS

observacion:

1. LA MESADA DE GRANITO CON 3 LAVATORIOS DE EMPOTRAR Y 3 JABONERAS
2. LLEVA 2 INODOROS TAMAÑO NORMAL CON ADAPTADOR PARA PEQUEÑOS
2. LAS GRIFERIA VAN POR LA PARED

BAÑO INCLUSIVO

1. LAVATORIO SIN PEDESTAL CON UNA JABONERA
2. UN INODORO TAMAÑO NORMAL CON ADAPTADOR PARA PEQUEÑOS CON UNA DUCHA ELECTRICA

OTROS ARTEFACTOS A COLOCAR: 3 PORTAPAPEL 3 TOHALLERAS

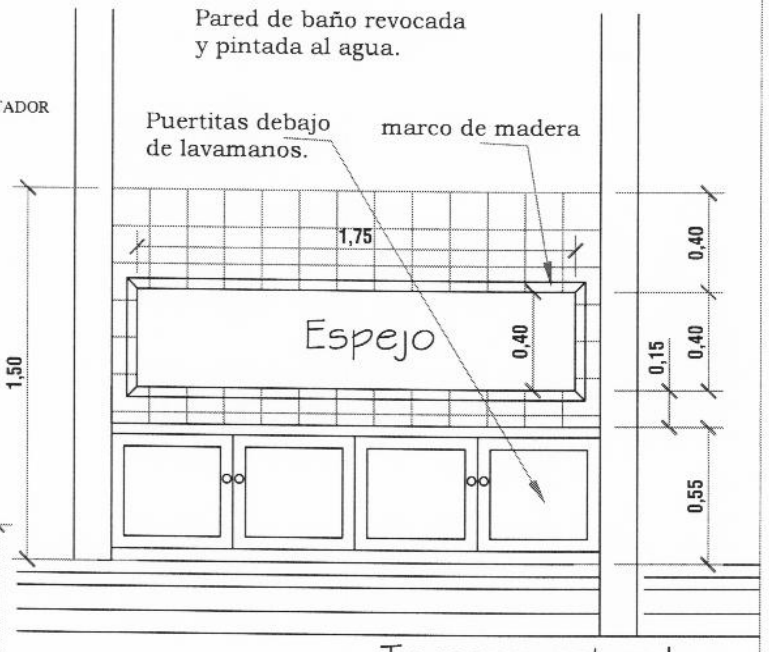

ALZADO

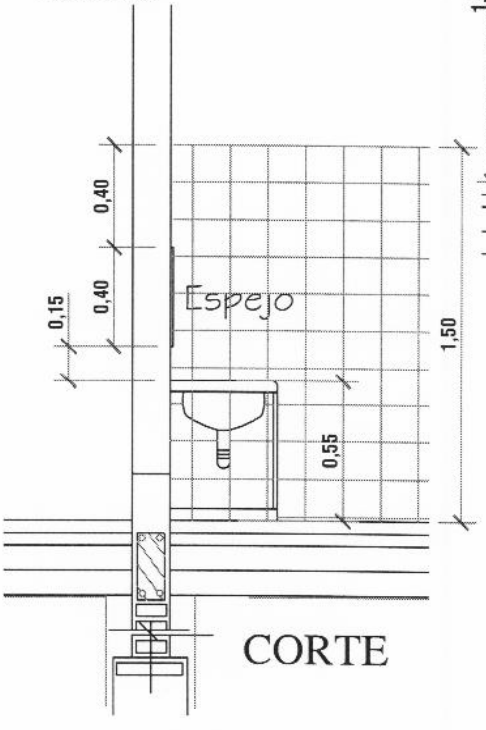

CORTE

APROBADO
Dpto. de Obras
Municipalidad de Ybytymi

MINISTERIO DE EDUCACION Y CULTURA
DIRECCIÓN DE INFRAESTRUCTURA
EQUIPO TÉCNICO DE INFRAESTRUCTURA

Proyecto	Aula primera infancia 5.80 x 6.80.	21
DETALLES mesada y mueble - Baño	Esc.: 1/25	

TIRANTE DE H°A° DE 2" x 6"

MUNICIPALIDAD DE YBYTYMI
INTENDENTE MUNICIPAL

APROBADO
Dpto. de Obras
Municipalidad de Ybytymi

LOSA DE Hº Aº SOBRE PUERTA

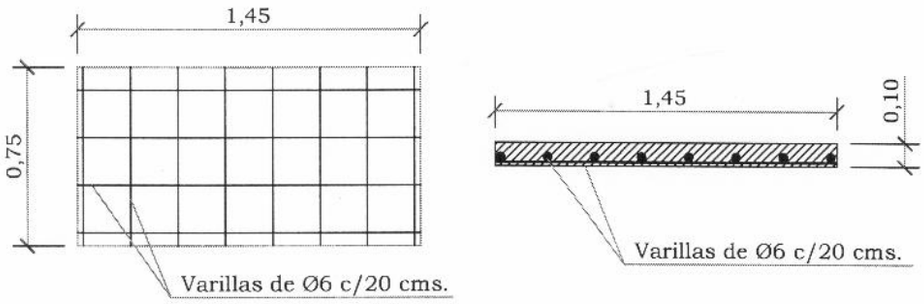

MINISTERIO DE EDUCACION Y CULTURA DIRECCIÓN DE INFRAESTRUCTURA EQUIPO TÉCNICO DE INFRAESTRUCTURA		
Proyecto	Aula Primera Infancia 5.80 x 6.80	22
DETALLES varios	Esc.: 1/25	

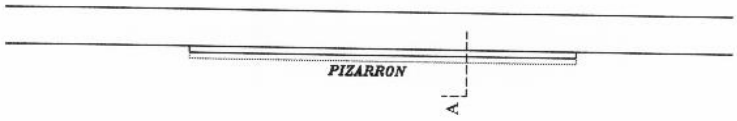

UBICACIÓN DEL PIZARRÓN

Esc.: 1/50

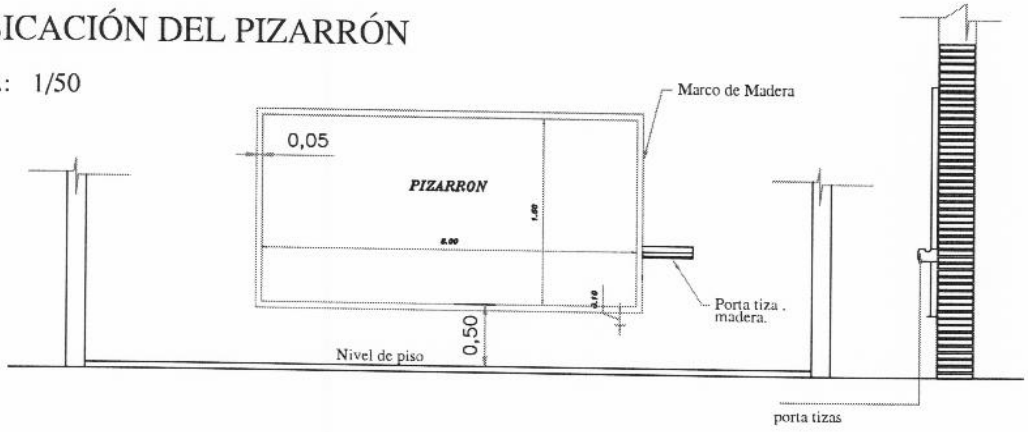

ALZADO FRONTAL

Esc.: 1/50

CORTE A

Esc.: 1/50

CONSTRUCCION DE PIZARRON EMPOTRADO EN MURO

ESPECIFICACIONES TECNICAS

* 1- Sobre el muro de ladrillo marcar las dimenciones recomendadas

* 2- En la zona de pizarrón propiamente, aplicar una azotada con hidrófugo(ceresita), posteriormente revoque con mortero cemento-arena(1:3), y aplicación de tres manos de enduido plastico, con textura de terminación luego de la cantidad de alizado necesarios.

* 3- Aplicar sellador o fijador plástico, posteriormente aplicar tres manos de pintura sintética para pizarrón color verde pizarra, en el marco y portatiza luego del mismo proseso pintura sitéticas color gris.

MUNICIPALIDAD DE YBYTYMI
INTENDENTE MUNICIPAL

APROBADO
Dpto. de Obras
Municipalidad de Ybytymi

MINISTERIO DE EDUCACION Y CULTURA DIRECCION DE INFRAESTRUCTURA EQUIPO TÉCNICO DE INFRAESTRUCTURA		
Proyecto	Aula primera infancia 5.80 x 6.80.	23
DETALLE DE PIZARRON		

Detalle de Juntas de Aberturas Metàlicas

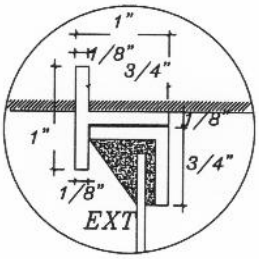

A−A

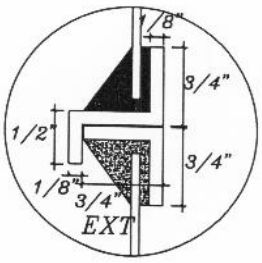

B−B

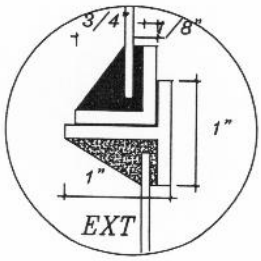

C−C

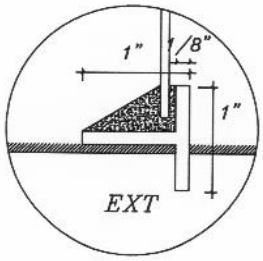

D−D

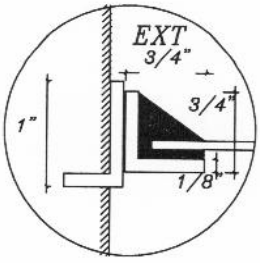

H−H

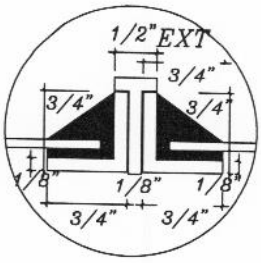

I−I

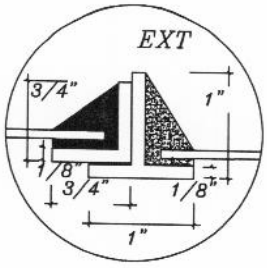

J−J

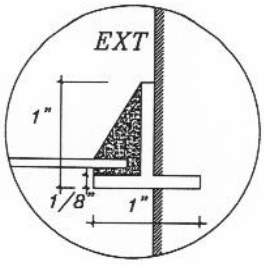

K−K

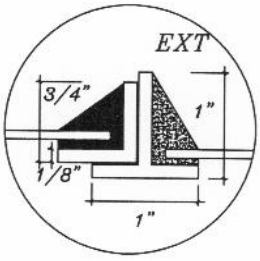

N−N

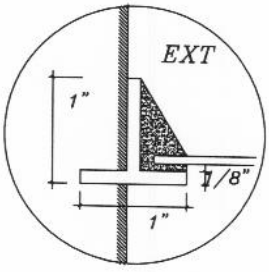

$\overline{N}-\overline{N}$

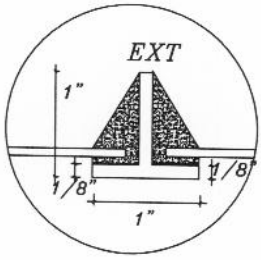

O−O

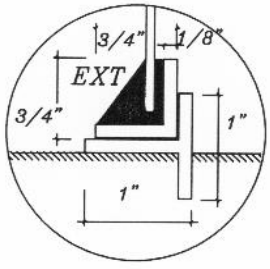

P−P

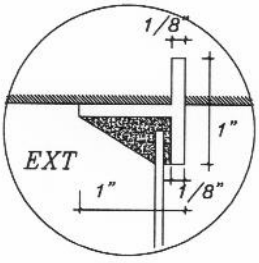

E−E

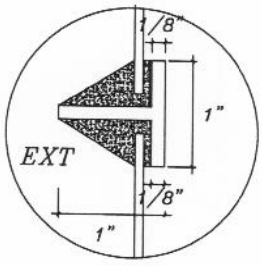

F−F

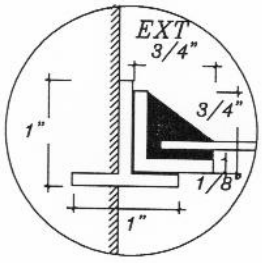

L−L

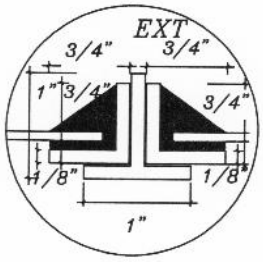

M−M

MINISTERIO DE EDUCACION Y CULTURA DIRECCION DE INFRAESTRUCTURA		
PROYECTO	Aula primera infancia 5.80x6.80	24
Detalle de junta balancin		

MUNICIPALIDAD DE YTYMI
INTENDENTE MUNICIPAL

APROBADO
Dpto. de Obras
Municipalidad de Ybytymi