MUNICIPALIDAD DE SAN JOSE DE LOS ARROYOS
Departamento de Caaguazu

CONSTRUCCION NUEVAS Y REPARACIONES DENTRO DE LAS INSTITUCIONES EDUCATIVAS ESCOLARES BASICAS DENTRO DEL MUNICIPIO DE SAN JOSE DE LOS ARROYOS

FONACIDE

MOBILIARIOS
PLANOS
ESCUELA CRISTO REY

2015

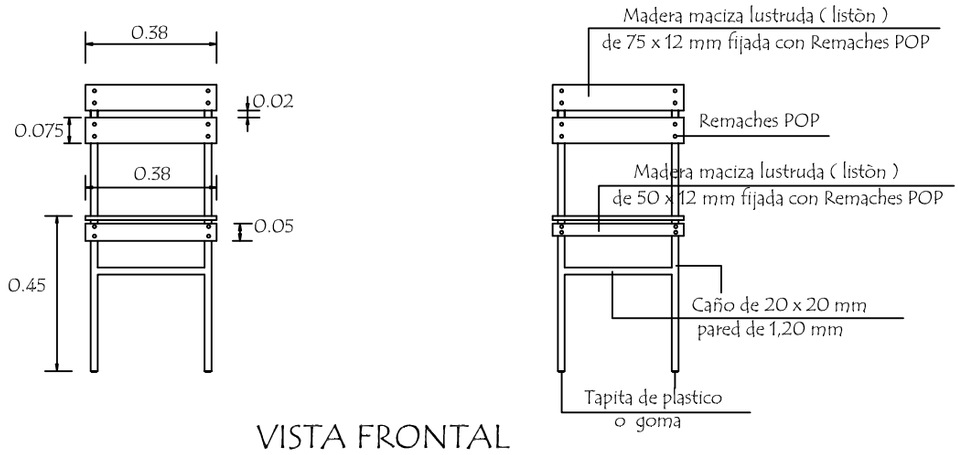

VISTA FRONTAL

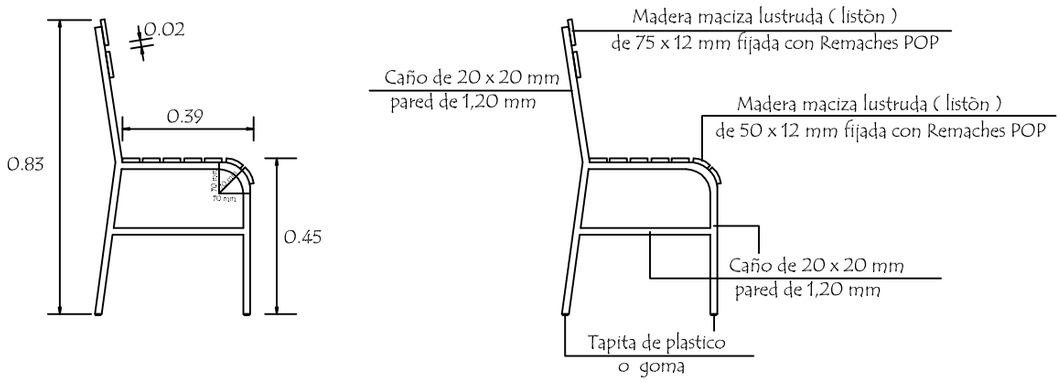

VISTA LATERAL

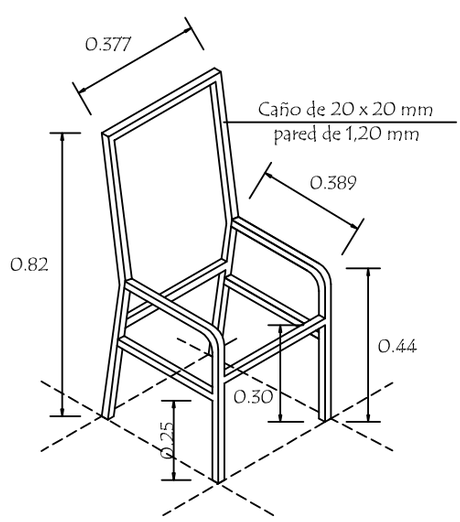

AXONOMETRICA DE ESTRUCTURA METÁLICA

MINISTERIO DE EDUCACION Y CULTURA

DIRECCIÒN DE INFRAESTRUCTURA - DEPARTAMENTO DE MOBILIARIO

Silla Standard

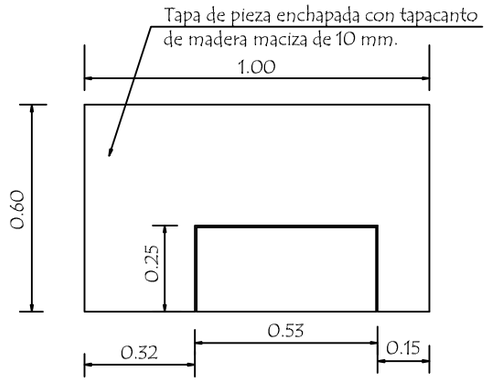

Vista Aerea

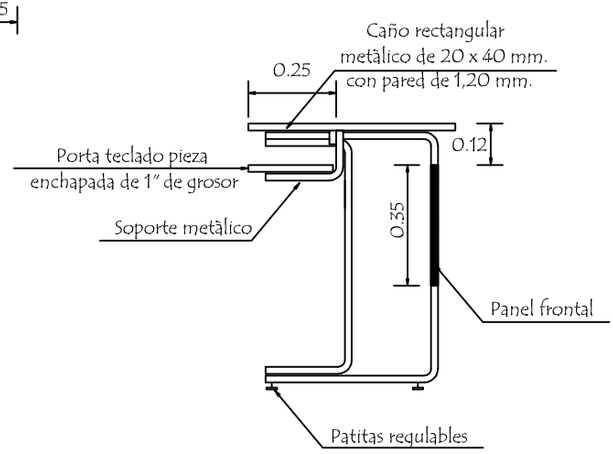

Vista Interior
Vertical

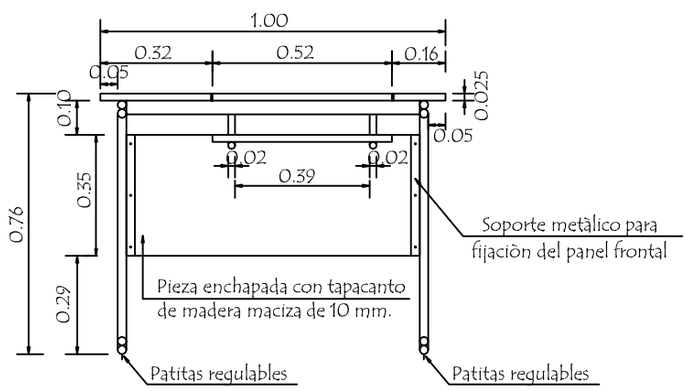

Vista Frontal

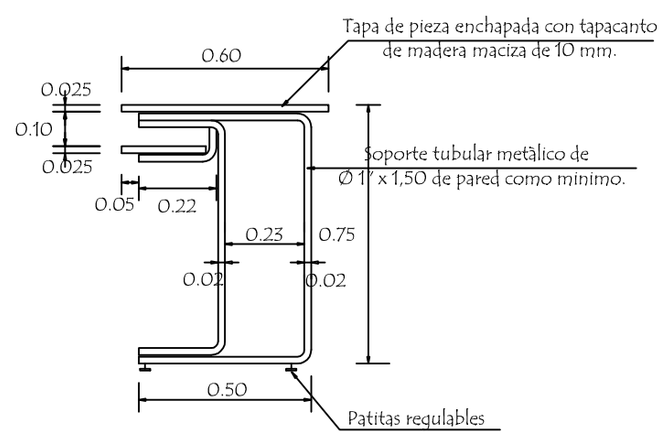

Vista Lateral

MINISTERIO DE EDUCACION Y CULTURA

DIRECCION DE INFRAESTRUCTURA - DEPARTAMENTO DE MOBILIARIO

Mesa para Computadora

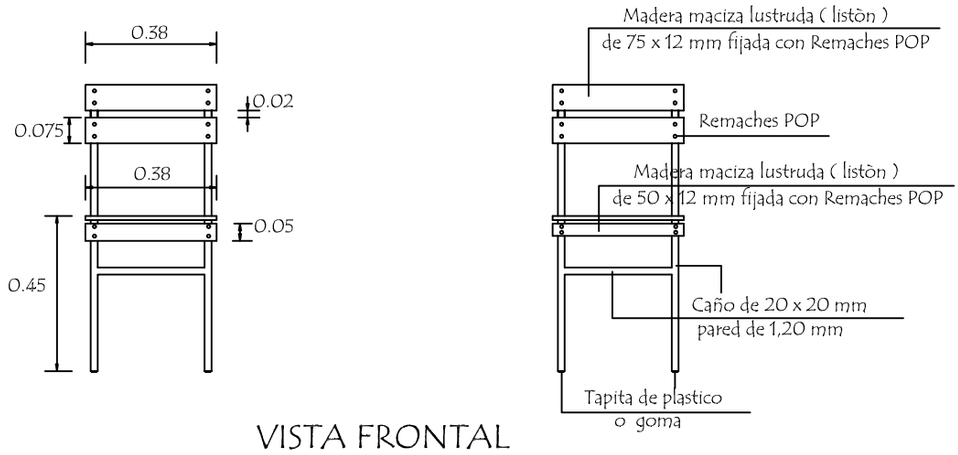

VISTA FRONTAL

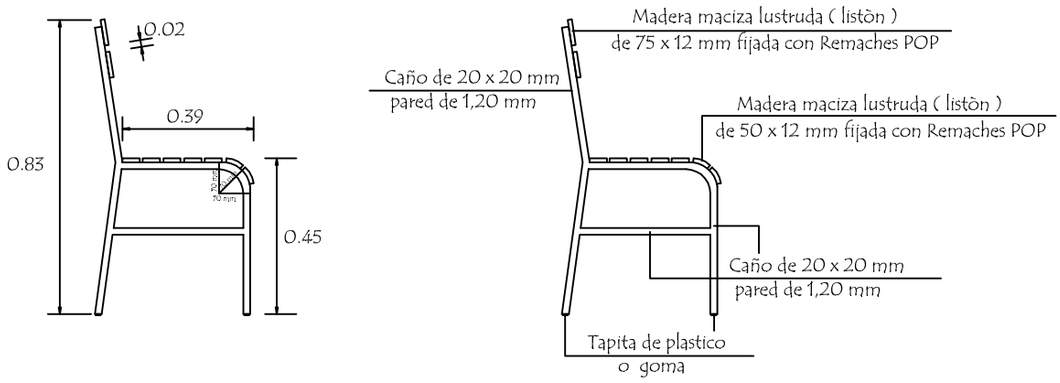

VISTA LATERAL

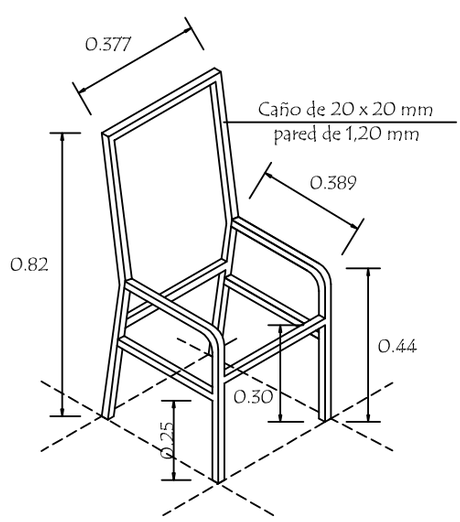

AXONOMETRICA DE ESTRUCTURA METÁLICA

MINISTERIO DE EDUCACION Y CULTURA

DIRECCIÒN DE INFRAESTRUCTURA - DEPARTAMENTO DE MOBILIARIO

Silla Standard

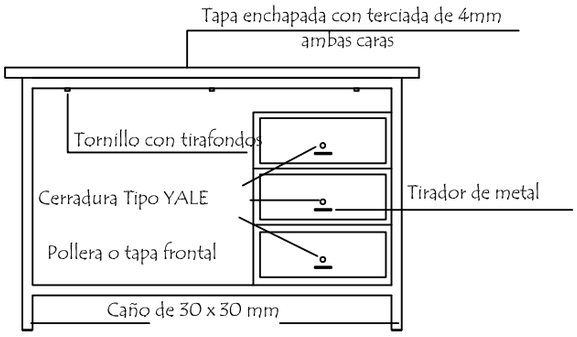

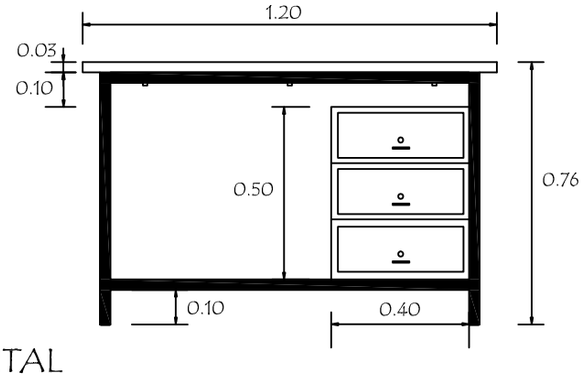

VISTA FRONTAL

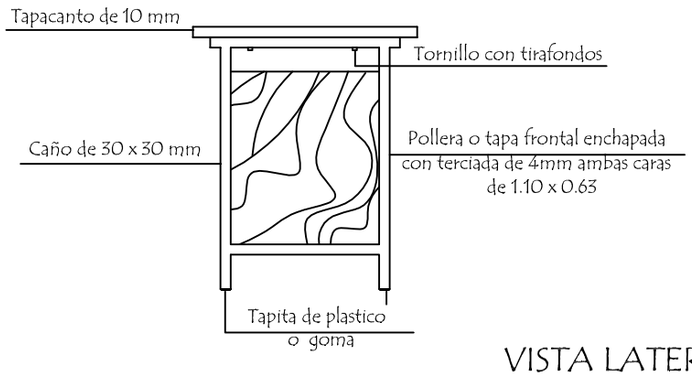

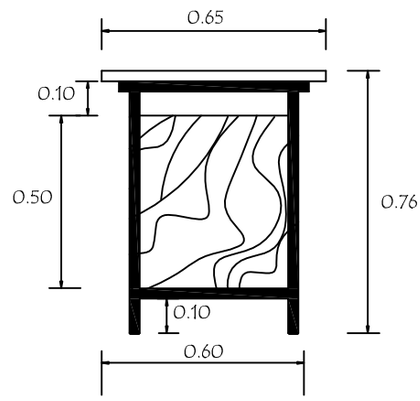

VISTA LATERAL

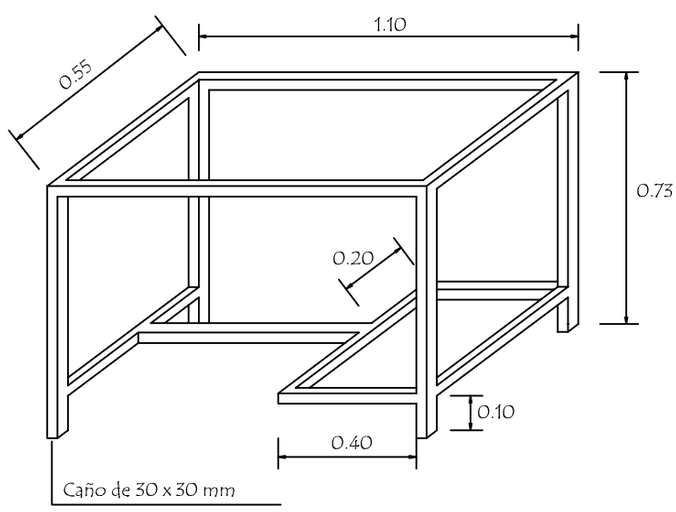

AXONOMÈTRICA DE
ESTRUCTURA METÀLICA

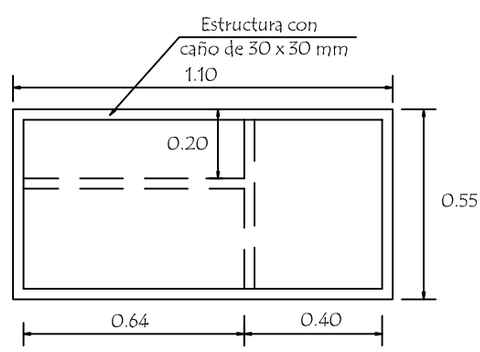

PLANTA DE ESTRUCTURA
METÀLICA

MINISTERIO DE EDUCACION Y CULTURA

DIRECCION DE INFRAESTRUCTURA - DEPARTAMENTO DE MOBILIARIO

Escritorio para Secretaria y Profesor

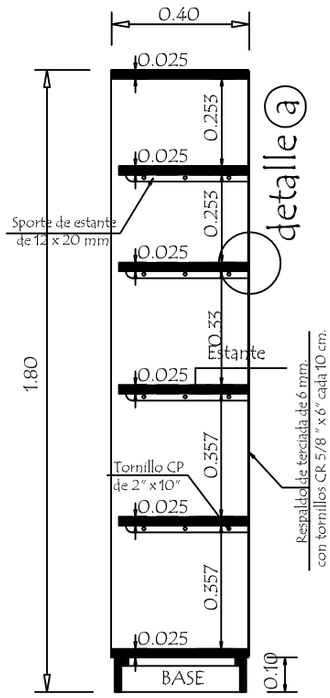

Vista Interior Vertical

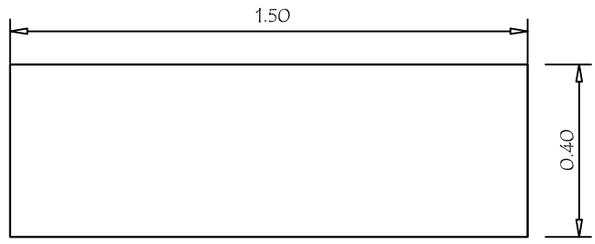

Vista Aerea

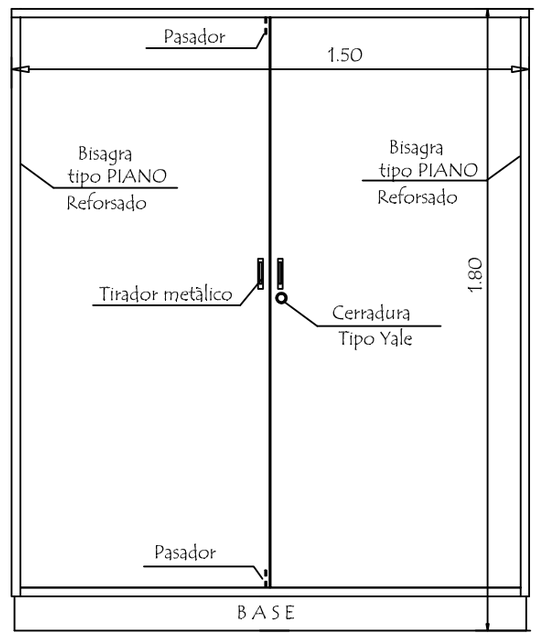

Vista Frontal

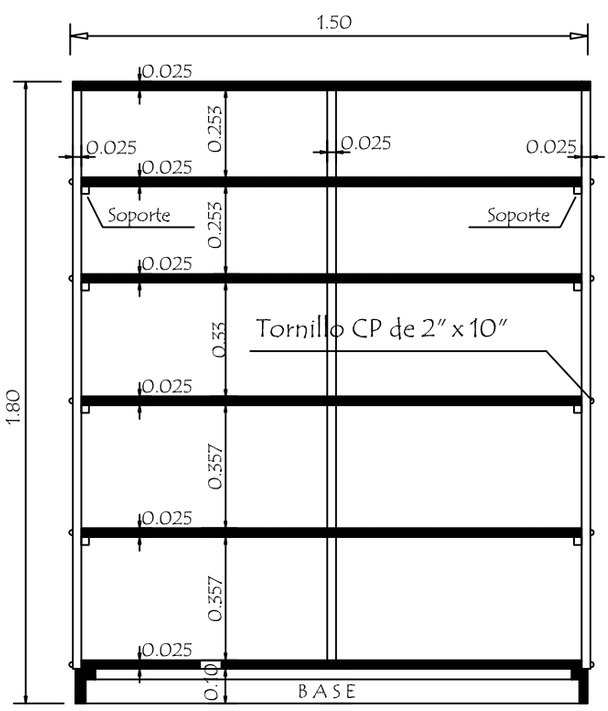

Vista interior horinzotal

Detalle (a)
Detalle de estante

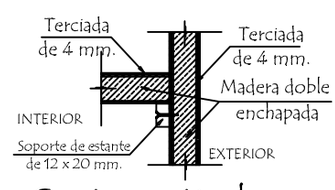

Corte vertical vista frontal

Tapacantos :

Listones de madera maciza de cedro de 10 mm. encolados y clavados .

Base / Zocalo :

Madera maciza de cedro de 1" .

MINISTERIO DE EDUCACION Y CULTURA

DIRECCION DE INFRAESTRUCTURA - DEPARTAMENTO DE MOBILIARIO

Armario alto con 2 puertas enchapadas