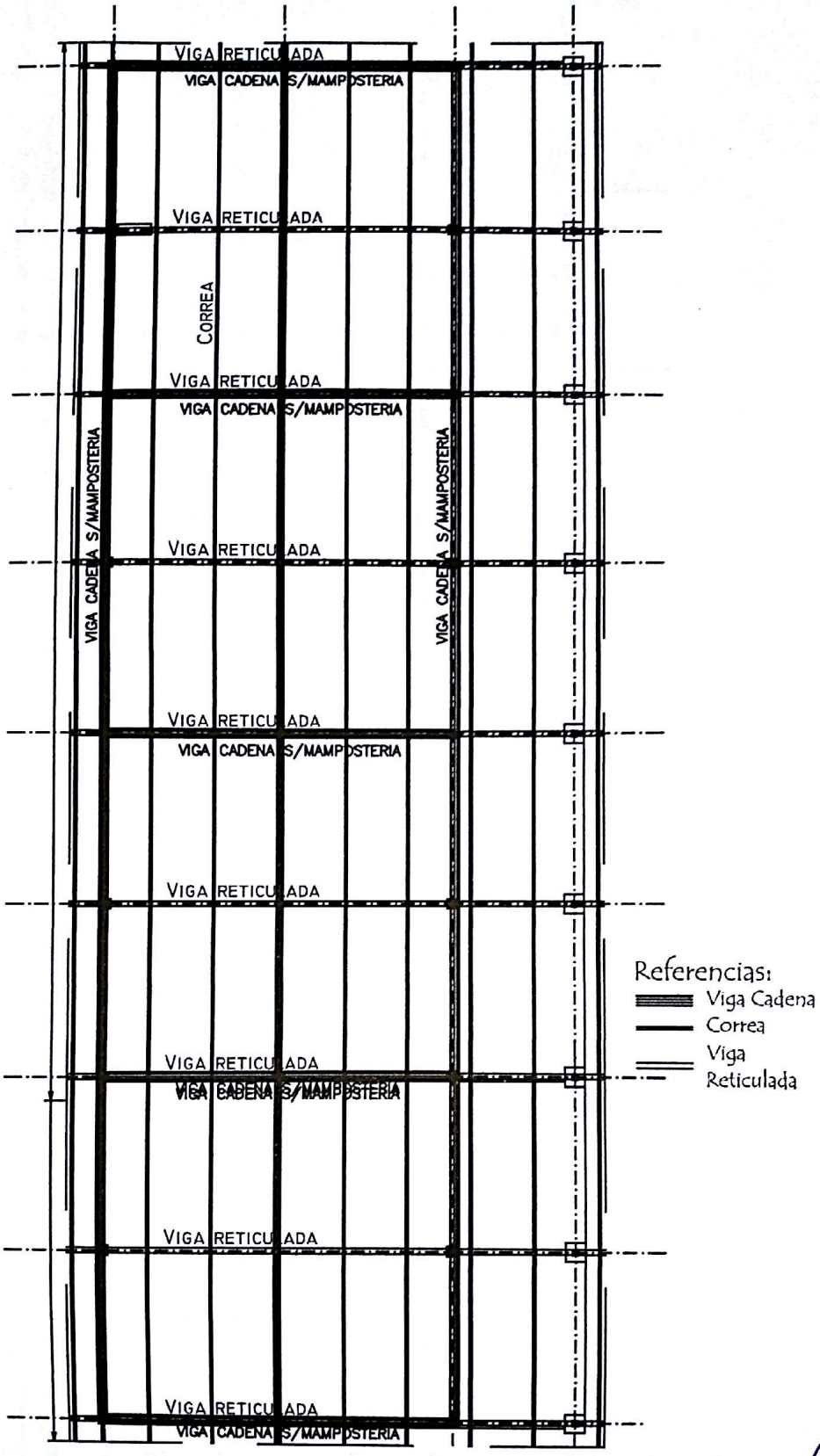

Marcela García Romero
Ingeniera Civil

	MUNICIPALIDAD DE EDELIRA Av. Padre Daniel Linch c/ Av. San José Obrero Itapúa- Paraguay	COLEGIO NACIONAL SAN ISIDRO LABRADOR Y ESCUELA BASICA Nº 2623 SAN ISIDRO LABRADOR
PROYECTO	Refacción de Bloque de 4 Aulas	
	Planta Estructura de techo	escala 1/100

Scanned by CamScanner

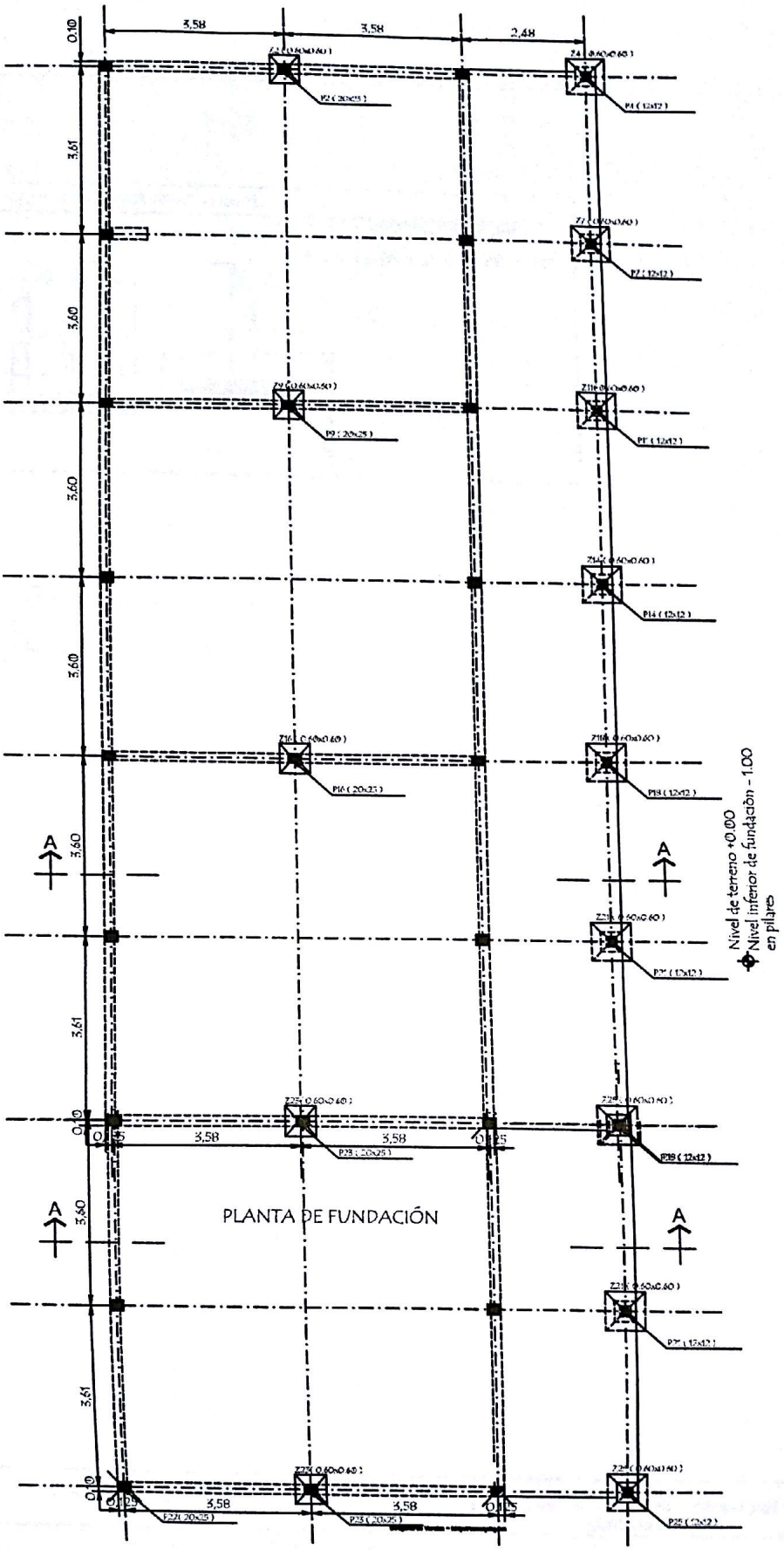

PLANTA DE FUNDACIÓN

	MUNICIPALIDAD DE EDELIRA Av. Padre Daniel Lynch c/ Av. San José Obrero Itapúa- Paraguay	COLEGIO NACIONAL SAN ISIDRO LABRADOR Y ESCUELA BASICA N° 2623 SAN ISIDRO LABRADOR
PROYECTO	Refacción de Bloque de 4 Aulas	
	PLANTA DE FUNDACIÓN	escala 1:100

Marcela García Romero
Ingeniera Civil

Scanned by CamScanner

PILAR TIPO Y ZAPATA TIPO (70 x70x 25)

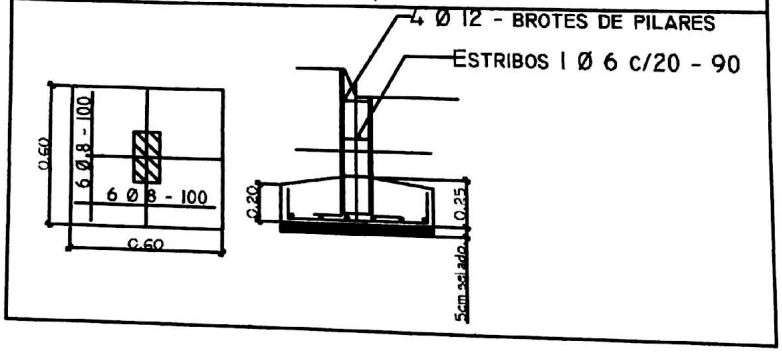

OBS.:ESTOS DATOS SON ILUSTRATIVOS.LAS DIMENSIONES FINALES DE FUNDACION Y ENCADENADOS ESTAN SUJETAS AL CALCULO.

DETALLE DE VIGA METALICA RETICULADA

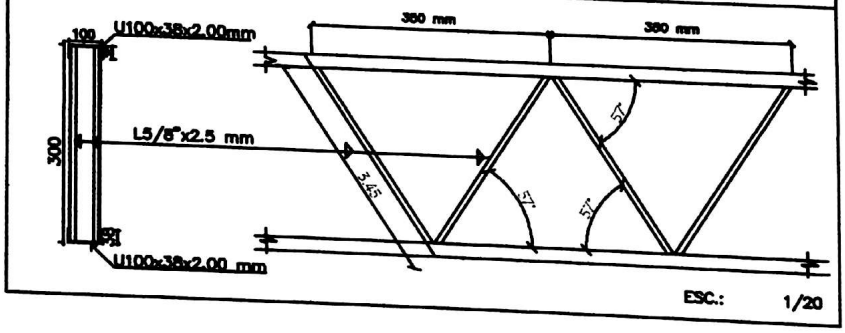

DETALLE DE CORREA TIPO

PERFIL "C" - 100x38x17 mm
e=2.00mm

ESC.: 1/10

OBS.:LAS DIMENSIONES FINALES DE ESTRUCTURAS METALICAS ESTAN SUJETAS AL CALCULO.

	MUNICIPALIDAD DE EDELIRA *Av. Padre Daniel Lincke c/ Av. San José Obrero* *Itapúa- Paraguay*	COLEGIO NACIONAL SAN ISIDRO LABRADOR Y ESCUELA BASICA Nº 2623 SAN ISIDRO LABRADOR
PROYECTO	Refacción de Bloque de 4 Aulas	
	DETALLES	escala 1 / 100

Marcela García Romero
Ingeniería Civil

Scanned by CamScanner

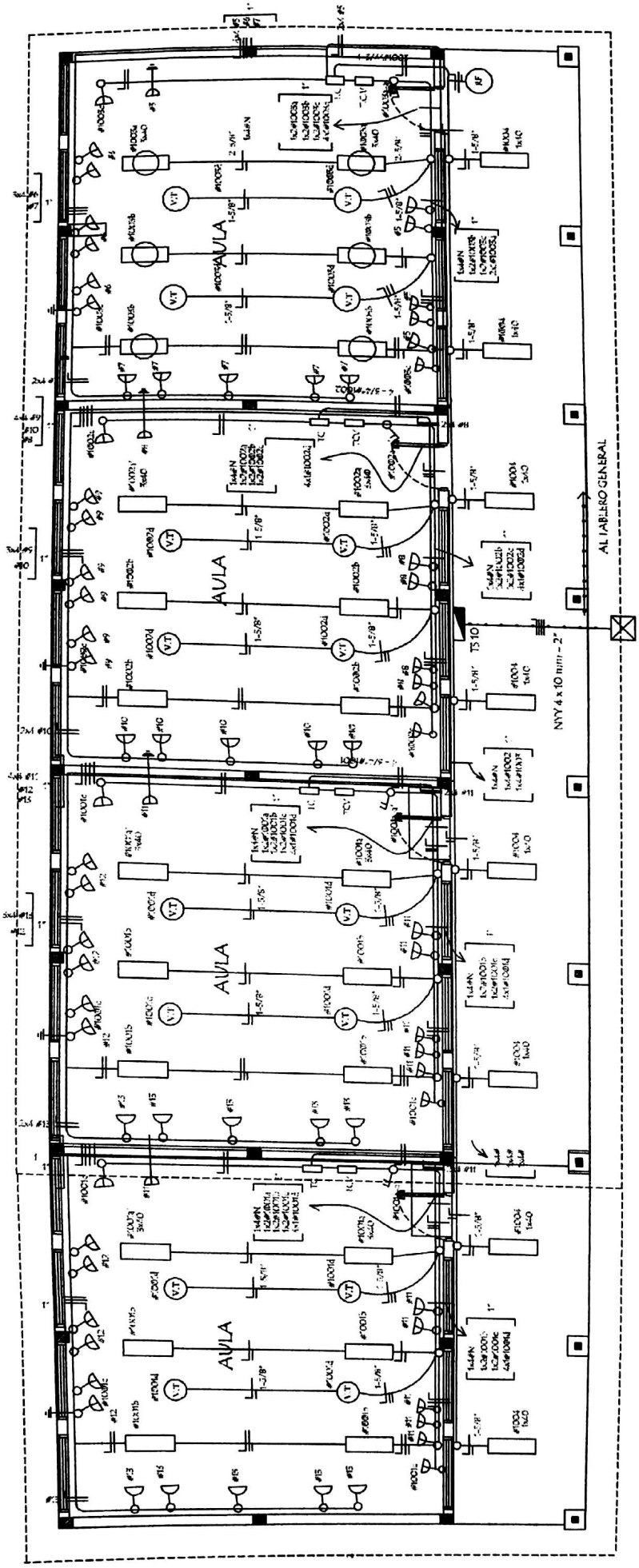

TOMA PARA COMPUTADORA CON ATERRAMIENTO

RF RELEFOTOELECTRICO

Observaciónes :
Los artefactos no acotados son de 3 x 40 W.
Los conductores no acotados son de 2 mm2
Los fluorescentes deben tener capacitores.
Los TC son tableros de comando de luces y tomas.
Los TCV son tableros de comando de ventiladores

Marcela García Ro
Ingeniería Civil

	MUNICIPALIDAD DE EDELIRA Av. Padre Daniel Linch c/ Av. San José Obrero Itapúa- Paraguay	COLEGIO NACIONAL SAN ISIDRO LABRADOR Y ESCUELA BASICA Nº 2623 SAN ISIDRO LABRADOR
PROYECTO	Refacción de Bloque de 4 Aulas	
	PLANTA INSTALACION ELECTRICA	escala 1 / 100

Scanned by CamScanner

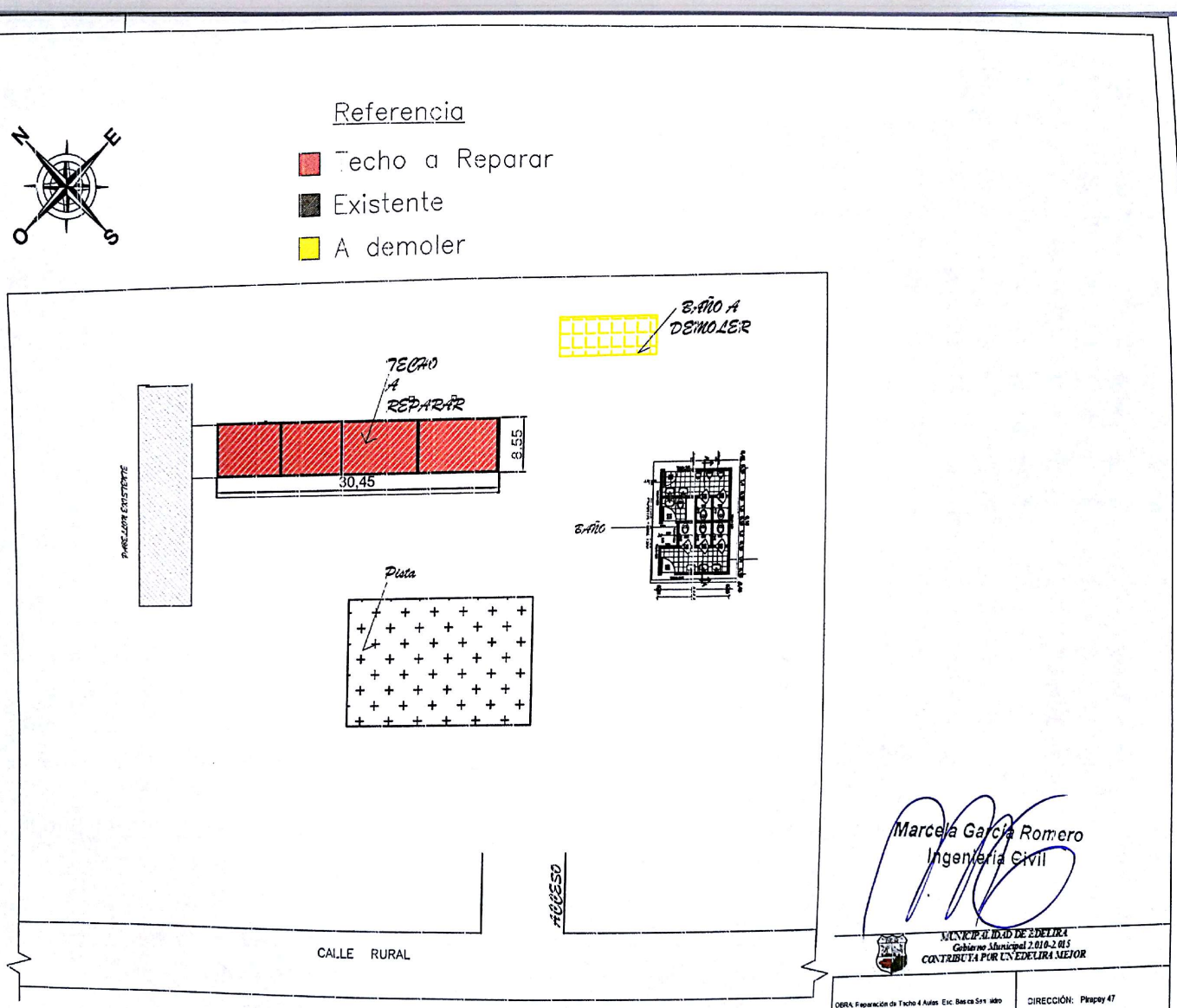

Marcela García Romero
Ingeniería Civil

MUNICIPALIDAD DE EDELIRA
Gobierno Municipal 2.010-2.015
CONTRIBUYA POR UN EDELIRA MEJOR

OBRA: Reparación de Techo 4 Aulas Esc. Basica San Isidro Labrador	DIRECCIÓN: Pirapey 47
PROPIETARIO: MUNICIPALIDAD DE EDELIRA	
PROF. PROYECTISTA: ING. MARCELA GARCIA ROMERO	

Scanned by CamScanner