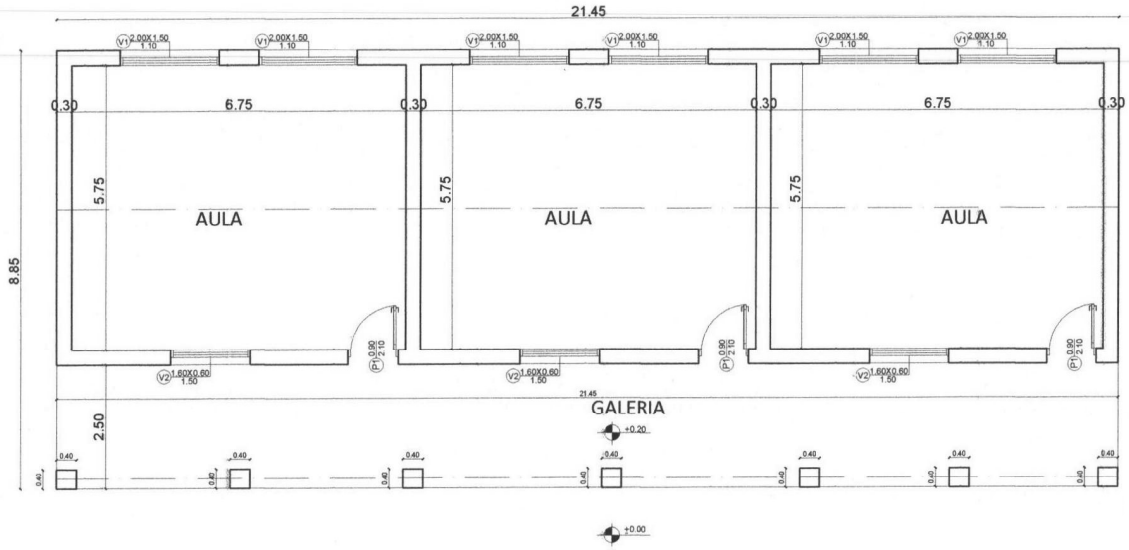

PLANTA DE RELEVAMIENTO
ESC.: 1:100

MUNICIPALIDAD DE ISLA PUCU

PROYECTO: MEJORAMIENTO DE UN BLOQUE DE 3 AULAS
COLEGIO: DEFENSORES DEL CHACO
UBICACIÓN: COMPAÑIA AGUARA'Y - ISLA PUCU
PROFESIONAL: ARQ. SANTIAGO FERREIRA

PROFESIONAL
Arq. Santiago Ariel Ferreira Ferreira
Mtro N° 2908

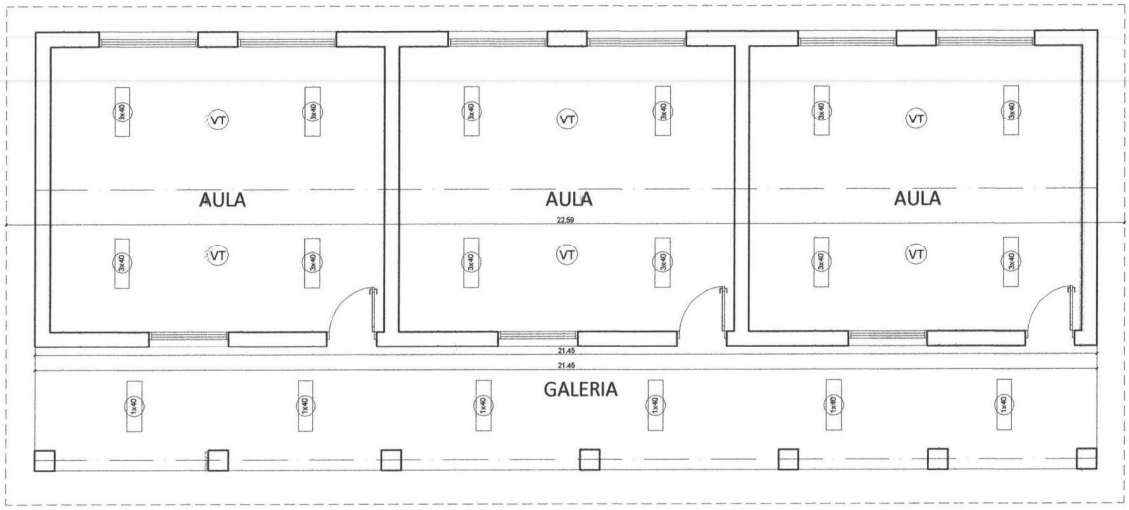

INSTALACIÓN ELÉCTRICA
ESC.: 1:100

MUNICIPALIDAD DE ISLA PUCU

PROYECTO: MEJORAMIENTO DE UN BLOQUE DE 3 AULAS
COLEGIO: DEFENSORES DEL CHACO
UBICACIÓN: COMPAÑIA AGUARA'Y - ISLA PUCU
PROFESIONAL: ARQ. SANTIAGO FERREIRA

PROFESIONAL
Arq. Santiago Ariel Ferreira Ferreira
Registro Nº 2908

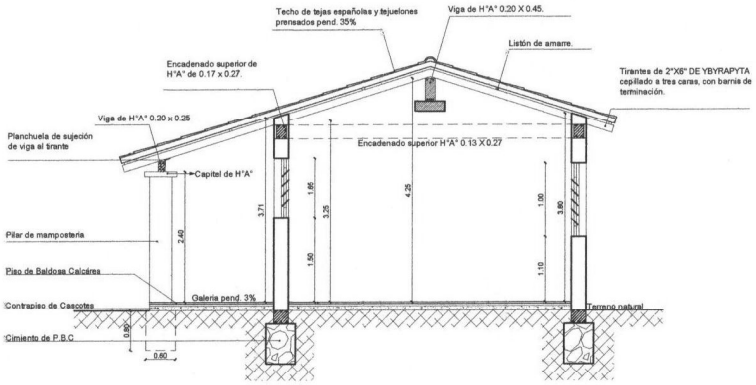

CORTE TRANSVERSAL
ESC.: 1:100

MUNICIPALIDAD DE ISLA PUCU

PROYECTO: MEJORAMIENTO DE UN BLOQUE DE 3 AULAS
COLEGIO: DEFENSORES DEL CHACO
UBICACIÓN: COMPAÑIA AGUARA'Y - ISLA PUCU
PROFESIONAL: ARQ. SANTIAGO FERREIRA

PROFESIONAL

Arq. Santiago Ariel Ferreira Ferreira

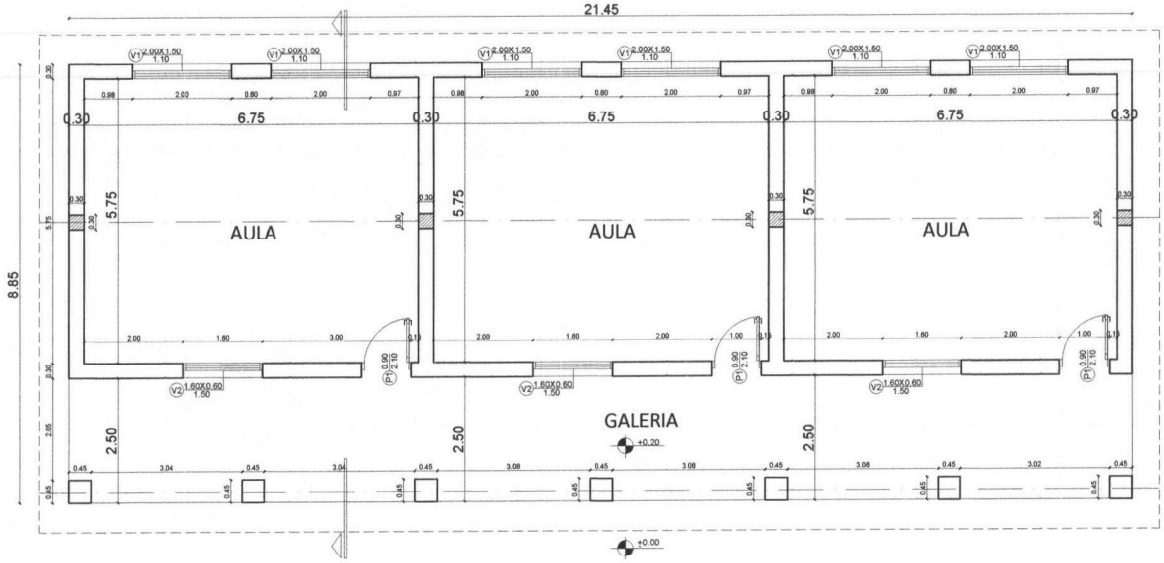

PLANTA ACOTADA
ESC.: 1:100

MUNICIPALIDAD DE ISLA PUCU

PROYECTO: MEJORAMIENTO DE UN BLOQUE DE 3 AULAS
COLEGIO: DEFENSORES DEL CHACO
UBICACIÓN: COMPAÑIA AGUARA'Y - ISLA PUCU
PROFESIONAL: ARQ. SANTIAGO FERREIRA

PROFESIONAL
Arq. Santiago Ariel Ferreira Ferreira
Registro Nº 2908

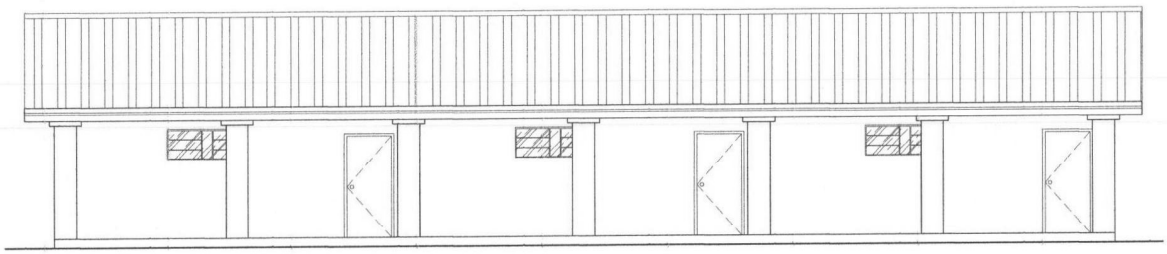

FACHADA PRINCIPAL
ESC.: 1:100

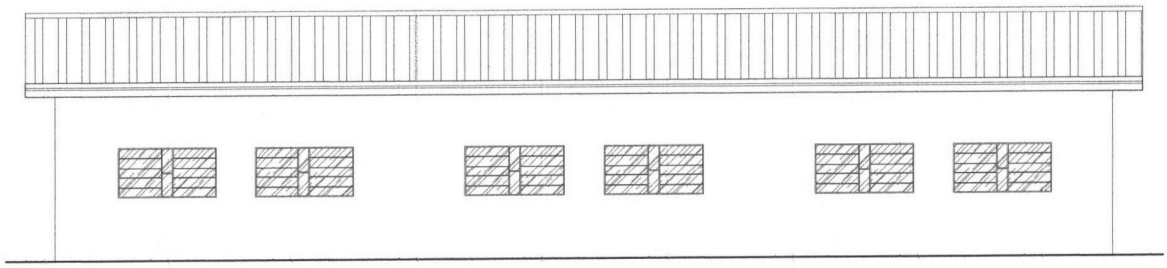

FACHADA POSTERIOR
ESC.: 1:100

MUNICIPALIDAD DE ISLA PUCU

Arq. Santiago Ariel Ferreira Ferreira
Registro N° 2908

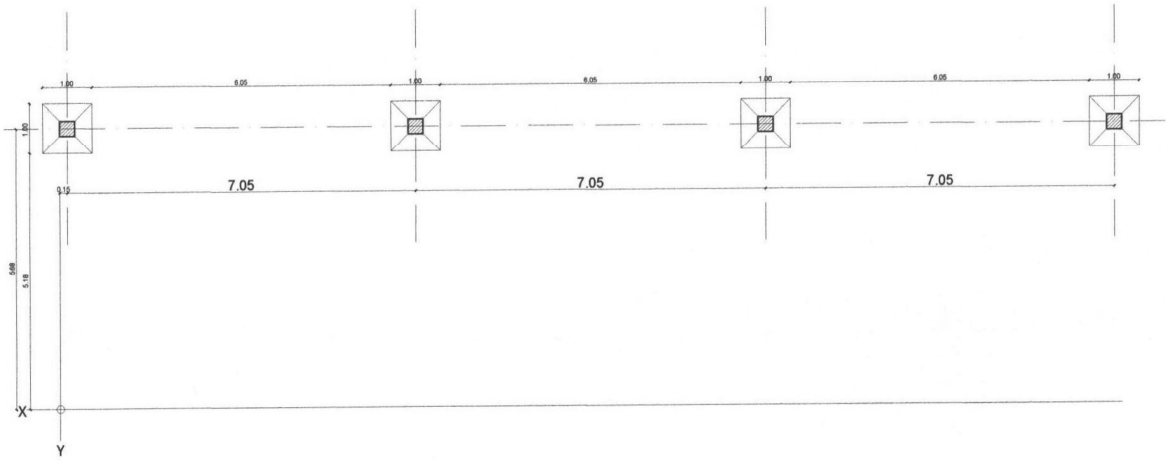

PLANTA DE FUNDACION
ESC.: 1:100

MUNICIPALIDAD DE ISLA PUCU

PROYECTO: MEJORAMIENTO DE UN BLOQUE DE 3 AULAS
COLEGIO: DEFENSORES DEL CHACO
UBICACIÓN: COMPAÑIA AGUARA'Y - ISLA PUCU
PROFESIONAL: ARQ. SANTIAGO FERREIRA

PROFESIONAL

Arq. Santiago Ariel Ferreira Ferreira

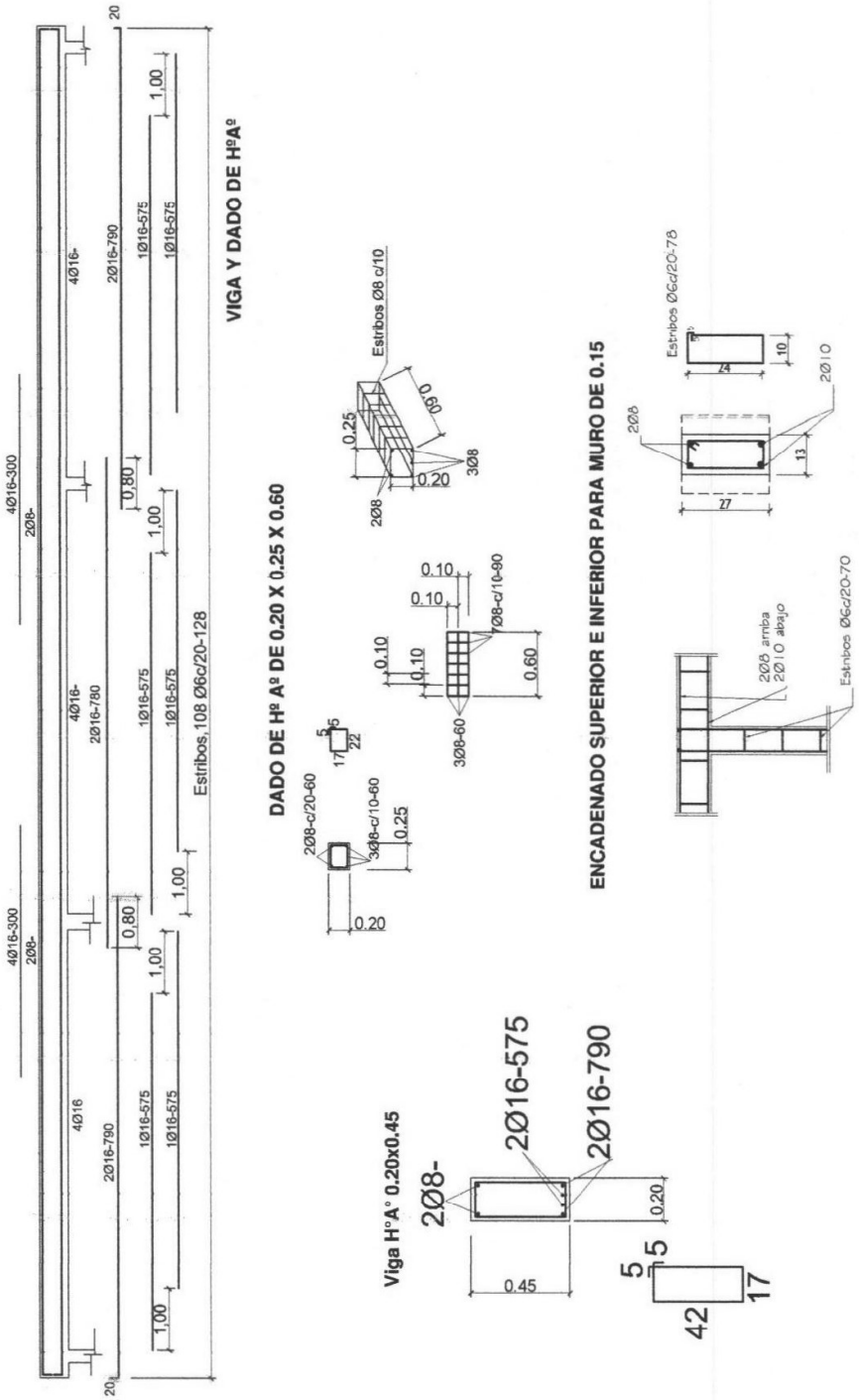

MINISTERIO DE EDUCACION Y CULTURA DIRECCIÓN DE INFRAESTRUCTURA		08
3 Aulas Tipo 5.80 x 6.80 techo tejas	DETALLE ESTRUCTURA DE HºAº	

MUNICIPALIDAD DE ISLA PUCU

Arq. Santiago Ariel Ferreira Ferreira
Registro Nº 2908

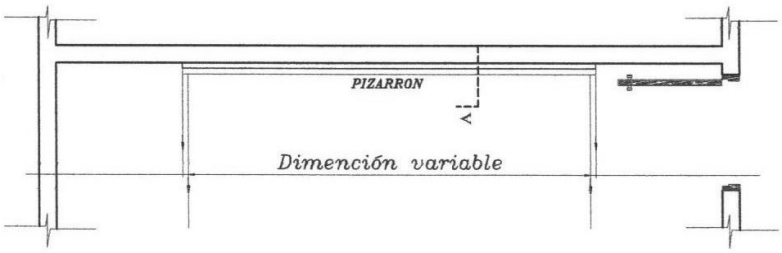

UBICACIÓN DEL PIZARRÓN

Esc.: 1/50

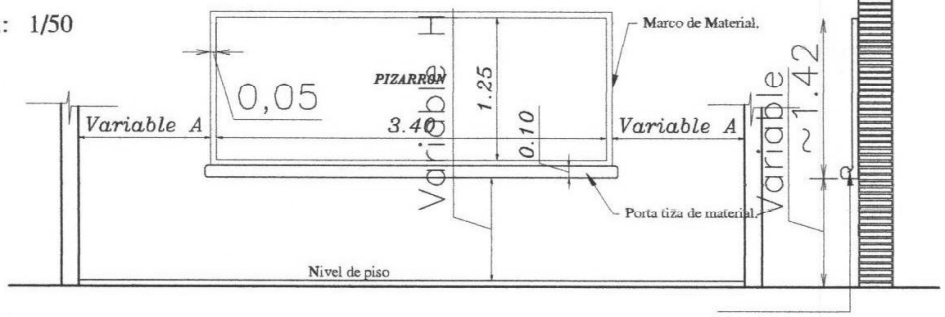

ALZADO FRONTAL

Esc.: 1/50

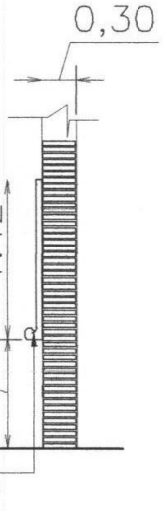

CORTE A

Esc.: 1/50

CONSTRUCCION DE PIZARRON EMPOTRADO EN MURO

ESPECIFICACIONES TECNICAS

* 1- Sobre el muro de ladrillo marcar las dimenciones recomendadas preparar el marco de material y porta tiza con ladrillos empotrados, revocados posteriormente con mortero, cemento-arena(1:3), dandole una terminación redondeada en las aristas interiores.

* 2- En la zona de pizarrón propiamente, aplicar una azotada con hidrófugo(ceresita), posteriormente revoque con mortero cemento-arena(1:3), y aplicación de tres manos de enduido plastico, con textura de terminación luego de la cantidad de alizado necesarios.

* 3- Aplicar sellador o fijador plástico, posteriormente aplicar tres manos de pintura sintética para pizarrón color verde pizarra, en el marco y portatiza luego del mismo proseso pintura sitéticas color gris.

OBSERVACION

* 1- PARA ESCUELA	* 2- PARA COLEGIO
(A) 1.15 mts.	(A) 1.70 mts.
(H) 0.70 mts.	(H) 0.80 mts.

MINISTERIO DE EDUCACION Y CULTURA DIRECCIÓN DE INFRAESTRUCTURA		12
3 Aulas Tipo 5.80 x 6.80 techo tejas	DETALLES VARIOS	

MUNICIPALIDAD DE ISLA PUCU

Arq. Santiago Ariel Ferreira Ferreira
Registro Nº 2908

DETALLE DE CUÑA

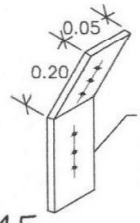

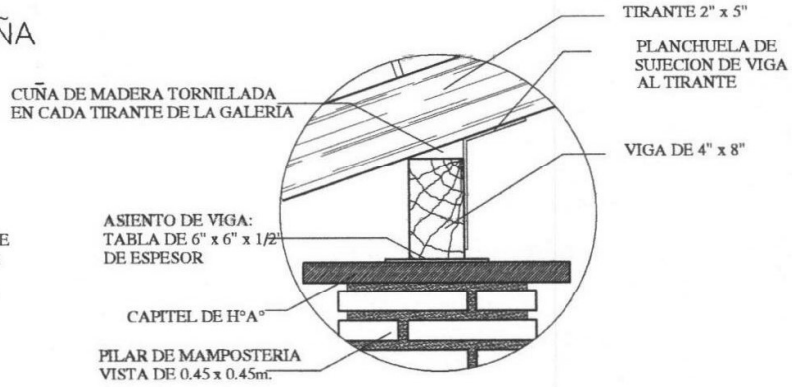

Obs.: Para todas las aulas en los apoyos de los tirantes sobre las vigas de galerias, dichos tirantes deberán encuñarse, con cuñas de madera tornilladas y planchuela según detalle, cada tirante intermedio

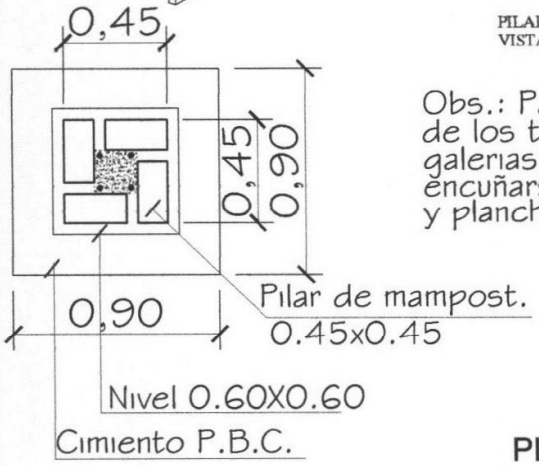

PLANTA

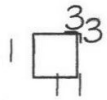

Est. 1/06-c/40cm. - 50cm.
Total 8

DETALLE CAPITEL

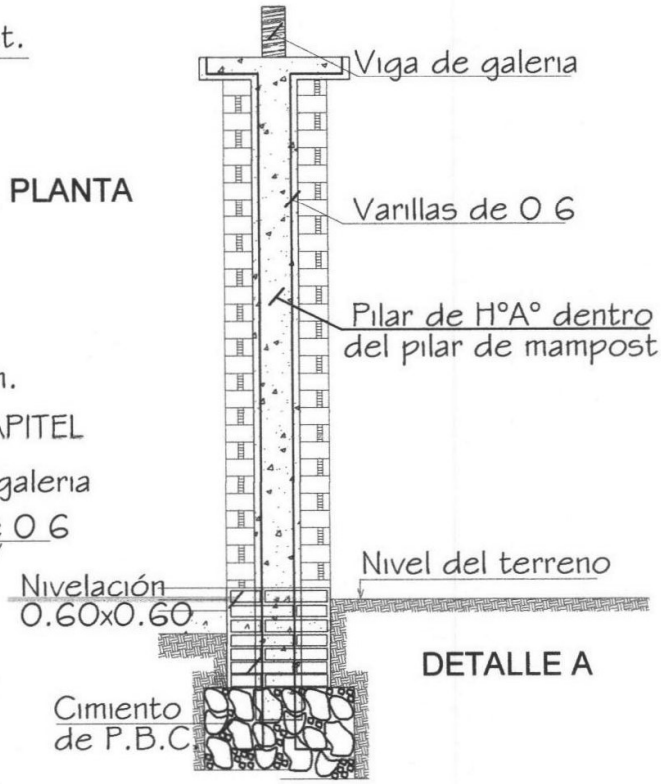

DETALLE A

MINISTERIO DE EDUCACION Y CULTURA DIRECCIÓN DE INFRAESTRUCTURA		10
3 Aulas Tipo 5.80 x 6.80 techo tejas	DETALLES VARIOS	

MUNICIPALIDAD DE ISLA PUCU

Arq. Santiago Ariel Ferreira Ferreira
Registro Nº 2908