MUNICIPALIDAD DE

LA PAZ

PROYECTOS 2011:

"CONSTRUCCION DE OBRAS"

OBRA: CONSTRUCCION DE CELULAR

CALLE R

ARQ. GLORIA MARIA BORDÓN DE CHRIST

MUNICIPALIDAD DE LA PAZ
INFORME TECNICO : PROYECTO ENTUBAMIENTO Fecha: 07 07 2011
UBICACIÓN:
ARQ. GLORIA MARIA BORDON DE CHRIST

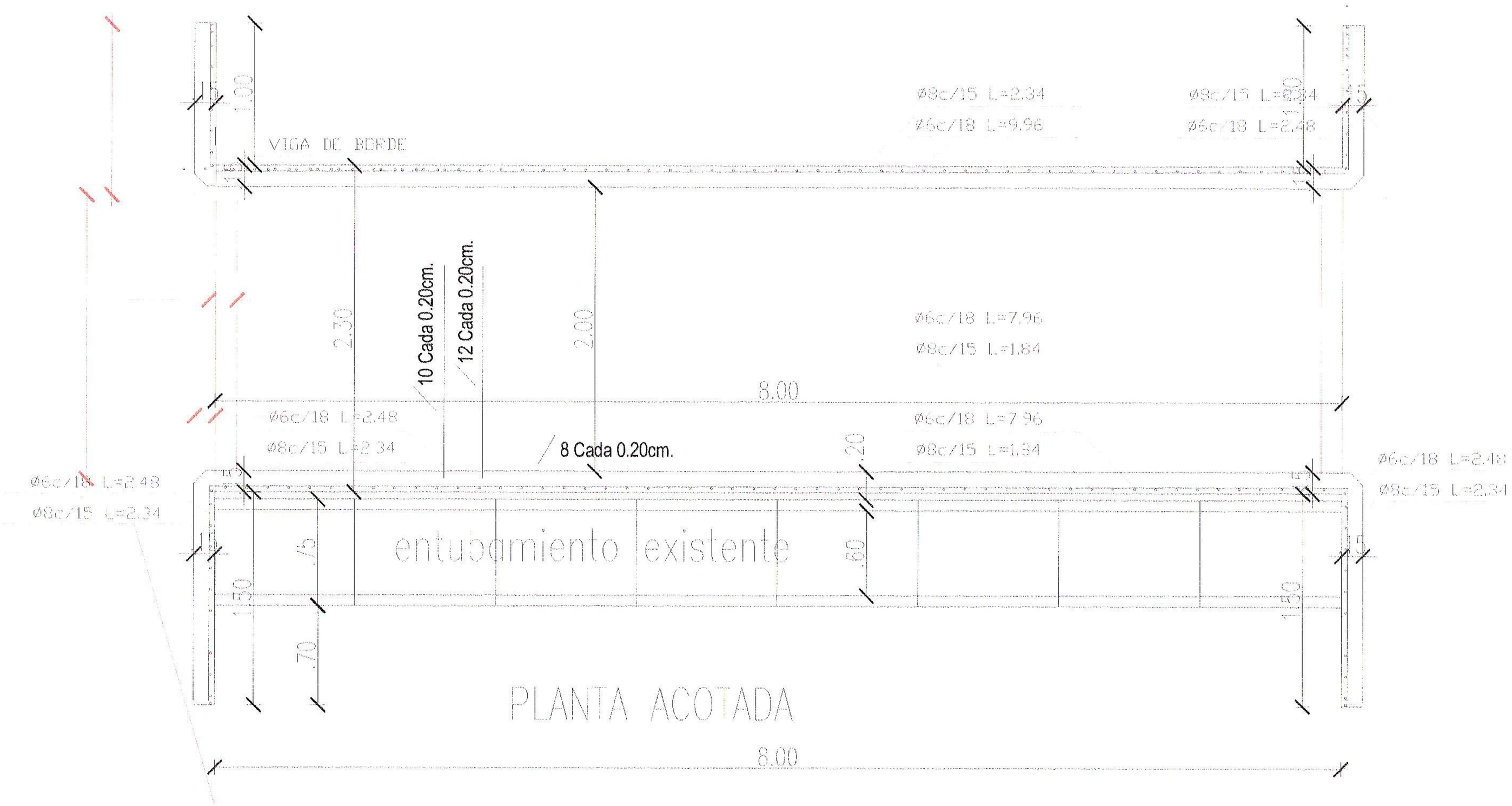

MUNICIPALIDAD DE LA PAZ
INFORME TECNICO : PROYECTO ENTUBAMIENTO Fecha: 07 07 2011
UBICACIÓN:
ARQ. GLORIA MARIA BORDON DE CHRIST

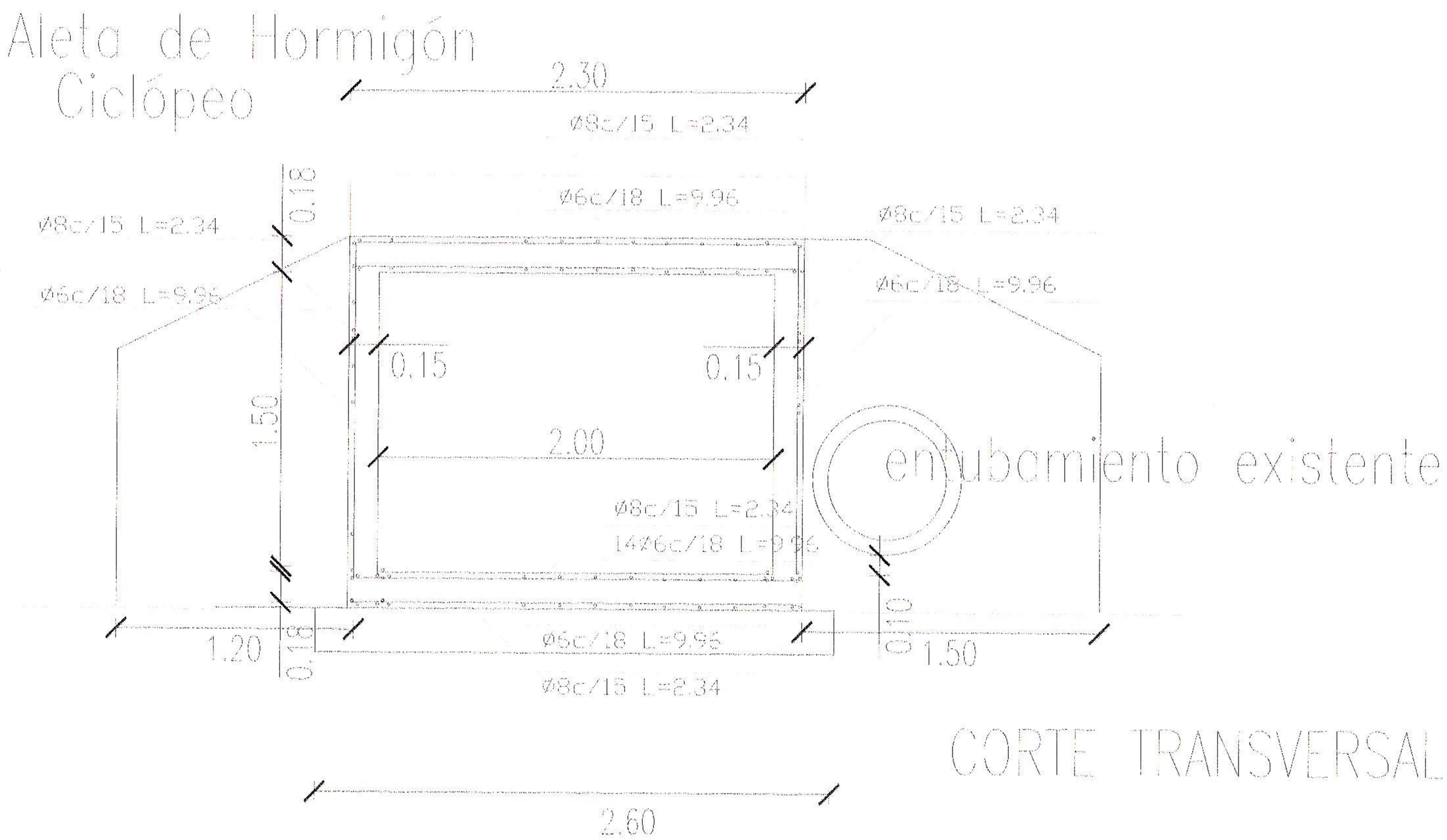

MUNICIPALIDAD DE LA PAZ
INFORME TECNICO : PROYECTO CELULAR CALLE "R" Fecha: 07 07 2011
UBICACIÓN:
ARQ. GLORIA MARIA BORDON DE CHRIST

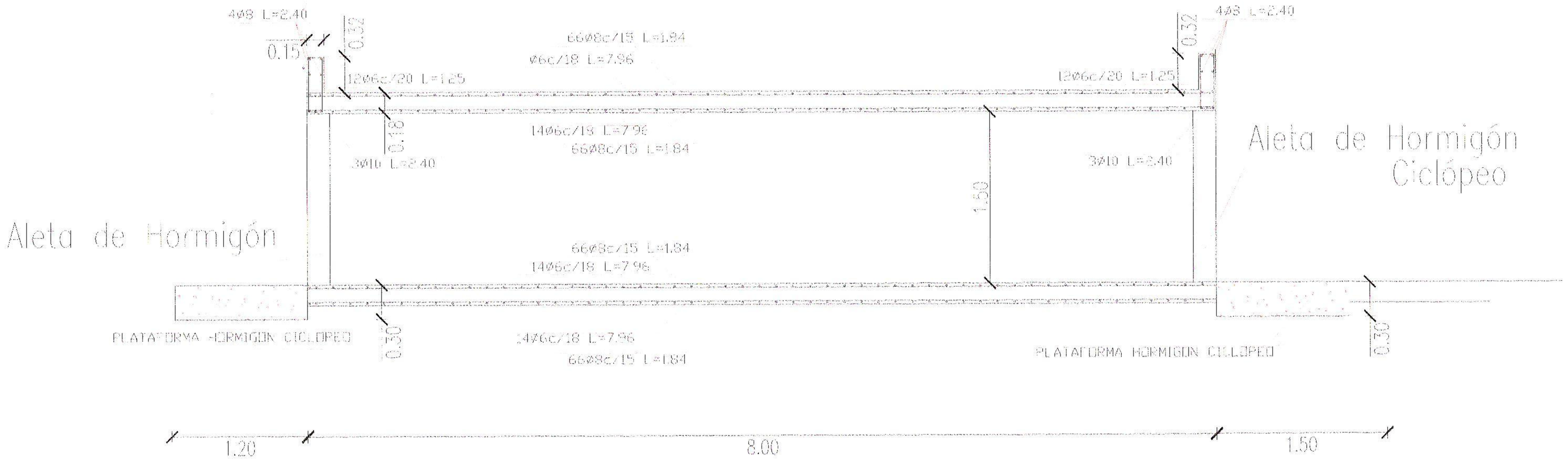

CORTE LONGITUDINAL