N

AGENCIA DE GESTION VIAL - ALTO PARANA
ENTIDAD EJECUTORA: MUNICIPALIDAD DE NARANJAL
PROGRAMA NACIONAL DE CAMINOS RURALES
SEGUNDA ETAPA FASE II
BANCO INTERAMERICANO DE DESARROLLO - CONTRATO DE PRESTAMO N° 2.163/OC-PR y 2.164/BL-PR OFID 1297 OP-PR JICA
OBRA: OBRAS DE ARTE PARA MANTENIMIENTO RUTINARIO
TRAMO CV-10-23 (8 DE DICIEMBRE - PUERTO ITAIPYTÉ - LÍNEA ANDE)
DISTRITO DE ÑACUNDAY

UBICACION GPS: Inicio Tramo 21J 0726087 / UTM 7129262

Fín del Tramo 21J 0725777 / UTM 7122489

PROYECTISTA

1

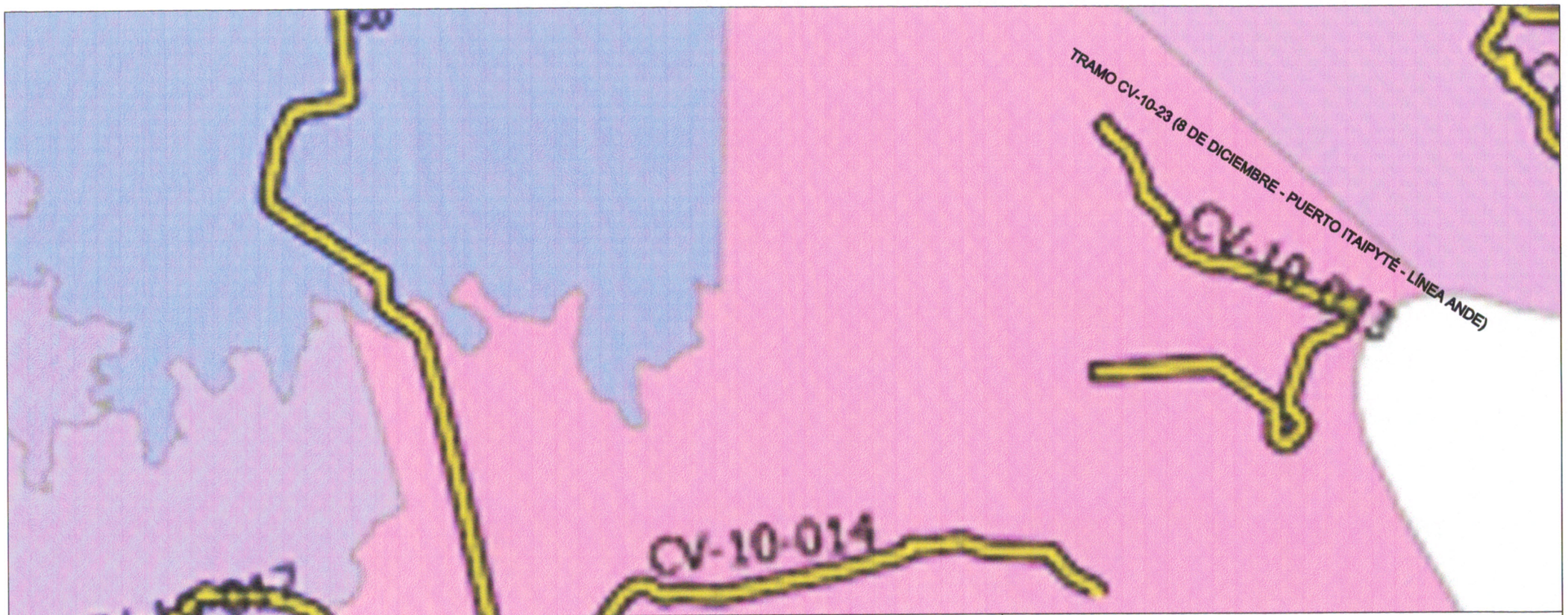

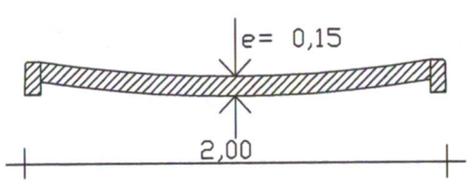

Detalle Badén de H°

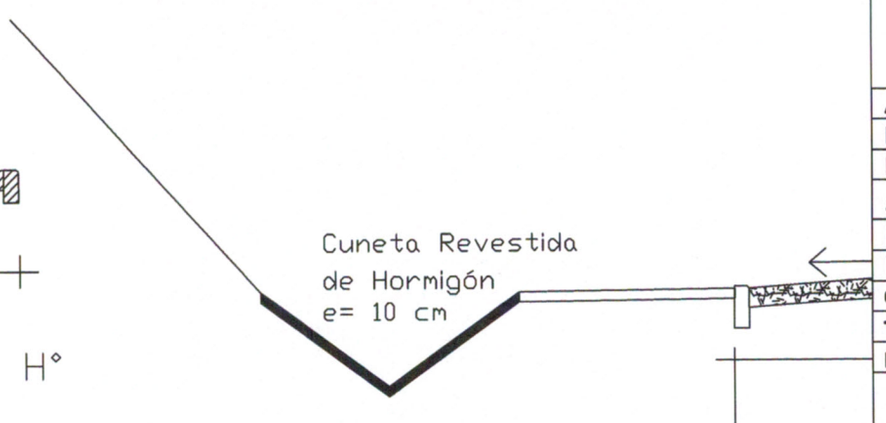

AGENCIA DE GESTION VIAL - ALTO PARANA
ENTIDAD EJECUTORA: MUNICIPALIDAD DE NARANJAL
PROGRAMA NACIONAL DE CAMINOS RURALES
SEGUNDA ETAPA FASE II
BANCO INTERAMERICANO DE DESARROLLO - CONTRATO DE PRESTAMO N° 2.163/OC-PR y 2.164/BL-PR OFID 1297 OP-PR JICA
OBRA: OBRAS DE ARTE PARA MANTENIMIENTO RUTINARIO
TRAMO CV-10-23 (8 DE DICIEMBRE - PUERTO ITAIPYTÉ - LÍNEA ANDE)
DISTRITO DE ÑACUNDAY

PROYECTISTA

2

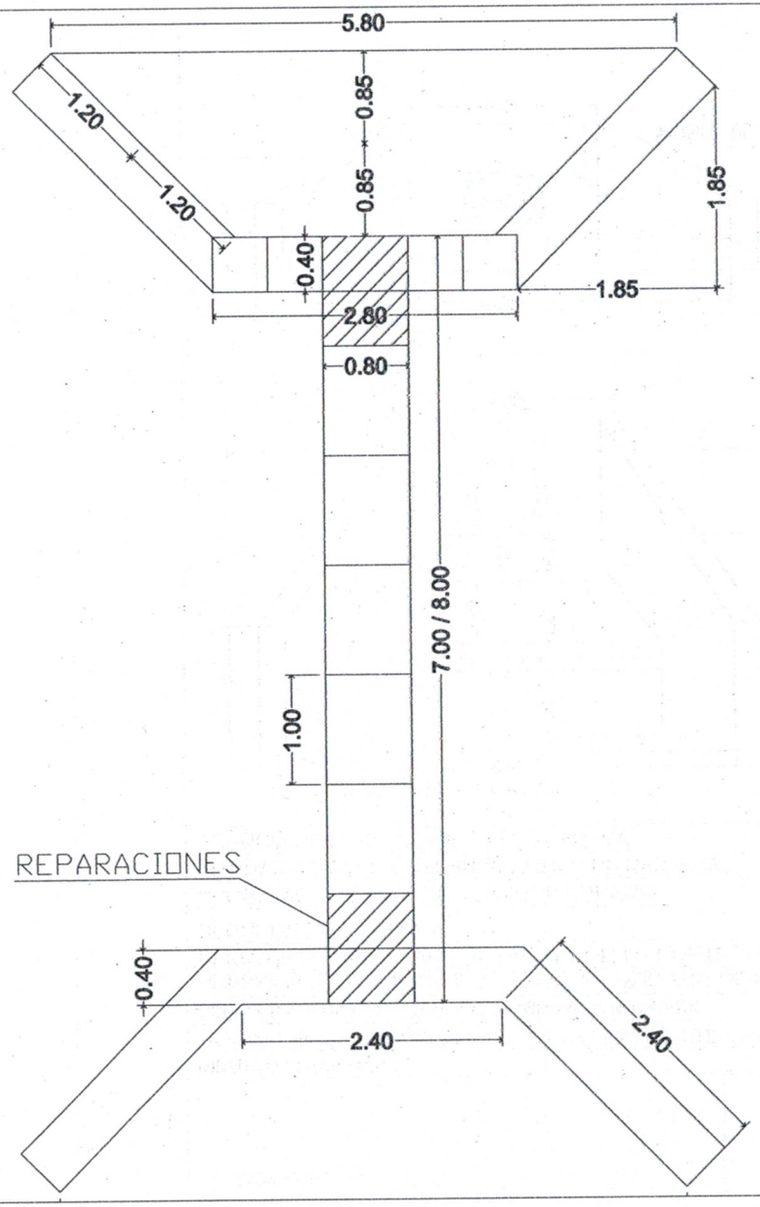

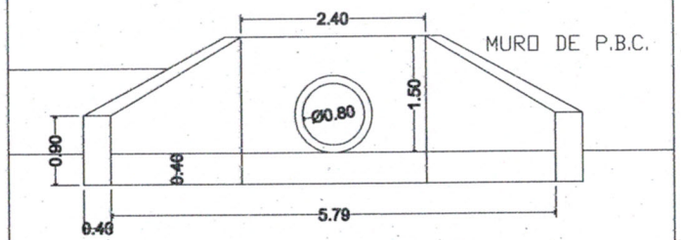

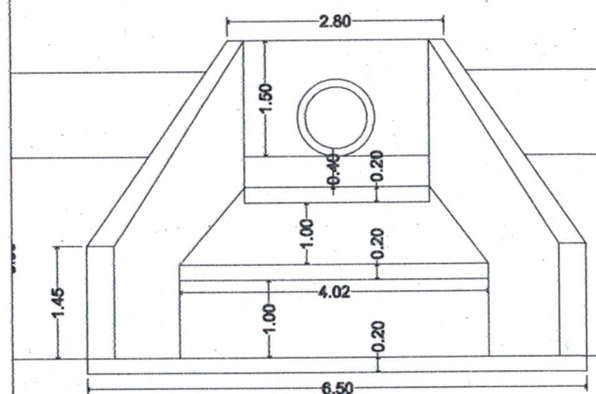

DISIPADORES DE ENERGIA

AGENCIA DE GESTION VIAL - ALTO PARANA

ENTIDAD EJECUTORA: MUNICIPALIDAD DE NARANJAL

PROGRAMA NACIONAL DE CAMINOS RURALES

SEGUNDA ETAPA FASE II

BANCO INTERAMERICANO DE DESARROLLO - CONTRATO DE PRESTAMO N° 2.163/OC-PR y 2.164/BL-PR OFID 1297 OP-PR JICA

OBRA: OBRAS DE ARTE PARA MANTENIMIENTO RUTINARIO

TRAMO CV-10-23 (8 DE DICIEMBRE - PUERTO ITAIPYTÉ - LÍNEA ANDE)

DISTRITO DE ÑACUNDAY

PROYECTISTA

3