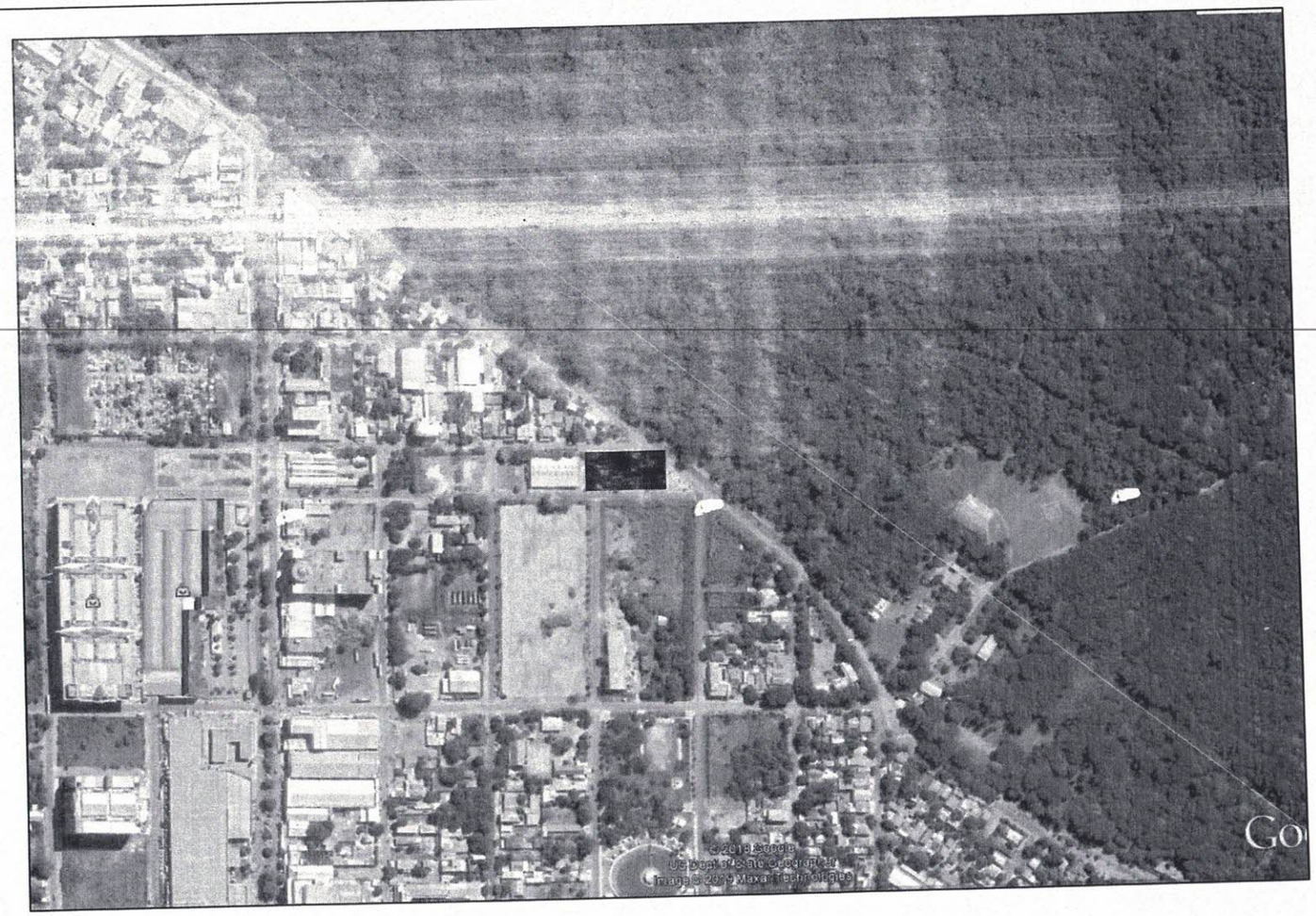

ESCUELA ARTE Y OFICIO

MUNICIPALIDAD DE SALTO DEL GUAIRA DEPARTAMENTO DE CANINDEYÚ - PY		PROYECTO ESCUELA ARTE Y OFICIO	PROYECTISTA: Arq. Porfiria A. F. Benitez REG.PROF.No. 1657	FECHA: MARZO DEL 2019 RUC:1088622-2	Lamina No. 1

Arq. Porfiria A. Fariña L.
MOPC N° 1657
CSS: 3421

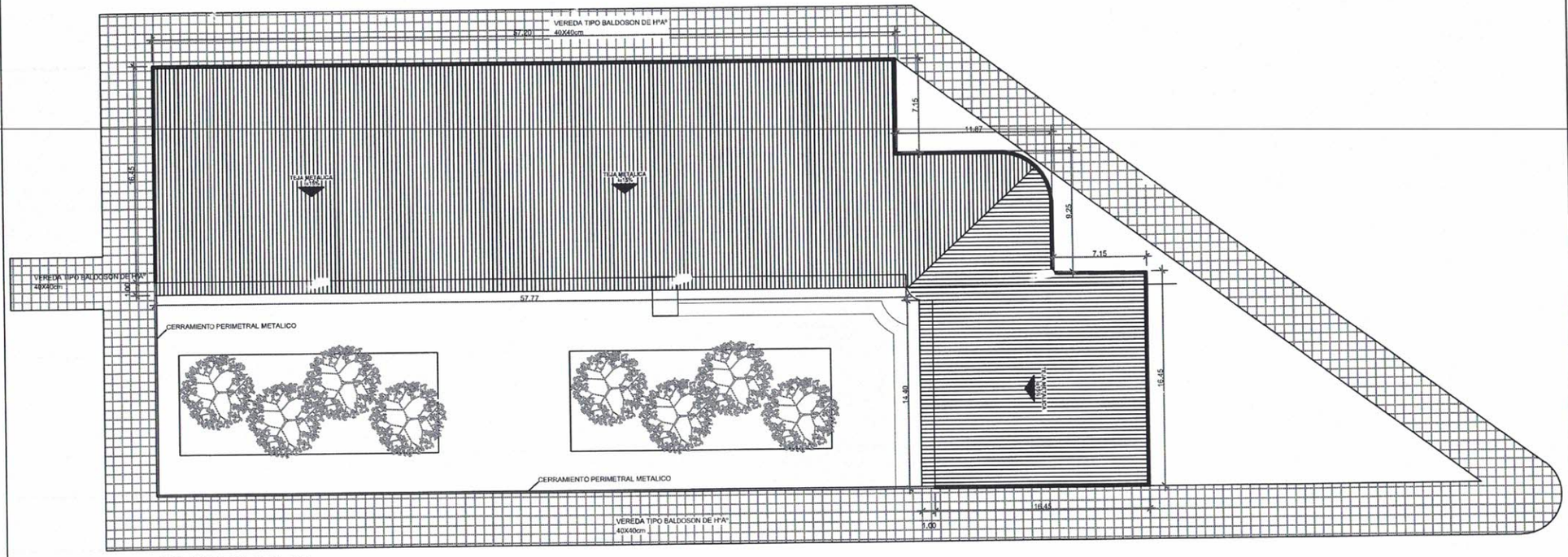

PLANTA BAJA

MUNICIPALIDAD DE SALTO DEL GUAIRA DEPARTAMENTO DE CANINDEYÚ - PY	PROYECTO ESCUELA ARTE Y OFICIO	PROYECTISTA: Arq. Porfiria A. F. Benitez REG.PROF.No. 1657

FECHA: AGOSTO DEL 2017 — Lamina No. 1

Arq. Porfiria A. Farina B.
MOPC: 1657
CSJ: 3421
RUC: 1088622-2

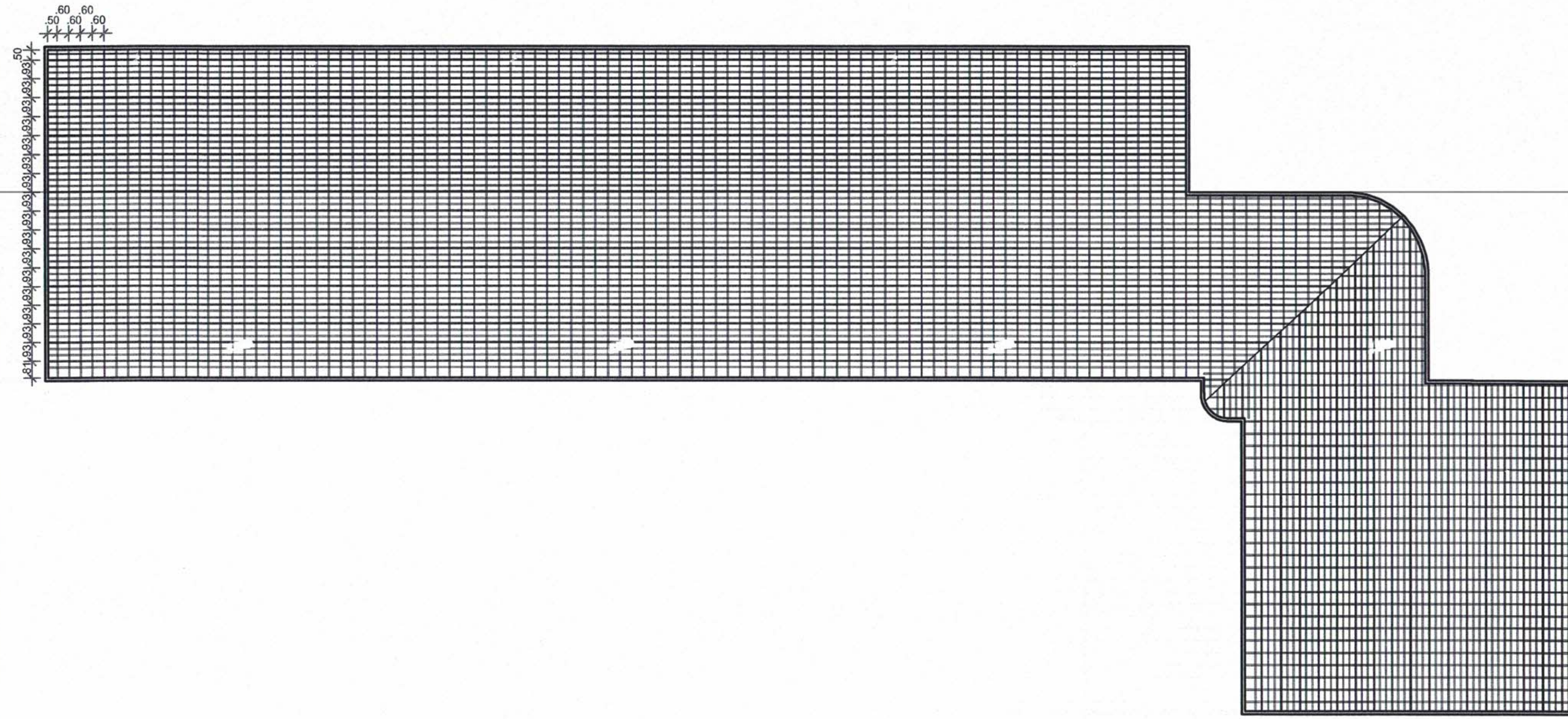

MUNICIPALIDAD DE SALTO DEL GUAIRA		PROYECTO	PROYECTISTA:	FECHA: AGOSTO DEL 2019	Lamina No.
DEPARTAMENTO DE CANINDEYÚ - PY		ESCUELA ARTE Y OFICIO	Arq. Porfiria A. F. Benitez REG.PROF.No. 1657		

[stamp:] ...ria A. Fariña B.
...C. 1657
CSJ: 3421
RUC.1088622-2

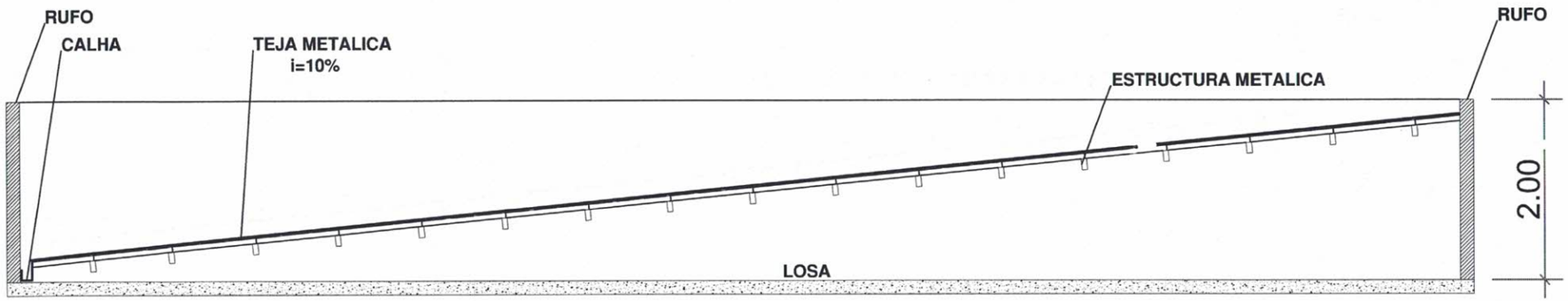

MUNICIPALIDAD DE SALTO DEL GUAIRA DEPARTAMENTO DE CANINDEYÚ - PY		PROYECTO ESCUELA ARTE Y OFICIO	PROYECTISTA: Arq. Porfiria A. F. Benitez REG.PROF.No. 1657	FECHA: AGOSTO DEL 2019	Lamina No. 1

Arq. Porfiria A. F. Benitez
MOPC: 1657
CSJ: 34271
RUC:1088622-2

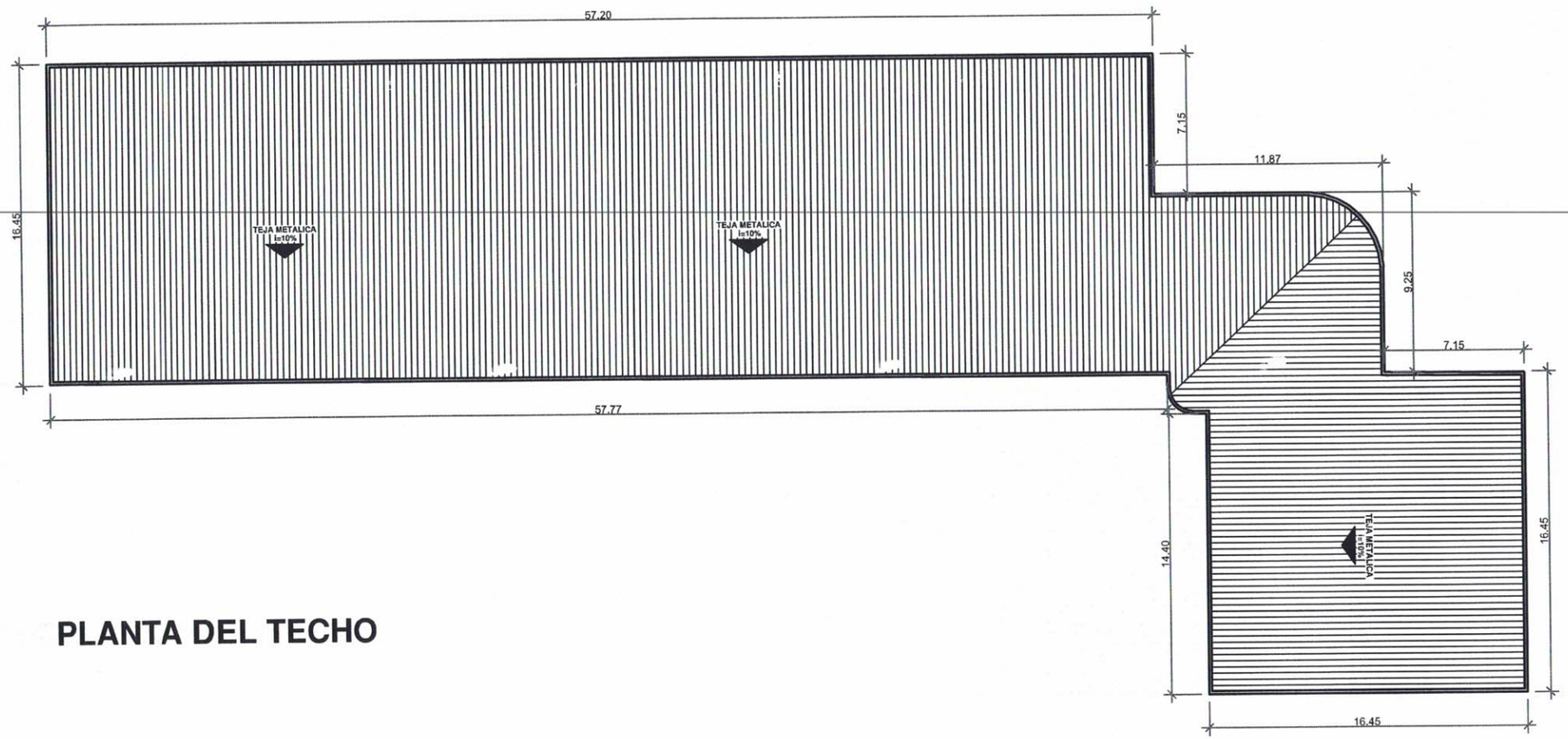

PLANTA DEL TECHO

MUNICIPALIDAD DE SALTO DEL GUAIRA DEPARTAMENTO DE CANINDEYÚ - PY		PROYECTO ESCUELA ARTE Y OFICIO	PROYECTISTA: Arq. Porfiria A. F. Benitez REG.PROF.No. 1657	FECHA: AGOSTO DEL 2019	Lamina No. 1

Porfiria A. Farina B.
MOPC: 1557
C.S.J: 3421
RUC:1088622-2

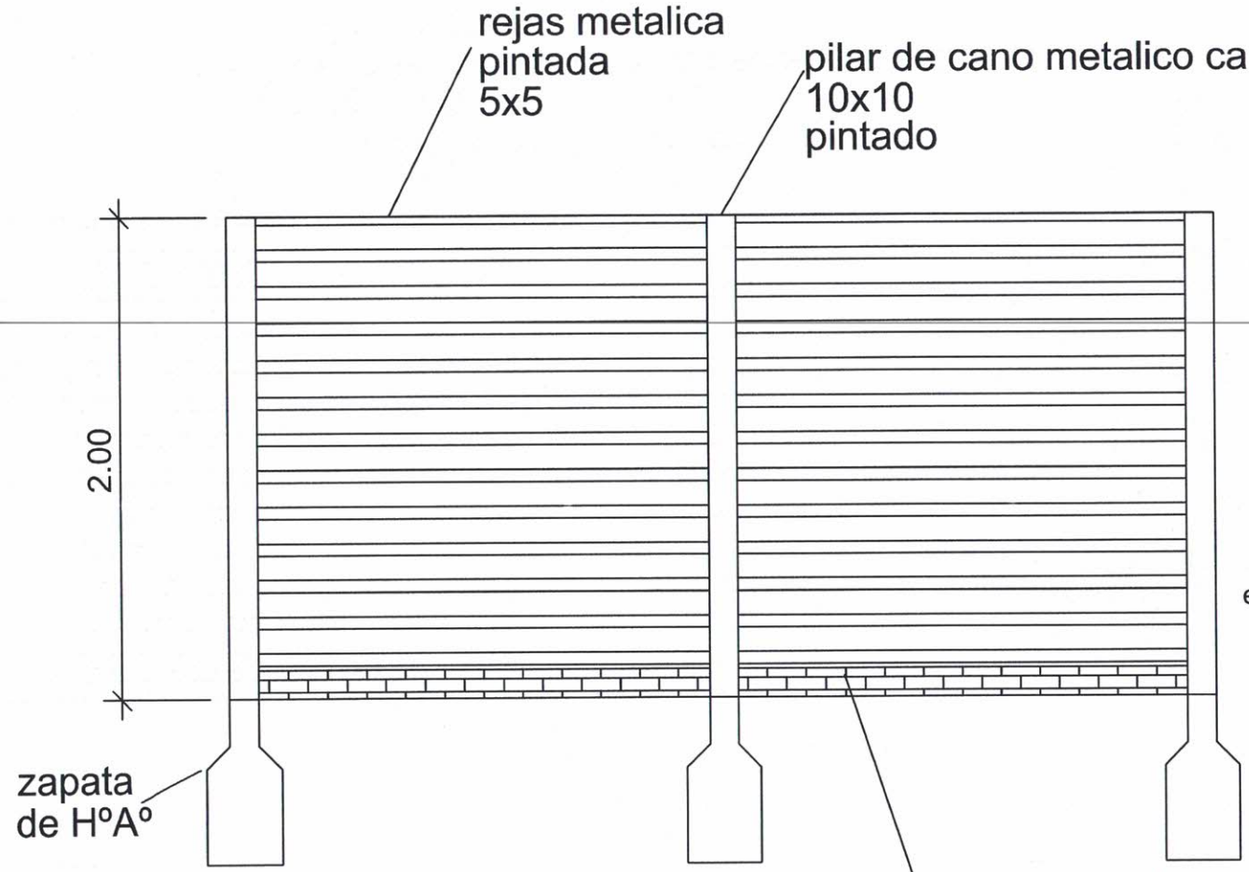

DETALLE

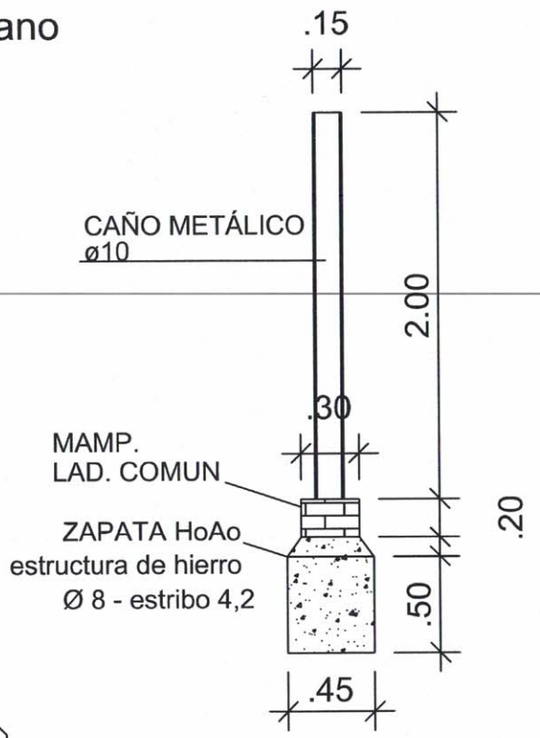

MUNICIPALIDAD DE SALTO DEL GUAIRA DEPARTAMENTO DE CANINDEYÚ - PY		PROYECTO ESCUELA ARTE Y OFICIO	PROYECTISTA: Arq. Porfiria A. F. Benitez REG.PROF.No. 1657	FECHA: AGOSTO DEL 2017 Porfiria A. Farina B. MOPC. 1657 CSJ. 3421 RUC:1088622-2	Lamina No. 1

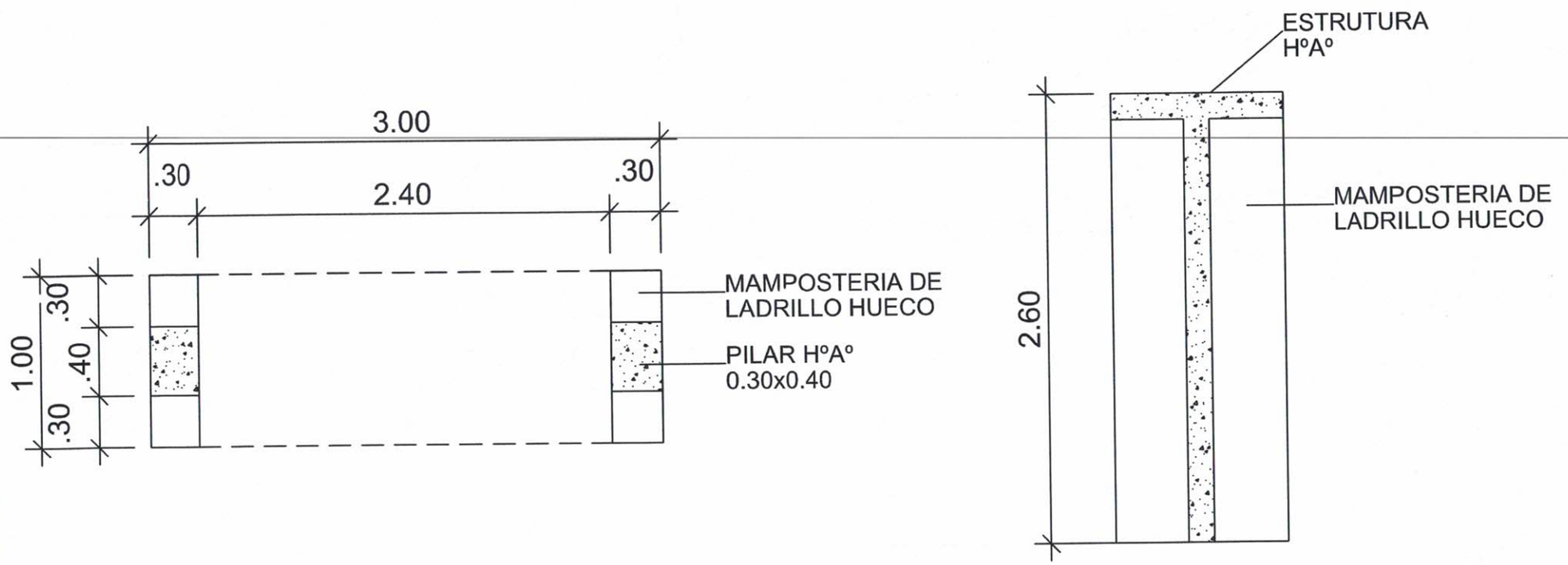

MUNICIPALIDAD DE SALTO DEL GUAIRA DEPARTAMENTO DE CANINDEYÚ - PY		PROYECTO ESCUELA ARTE Y OFICIO	PROYECTISTA: Arq. Porfiria A. F. Benitez REG.PROF.No. 1657	FECHA: AGOSTO DEL 2017 Arq. Porfiria A. Fariña B. MOPC: 1657 CSJ: 3421 RUC:1088622-2	Lamina No. 1

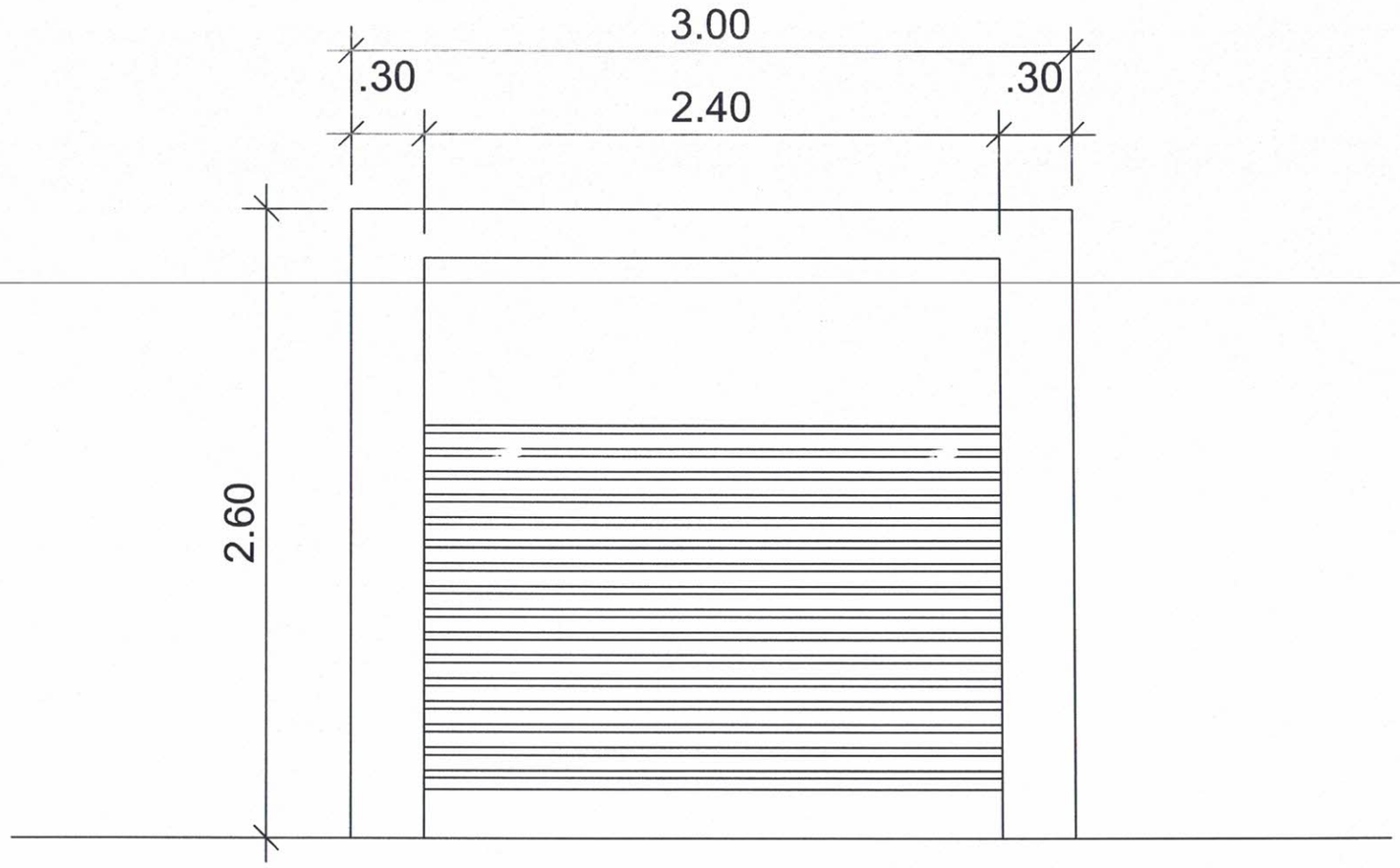

MUNICIPALIDAD DE SALTO DEL GUAIRA DEPARTAMENTO DE CANINDEYÚ - PY		PROYECTO ESCUELA ARTE Y OFICIO	PROYECTISTA: Arq. Porfiria A. F. Benitez REG.PROF.No. 1657	FECHA: AGOSTO DEL 2017 Arq. Porfiria A. Fariña B. MOPC: 1657 CSJ: 3421 RUC:1088622-2	Lamina No. 1