Ministerio Público
República del Paraguay
DIRECCION DE OBRAS Y PROYECTOS

SG5 - Silla Giratoria 5

Medidas:0.46 m x 0.40 m; alto 0.89 m

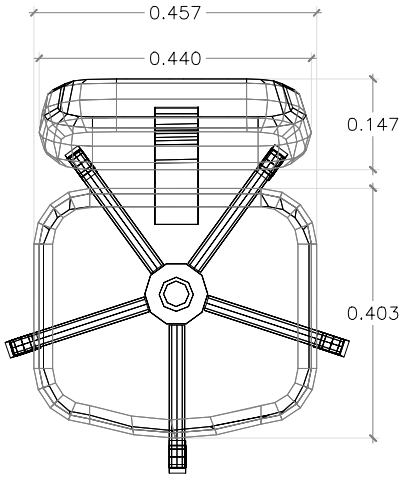

PLANTA

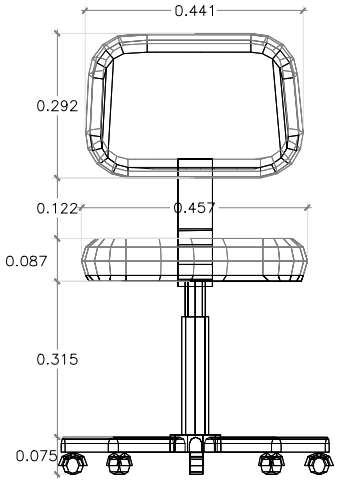

VISTA FRONTAL

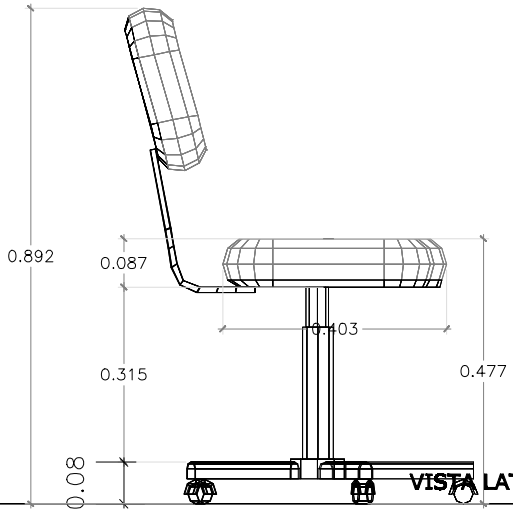

VISTA LATERAL

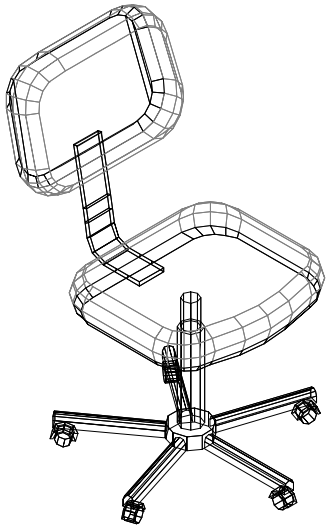

PERSPECTIVA

ESPECIFICACIÓN TÉCNICA:

Respaldo medio con espuma anatómica en poliuretano inyectado, de 70mm de espesor, densidad D55, indeformable,revestida con tejido sintético sin costura aparente, de alta resistencia a impactos, carcasa interna en polipropileno inyectado, 100% reciclable y carcasa texturizada en polipropileno inyectado de alta resistencia a impactos.

Asiento con espuma anatómica en poliuretano inyectado, de 70mm de espesor, densidad D55, indeformable, con carcasas inyectadas en polipropileno, con alma interna de acero SAE 1010/20 con 1.5mm de espesor con borde frontal ligeramente curvada en el asiento. Revestido con tejido sin costura aparente, sintético de alta resistencia, carcasa texturizada en polipropileno inyectado de alta resistencia a impactos, 100% reciclable.

Estructura de unión del asiento con el respaldo en lámina de acero SAE 1020 1/4"x72mm con tratamiento anti-corrosivo y anti-ferrugoso y terminación en pintura epoxica en color negro mate de alta resistencia a abrasivos e impactos, homeadas y carcaza modelada por soplete hecho en PEAD.

Mecanismo con articulación de inclinación del asiento y respaldo sincronizado, trabamiento con regulación de tensión y tratamiento anti-corrosivo y anti-ferrugoso y terminación en pintura epoxica en color negro mate de alta resistencia a abrasivos e impactos, con secado en estufa.

Base giratoria, con cinco astas equidistantes, fabricadas en tubo de acero SAE 1020 25x25x2mm sistema de fijación de las rueditas conformado por dobles y reforzadas con soldadura para aumentar la resistencia a las cargas estáticas sobre el asiento. Astas unidas por soldadura al tubo central fabricado en acero SAE 1020 57x3mm. Reforzada por anillo de estructuración hecha en acero SAE 1020 90x3mm con tratamiento anti-corrosivo y anti-ferrugoso y terminación en pintura epoxica en color negro mate de alta resistencia a abrasivos e impactos, homeadas. Base revestida por capa inyectada en polipropileno de alta resistencia a abrasivos e impactos 100% reciclable.

Rueditas de doble giro, cuerpo 100% en Nylon 6.6, diámetro de la rueda con 50 mm, y banda de rodaje con doble inyección con terminación en poliuretano. Eje central en acero SAE 1020 forjado al frío y apoyado en pista de esferá de rodamiento de acero carbono, fijados a la base a través de anillo de presión conformado en acero.

OBSERVACIÓN:

- **Todas las medidas deber+an ser verificadas en obra.**
- **Todos los materiales a utilizar deben ser presentados a la D.O.P. para su aprobaci+on antes de su ejecución.**