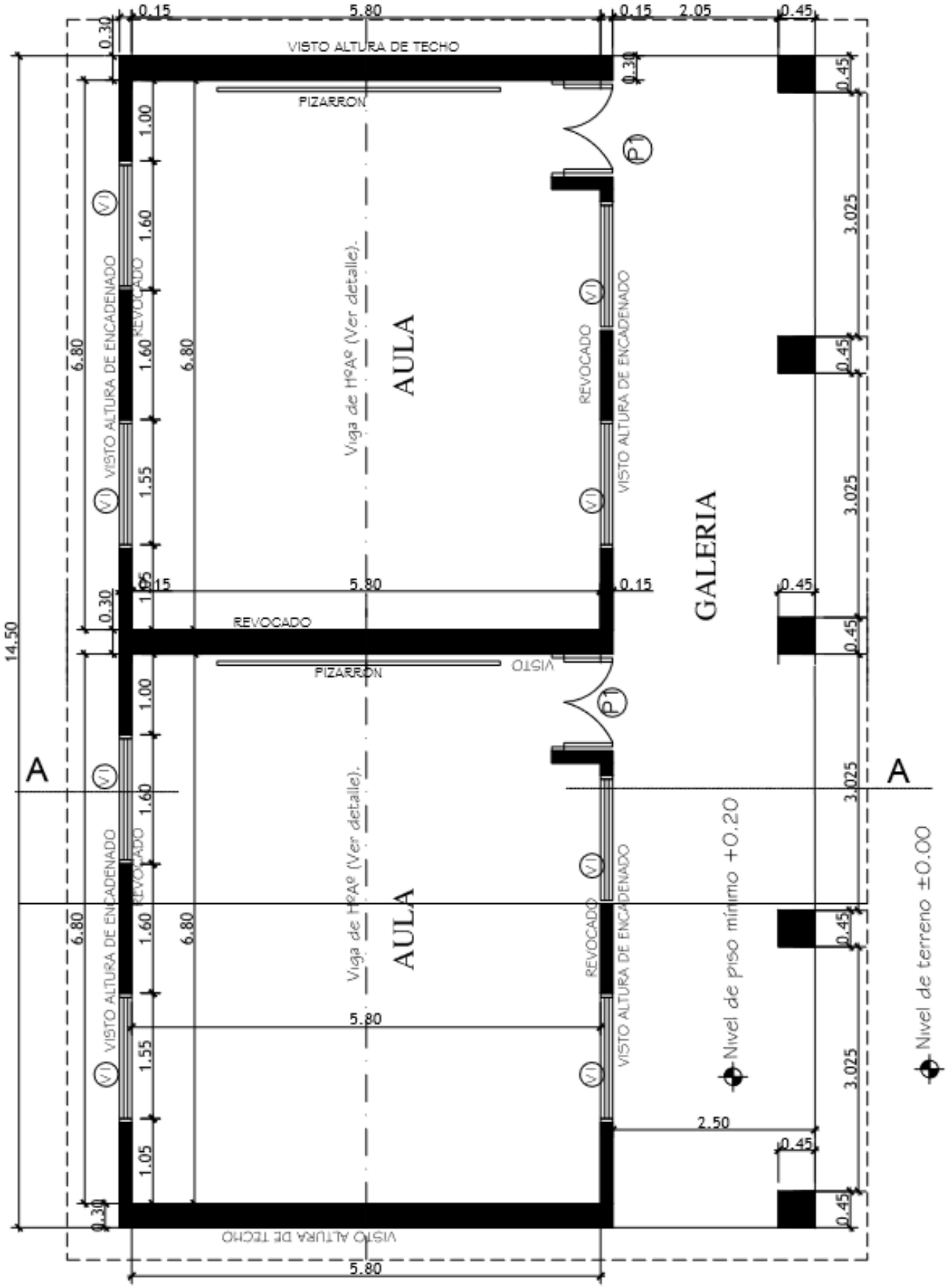

PLANTA CONSTRUCTIVA

MUNICIPALIDAD DE SAN RAFAEL DEL PARANA 01

PROYECTO: CONSTRUCCION DE 2 AULA
INSTITUCION: ESCUELA BASICA NRO 2510 MANUEL DOMINGUEZ
DIRECCION: SAN RAFAEL DEL PARANA

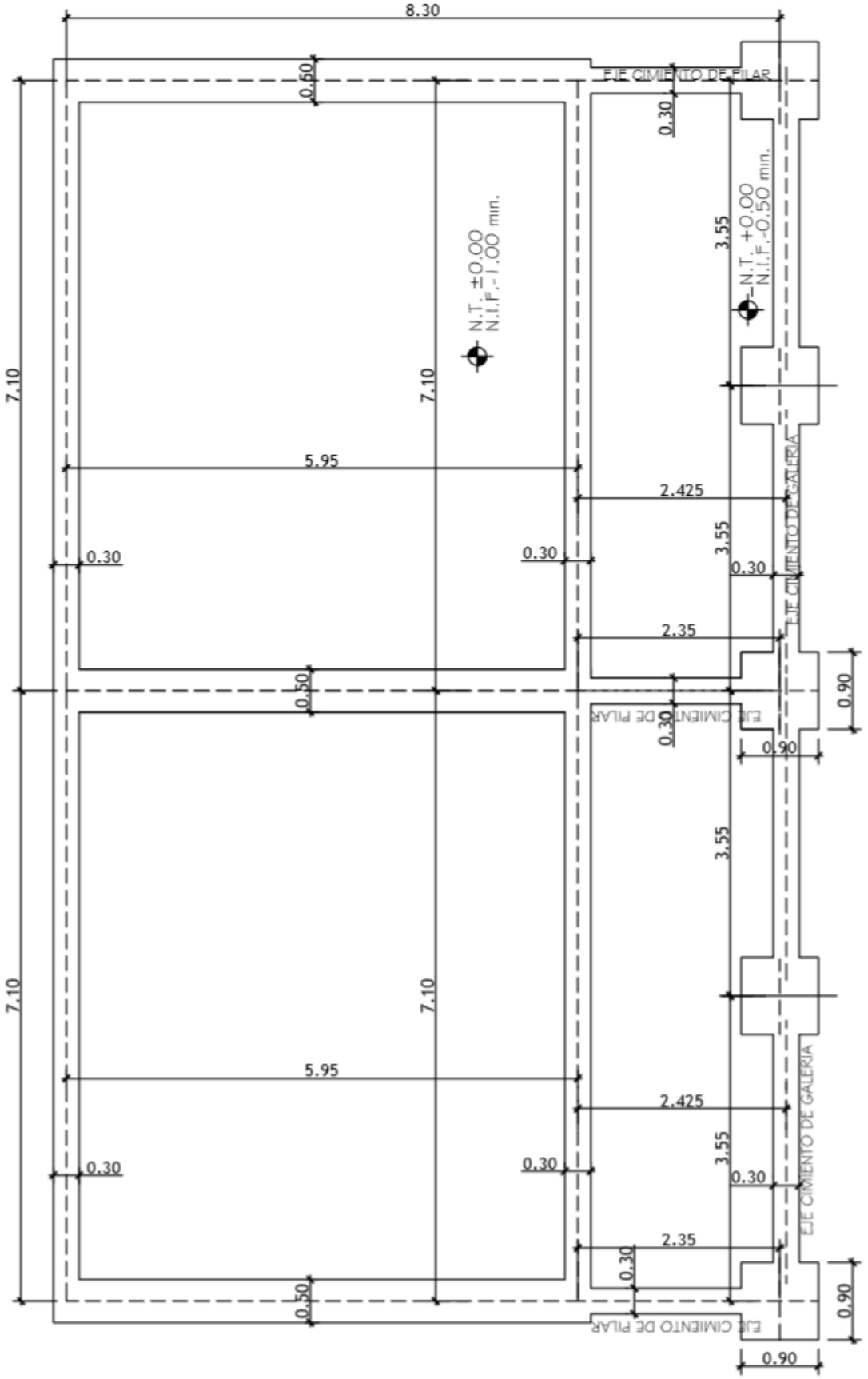

PLANTA DE FUNDACION

MUNICIPALIDAD DE SAN RAFAEL DEL PARANA 02

PROYECTO: CONSTRUCCION DE 2 AULA
INSTITUCION: ESCUELA BASICA NRO 2510 MANUEL DOMINGUEZ
DIRECCION: SAN RAFAEL DEL PARANA

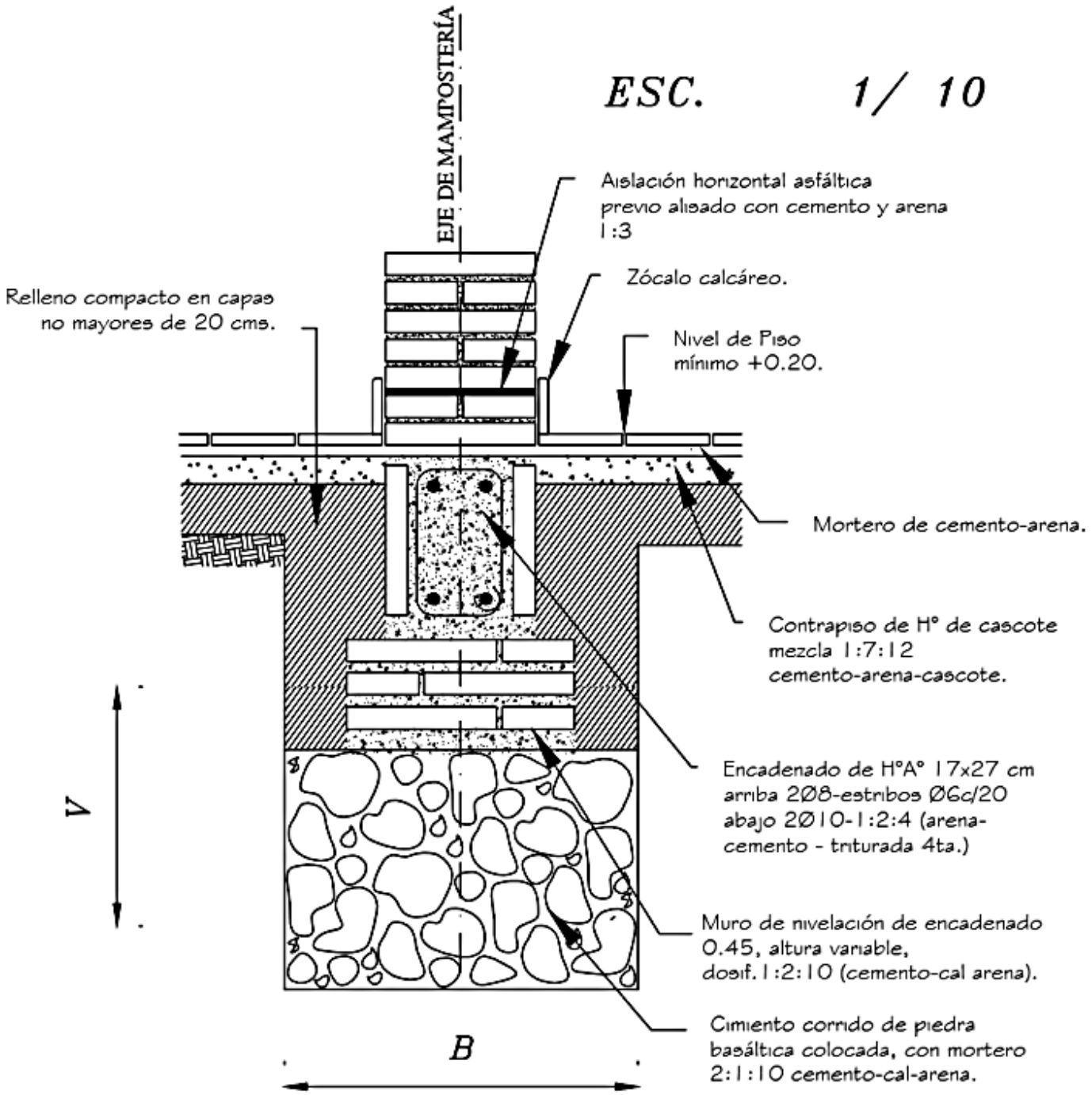

Obs.:

V = variable

B = ancho de cimentación

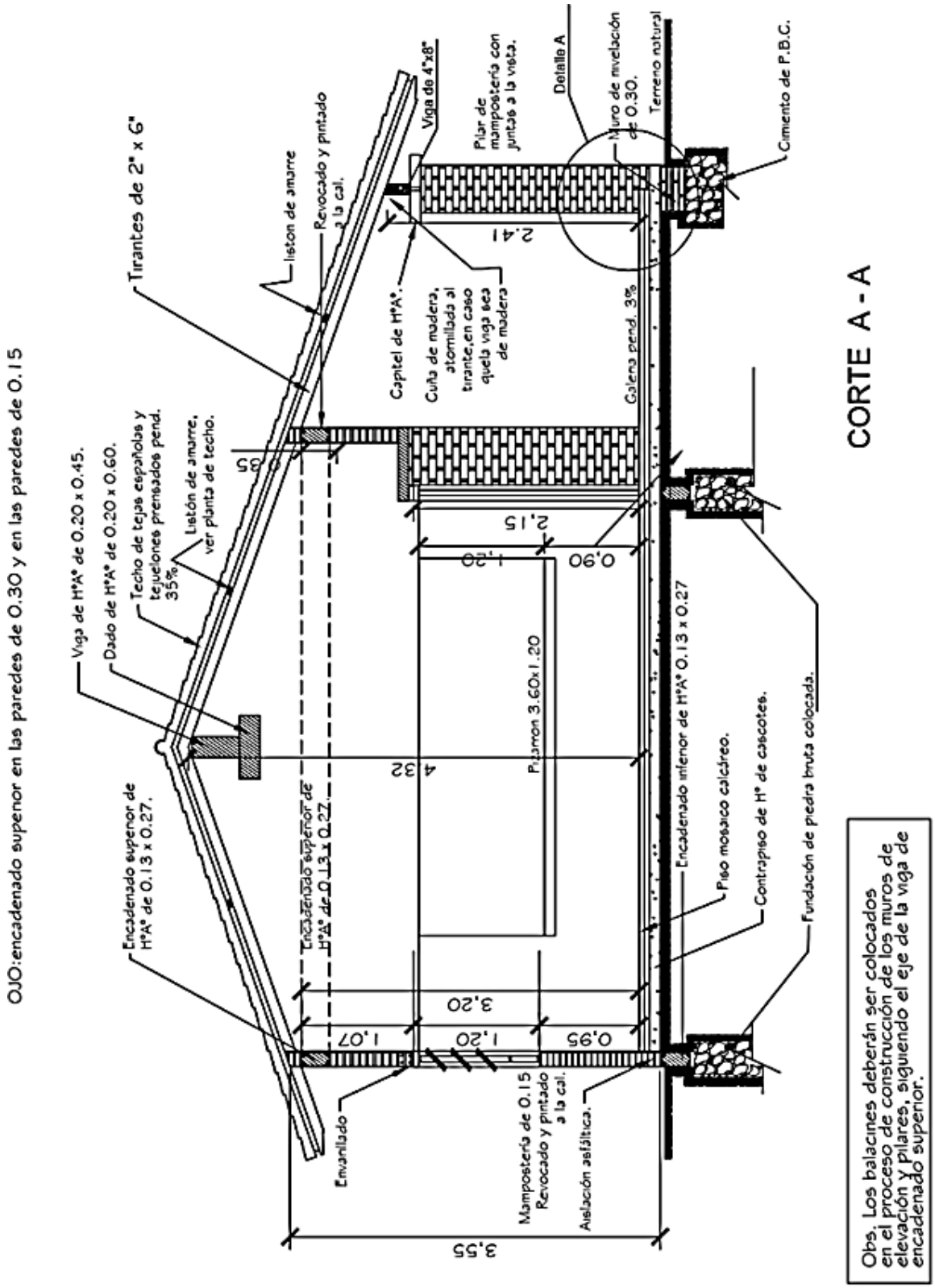

PROYECTO: CONSTRUCCION DE 2 AULA
INSTITUCION: ESCUELA BASICA NRO 2510 MANUEL DOMINGUEZ
DIRECCION: SAN RAFAEL DEL PARANA

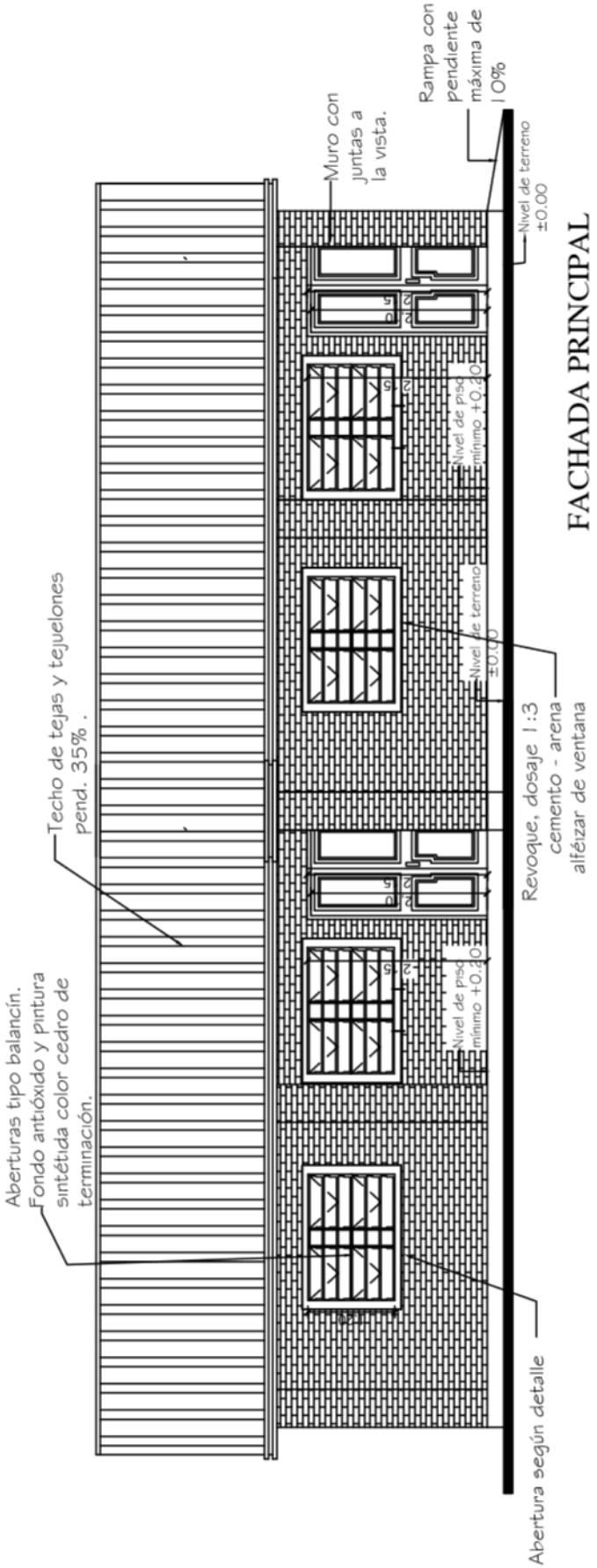

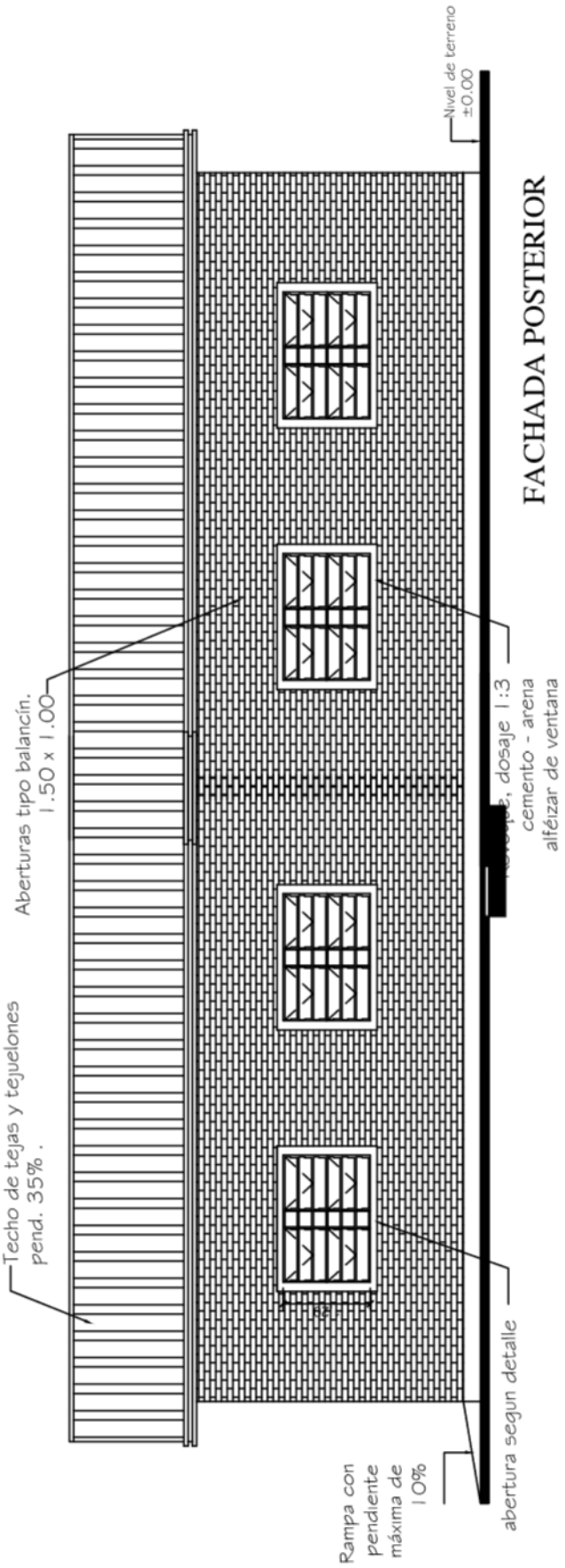

PROYECTO: CONSTRUCCION DE 2 AULA
INSTITUCION: ESCUELA BASICA NRO 2510 MANUEL DOMINGUEZ
DIRECCION: SAN RAFAEL DEL PARANA

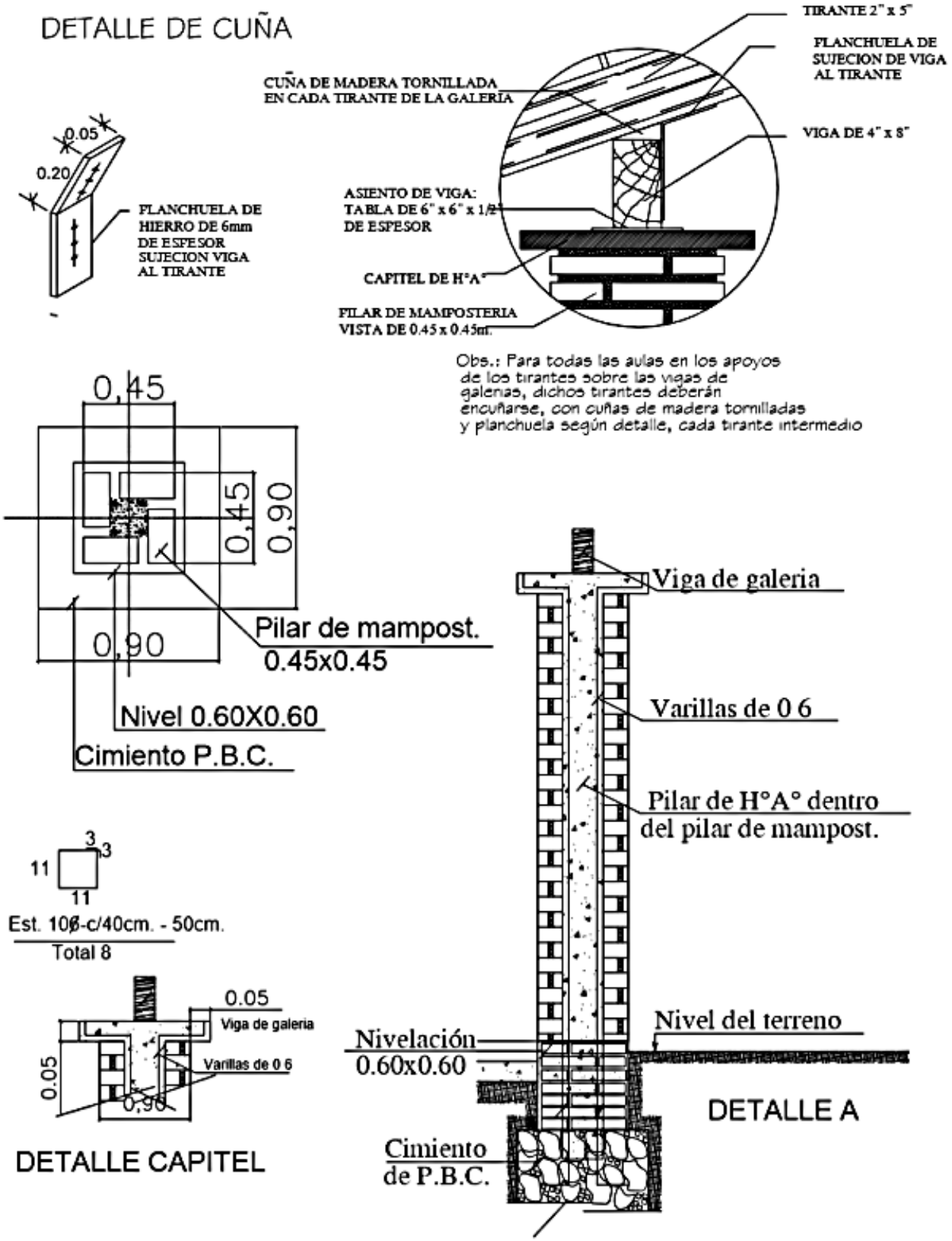

PROYECTO: CONSTRUCCION DE 2 AULA
INSTITUCION: ESCUELA BASICA NRO 2510 MANUEL DOMINGUEZ
DIRECCION: SAN RAFAEL DEL PARANA

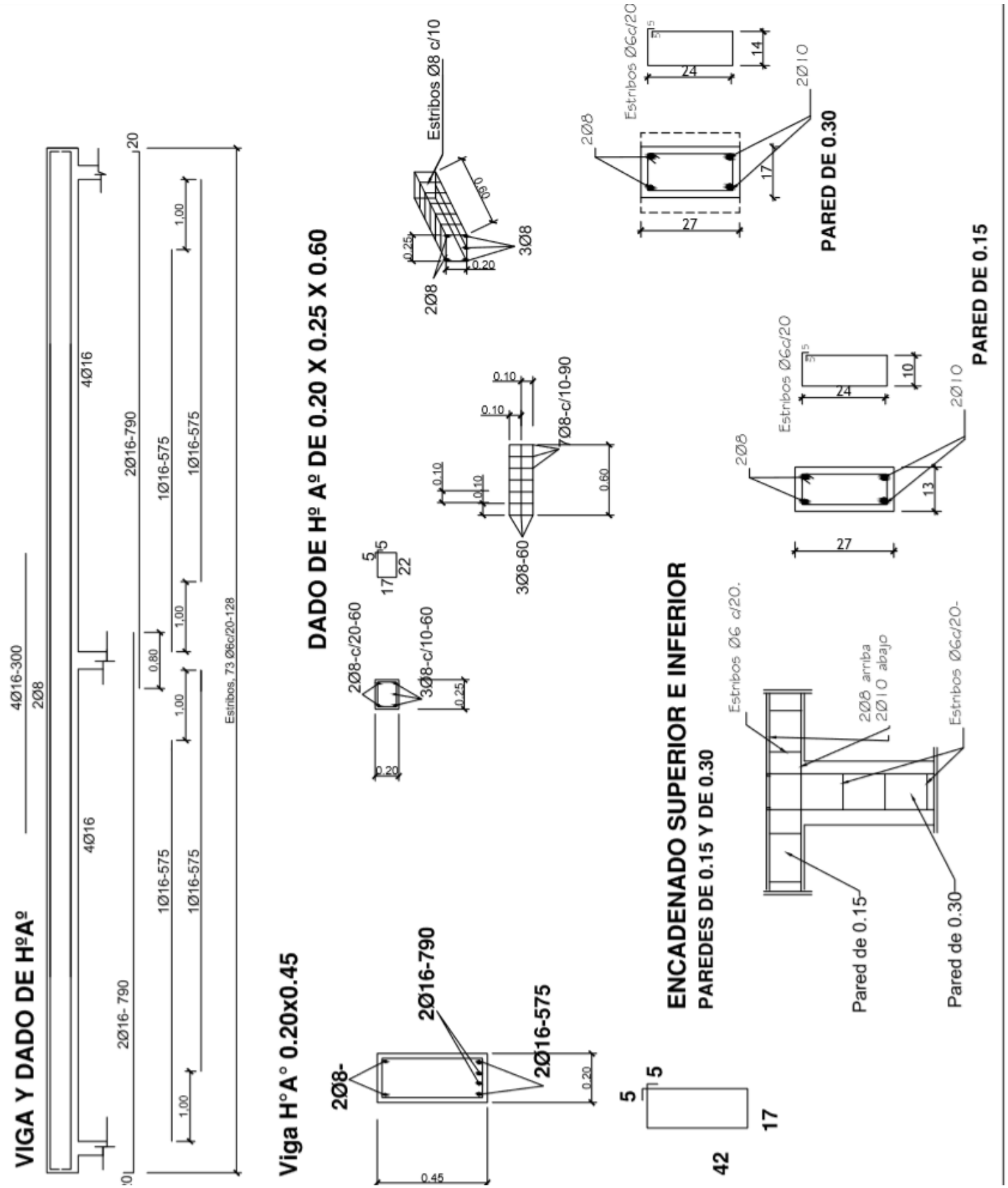

PROYECTO: CONSTRUCCION DE 2 AULA
INSTITUCION: ESCUELA BASICA NRO 2510 MANUEL DOMINGUEZ
DIRECCION: SAN RAFAEL DEL PARANA

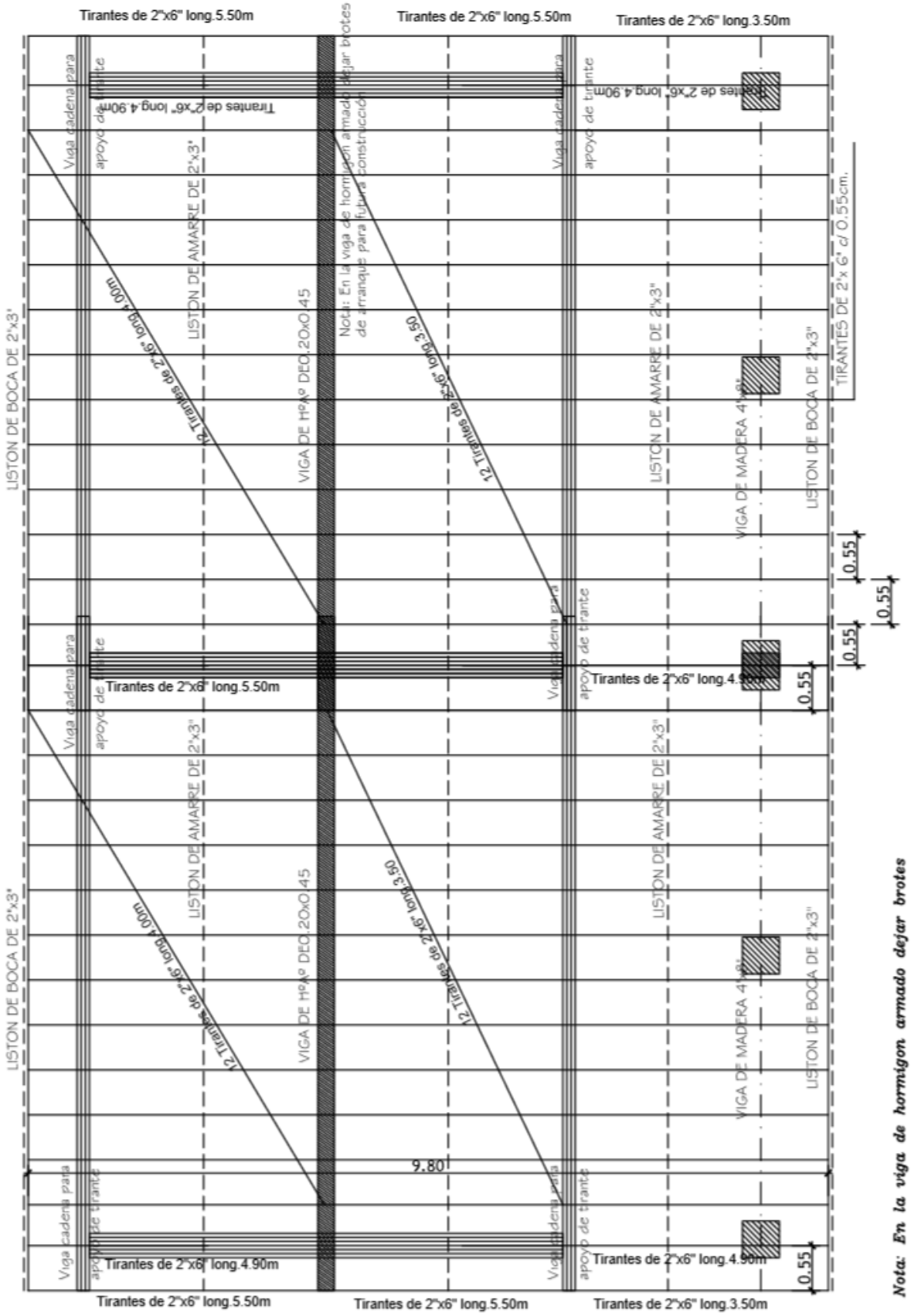

Obs.: Los aleros extremos del bloques serán de 0.40m. y los aleros longitudinales del bloque serán de 0.70m., contados del lado de la galera apartir de la viga de apoyo del tirante, y en el opuesto apartir del muro.

Nota: En la viga de hormigon armado dejar brotes de arranque para futura construcción

PROYECTO: CONSTRUCCION DE 2 AULA
INSTITUCION: ESCUELA BASICA NRO 2510 MANUEL DOMINGUEZ
DIRECCION: SAN RAFAEL DEL PARANA

DETALLE DADO DE Ho.

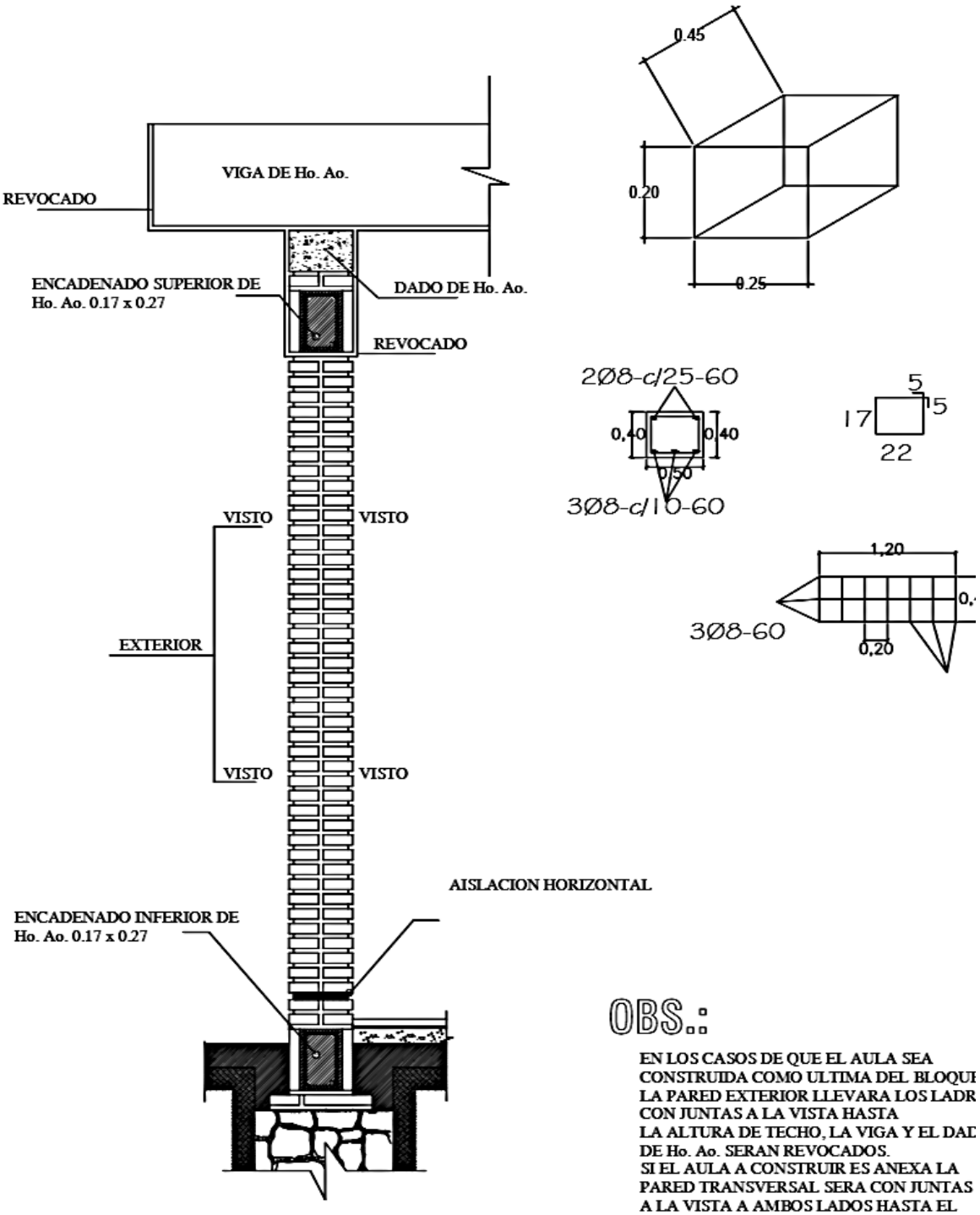

OBS.:

EN LOS CASOS DE QUE EL AULA SEA CONSTRUIDA COMO ULTIMA DEL BLOQUE LA PARED EXTERIOR LLEVARA LOS LADR CON JUNTAS A LA VISTA HASTA LA ALTURA DE TECHO, LA VIGA Y EL DAD DE Ho. Ao. SERAN REVOCADOS.
SI EL AULA A CONSTRUIR ES ANEXA LA PARED TRANSVERSAL SERA CON JUNTAS A LA VISTA A AMBOS LADOS HASTA EL ENCADENADO SUPERIOR Y REVOCADO HASTA EL TECHO, TAMBIEN LA VIGA Y EL

PROYECTO: CONSTRUCCION DE 2 AULA
INSTITUCION: ESCUELA BASICA NRO 2510 MANUEL DOMINGUEZ
DIRECCION: SAN RAFAEL DEL PARANA

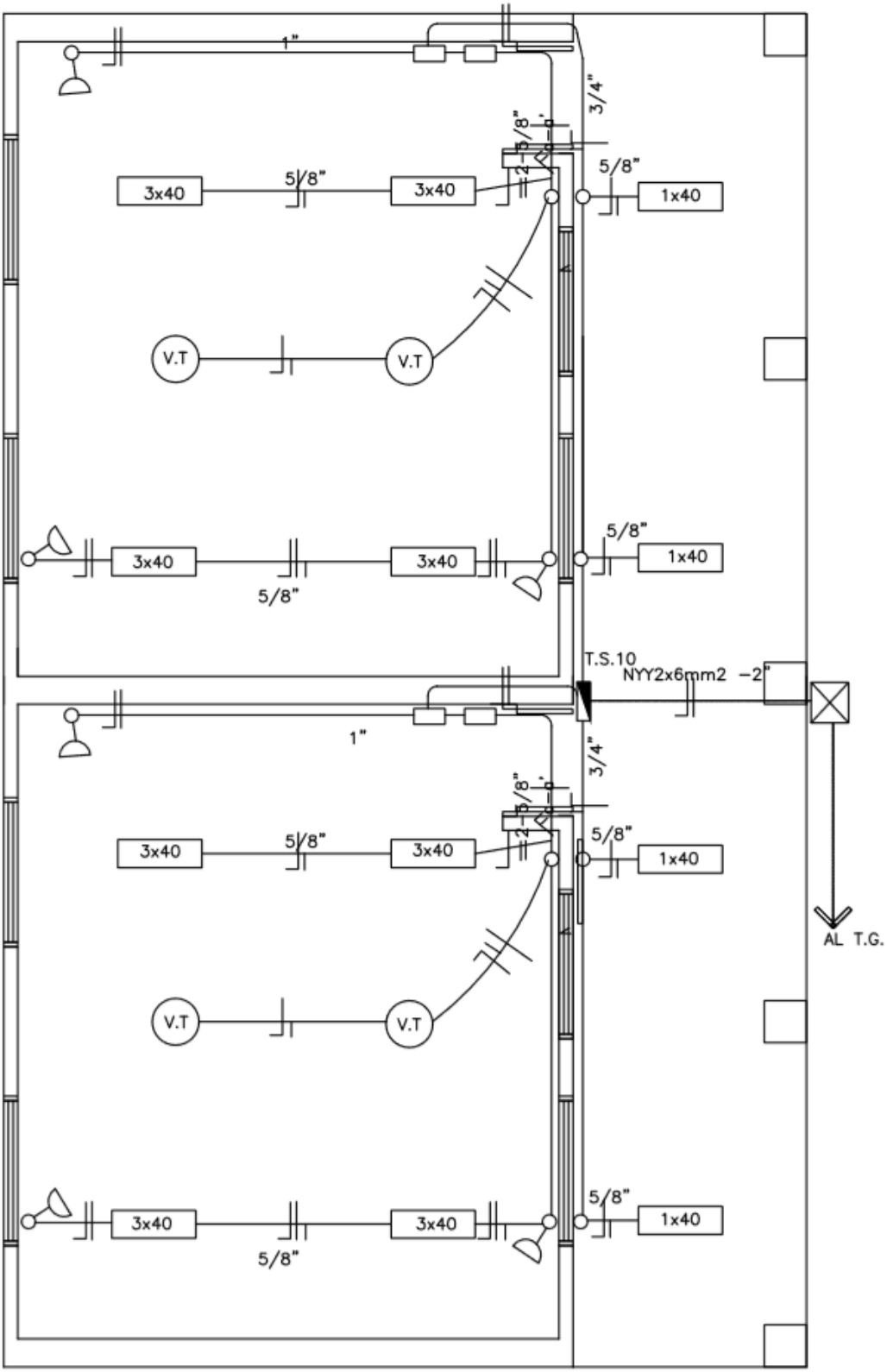

Observaciones:

*Los artefactos fluorescente son de 3x40W.
*Los artefactos fluorescentes deben ir colgados.
*Los condutores no acotados son de 2mm2.
*Los fluorescentes deben tener capacitores.
*Los TC son tableros de comando de luces y tomas.
*Los TCV son tableros de comando de ventiladores.

PROYECTO: CONSTRUCCION DE 2 AULA
INSTITUCION: ESCUELA BASICA NRO 2510 MANUEL DOMINGUEZ
DIRECCION: SAN RAFAEL DEL PARANA

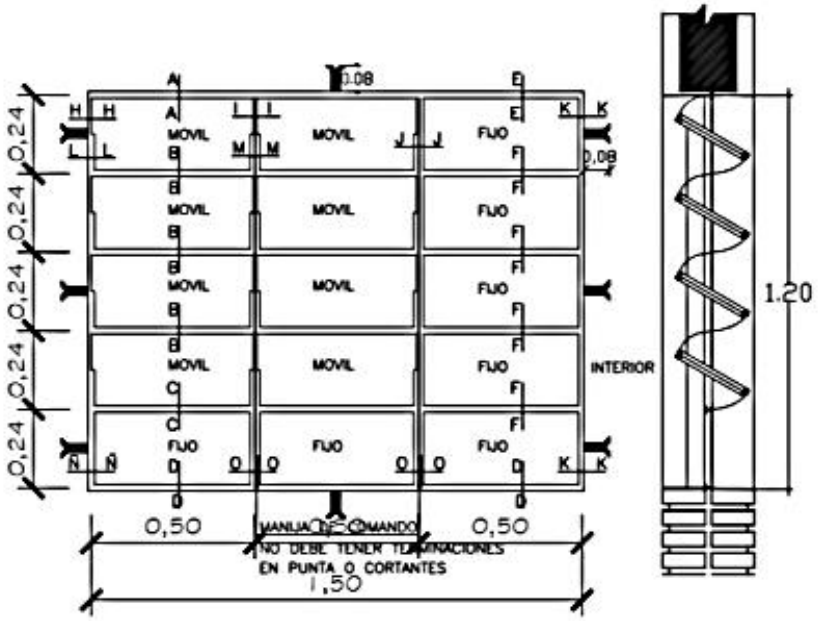

VENTANA BALANCIN

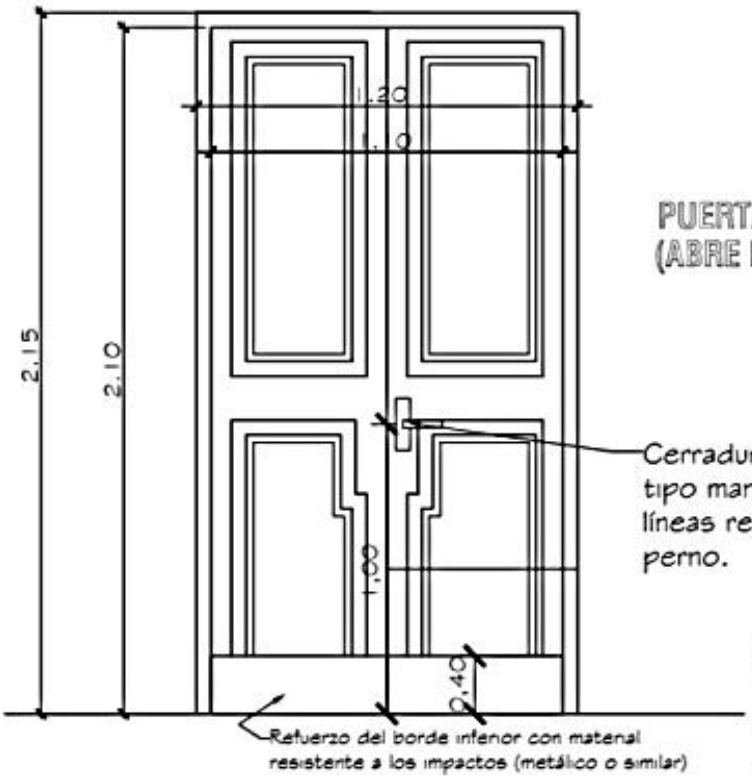

PUERTA DE ACCESO - TABLERO
(ABRE HACIA AFUERA)

Observaciones:
* El modelo de la puerta tablero puede variar, lo importante es respetar las medidas indicadas.
* Se debe eliminar el uso del sistema tambor circular en las cerraduras.

PROYECTO: CONSTRUCCION DE 2 AULA
INSTITUCION: ESCUELA BASICA NRO 2510 MANUEL DOMINGUEZ
DIRECCION: SAN RAFAEL DEL PARANA

OBSERVACIONES: * LAS MEDIDAS PRESENTADAS EN ESTE DETALLE DEBEN SER RESPETADAS POR EL HERRERO CONTRATADO.
* COLOCAR LOS BALANCINES EN LA PARTE INTERNA PARA EVITAR QUE LOS COMANDOS TOPEN CON LOS MISMOS.

DETALLE DE BALANCINES

M MOVIL
F FIJO

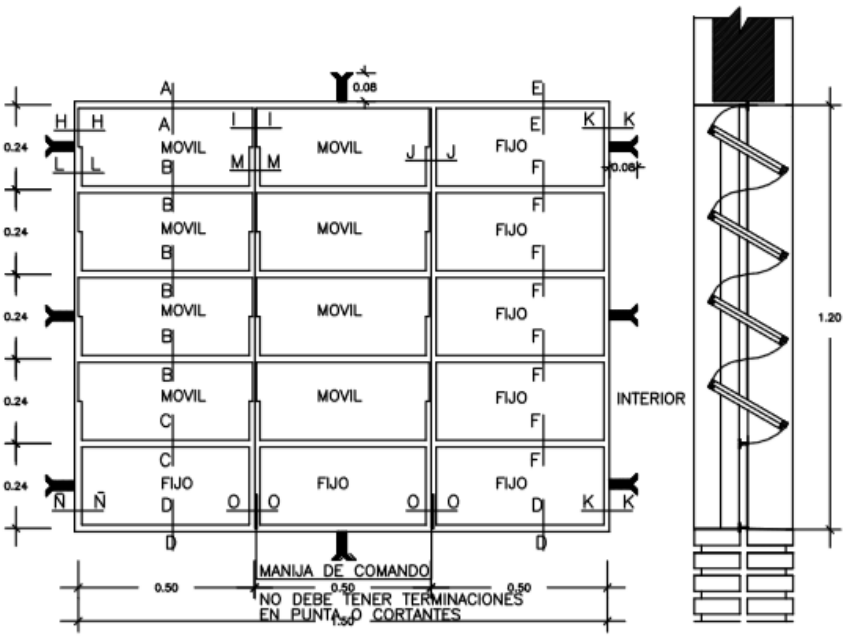

VENTANA BALANCIN TIPO C

PROYECTO: CONSTRUCCION DE 2 AULA
INSTITUCION: ESCUELA BASICA NRO 2510 MANUEL DOMINGUEZ
DIRECCION: SAN RAFAEL DEL PARANA

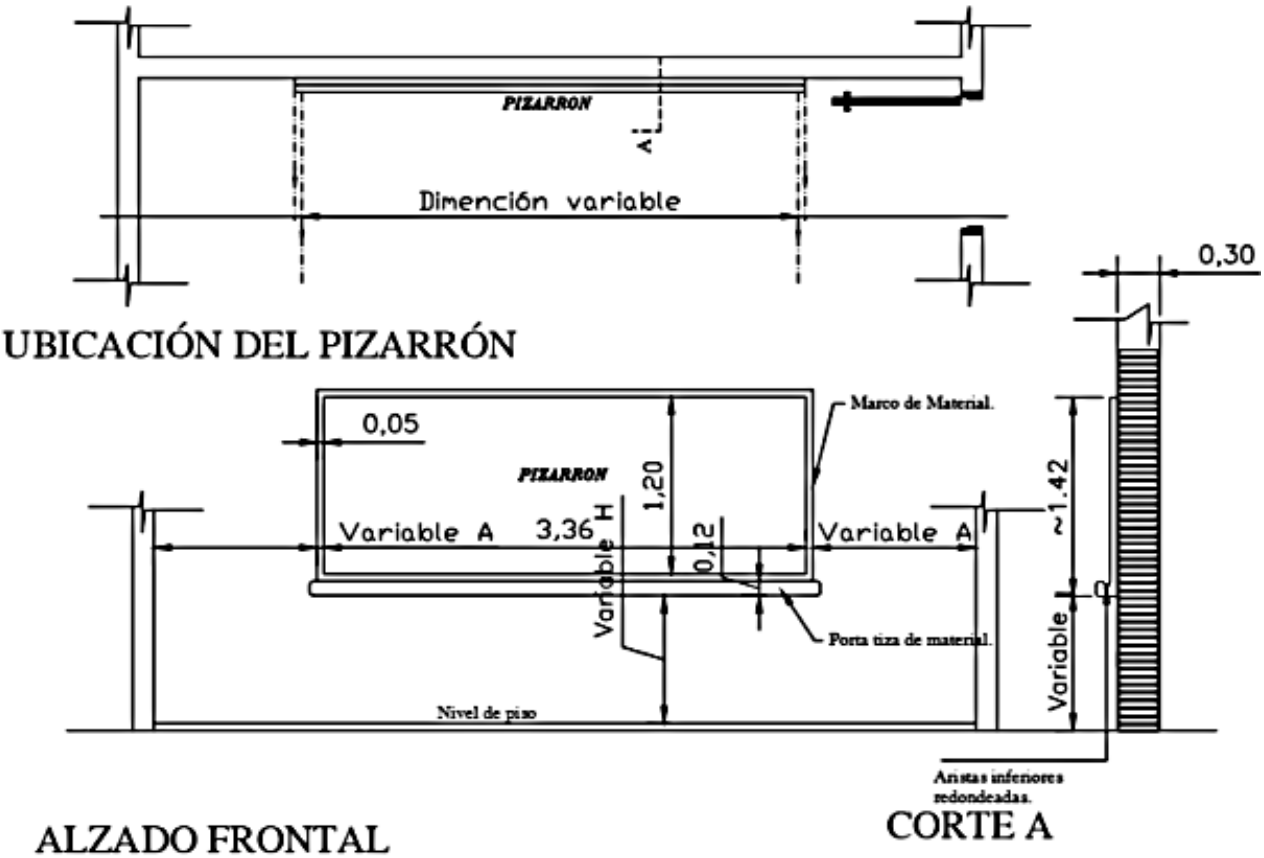

CONSTRUCCIÓN DE PIZARRON EMPOTRADO EN MURO

ESPECIFICACIONES TECNICAS

* 1- Sobre el muro de ladrillo marcar las dimenciones recomendadas preparar el marco de material y portatiza con ladrillos empotrados, revocados posteriormente con mortero, cemento-arena(1:3), dándole una terminación redondeada en las aristas interiores.

* 2- En la zona de pizarrón propiamente, aplicar una azotada con hidrófugo(ceresita), posteriormente revoque con mortero cemento-arena(1:3), y aplicación de tres manos de enduido plástico, con textura de terminación luego de la cantidad de alisado necesarios.

* 3- Aplicar sellador o fijador plástico, posteriormente aplicar tres manos de pintura sintética para pizarrón color verde pizarra, en el marco y portatiza luego del mismo proceso pintura sintéticas color gris.

OBSERVACION

* 1- PARA ESCUELA	* 2- PARA COLEGIO
(A) 1.15 mts.	(A) 1.70 mts.
(H) 0.70 mts.	(H) 0.80 mts.

2 AULA TIPO 5.80 X 6.80 CON TECHO DE TEJA

PROYECTO: CONSTRUCCION DE 2 AULA

INSTITUCION: ESCUELA BASICA NRO 2510 MANUEL DOMINGUEZ

DIRECCION: SAN RAFAEL DEL PARANA

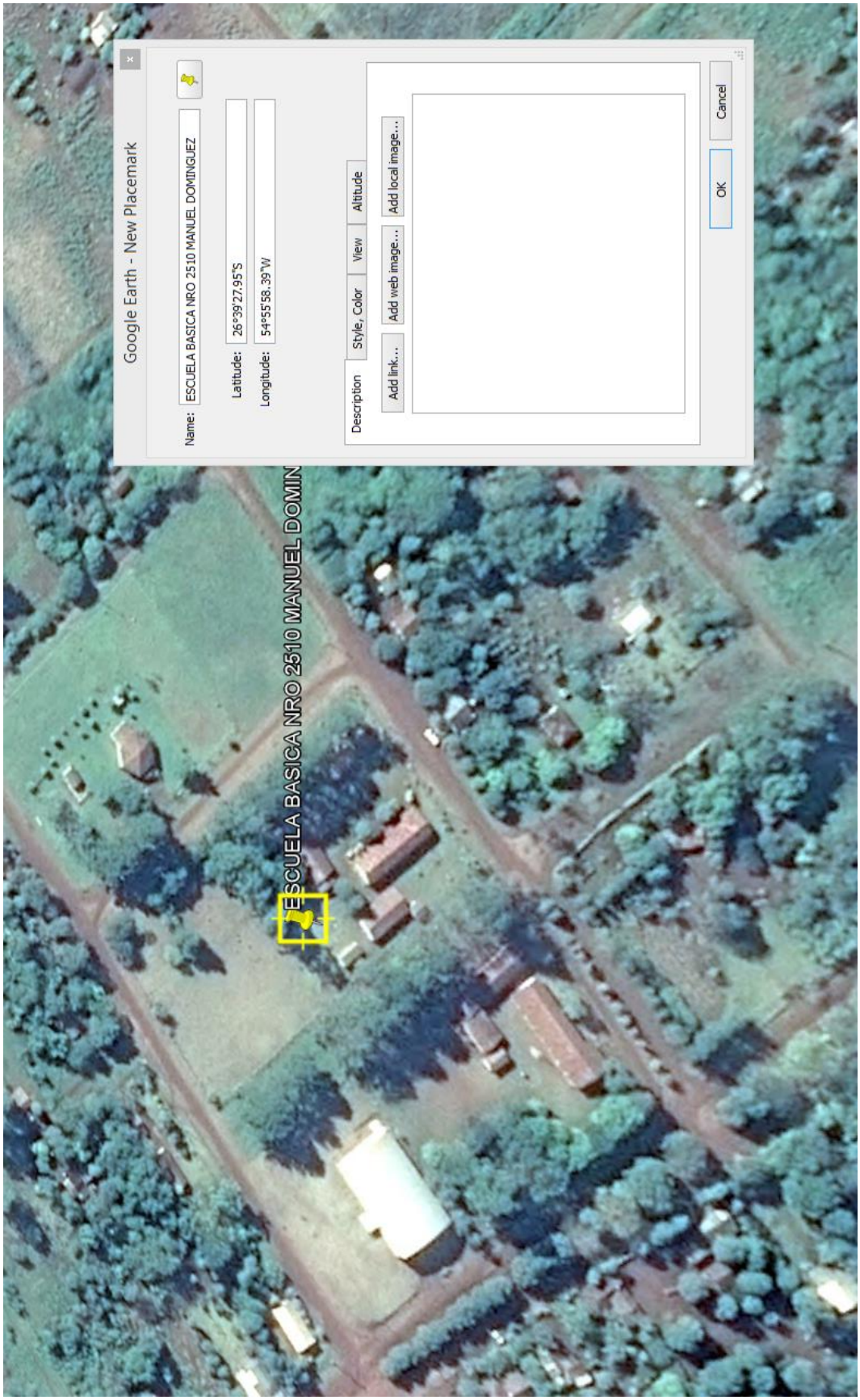

PROYECTO: CONSTRUCCION DE 2 AULA
INSTITUCION: ESCUELA BASICA NRO 2510 MANUEL DOMINGUEZ
DIRECCION: SAN RAFAEL DEL PARANA

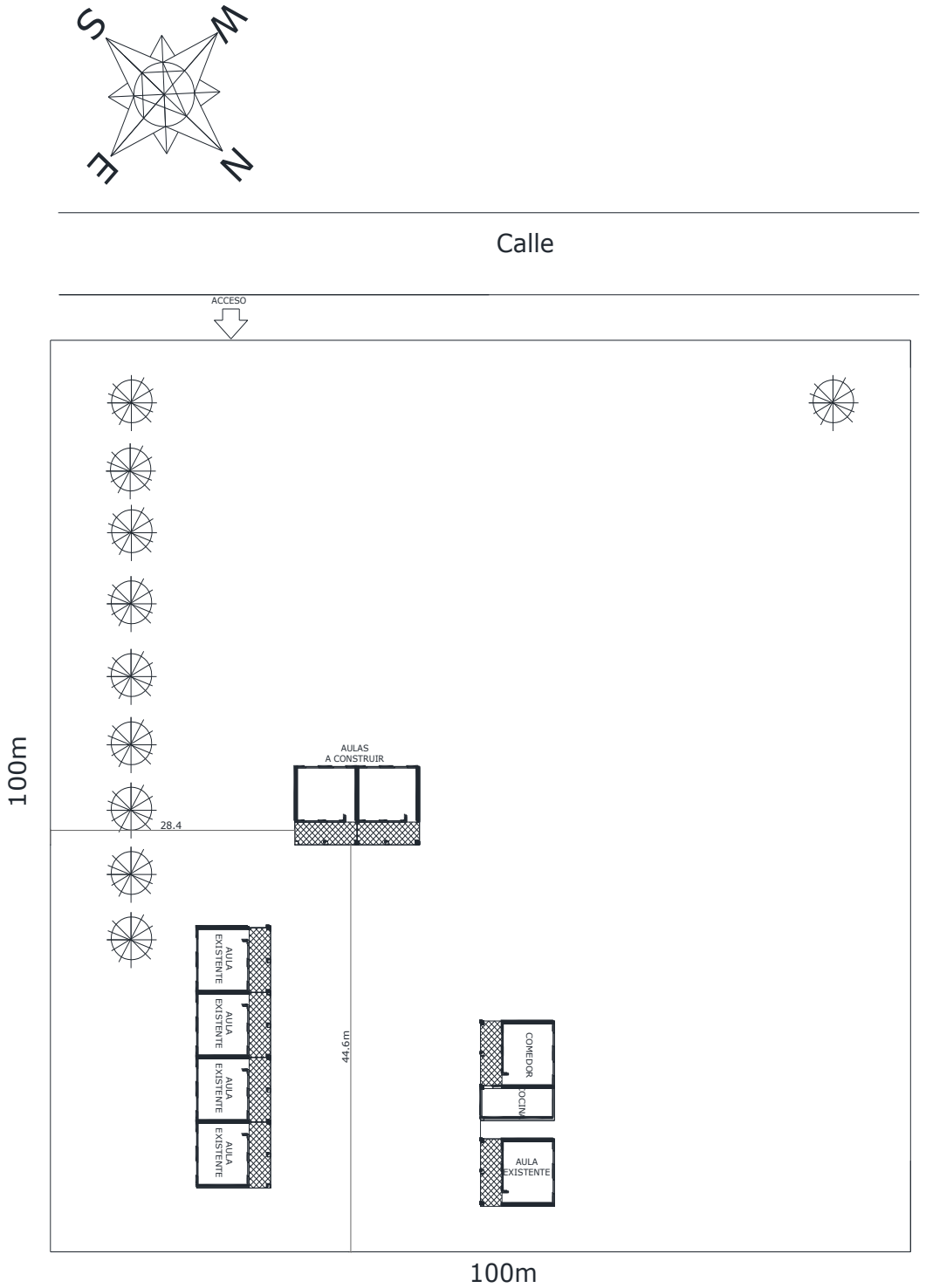

ESC. BASICA N. 2510 MANUEL
DOMINGUEZ
MACROLOCALIZACION

PROYECTO: CONSTRUCCION DE 2 AULA
INSTITUCION: ESCUELA BASICA NRO 2510 MANUEL DOMINGUEZ
DIRECCION: SAN RAFAEL DEL PARANA