Plantas (calle Gral. Garay, Pasaje 4 y Calle 1)

esc: 1/200

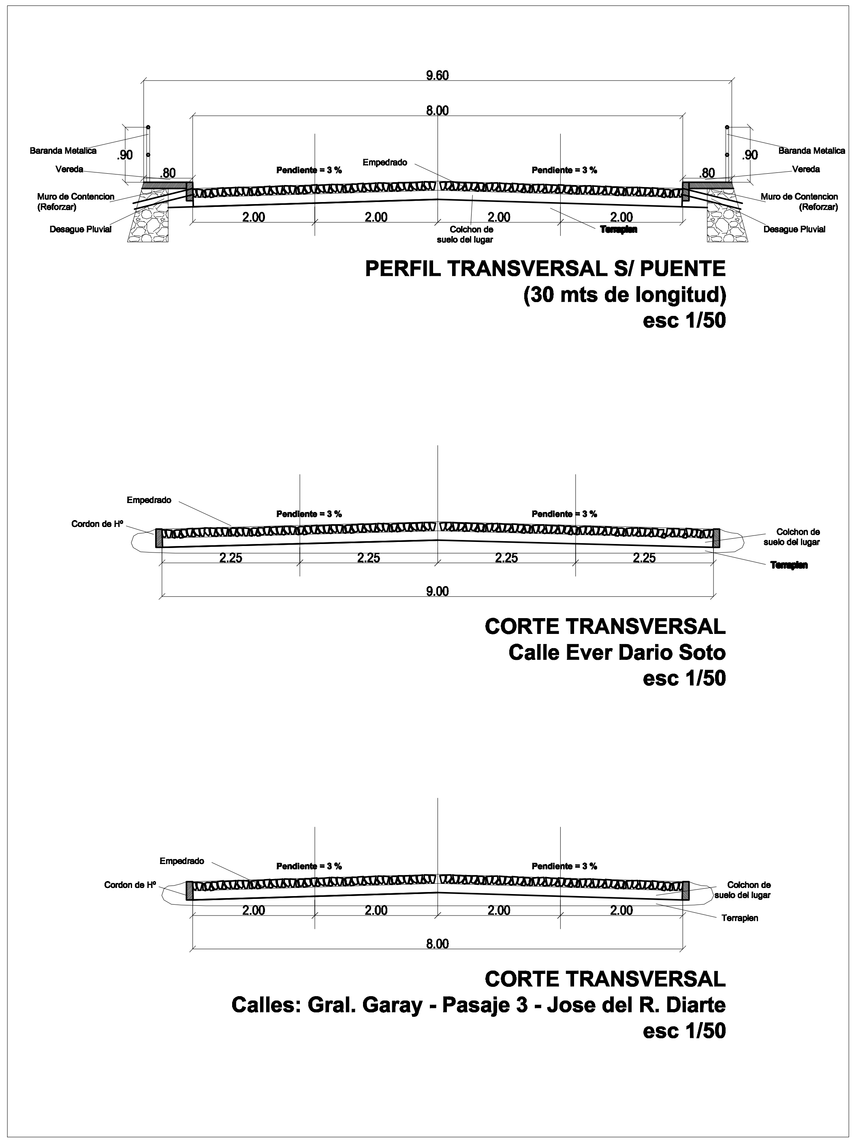

CORTES-PERFILES

esc: 1/50

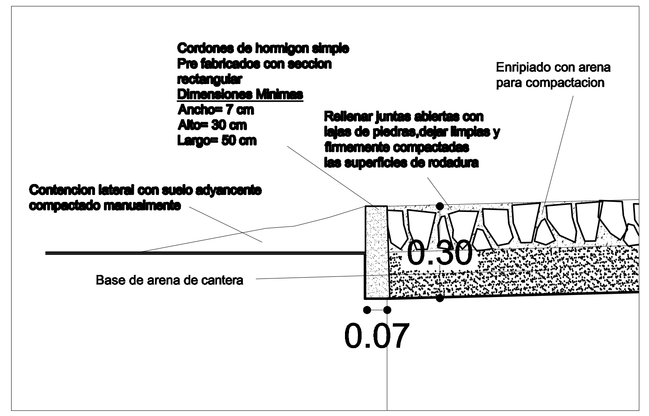

DETALLE CORDON

esc: 1/10

Gobernación Departamento de Misiones	
Econ. Arturo Martinez Jara Gobernador	
Proyecto de Empedrado Barrio Cooperativo San Juan Bautista - Mnes.	
Arq. Luis Garcia Ocampos	Setiembre - 2012