Ministerio Público
República del Paraguay
DIRECCION DE OBRAS Y PROYECTOS

S3 - Sillita para aula jardín

Medidas:1,10 m x 0.50 m; alto 0.62 m

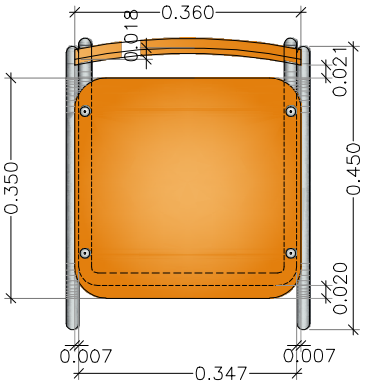

PLANTA

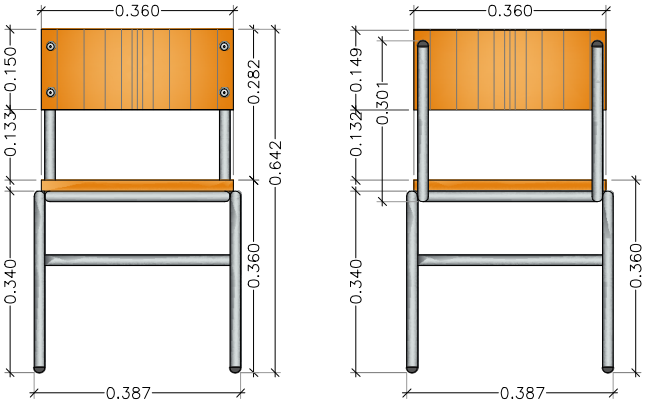

VISTAS

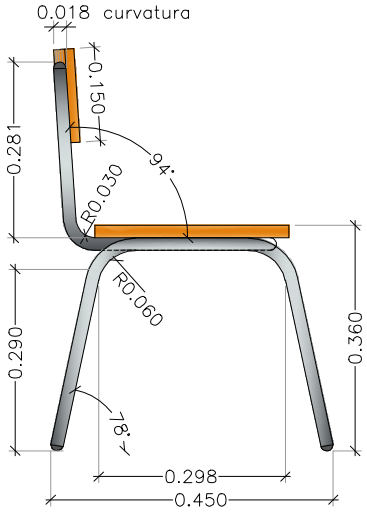

VISTA LATERAL

PERSPECTIVA

ESPECIFICACIÓN TÉCNICA:

Asiento de laminado de alta presión de 20mm. de espesor, terminación con láminas de fórmica en colores como rojo, naranja, amarillo oscuro, azul, verde oscuro y verde limón, canteado en madera maciza. Fijación a la estructura se hará mediante el uso de grampados específicos para laminado y lo suficientemente resistente para soportar alto impacto.

Respaldo de laminado alta presión de 30mm. de espesor, terminación con láminas de fórmica en colores como rojo, naranja, amarillo oscuro, azul, verde oscuro y verde limón, canteado en madera maciza. Fijación a la estructura se hará mediante el uso de grampados específicos para laminado y lo suficientemente resistente para soportar alto impacto.

La estructura de unión y las patas se harán mediante caños de hierro (Fe) de 20mm. de Ø, con tratamiento anticorrosivo y antiferrugoso; terminación con pintura epoxi con base de grafito color metálico claro con punteras de PVC rígido de dos durezas.

OBSERVACION:
- **Todas la medidas deberán ser verificadas en obra.**
- **Deberán incluirse todos los elementos que sean necesarios para su correcta ejecución, buen funcionamiento, trabajabilidad y funcionalidad.**
- **Los colores y las cantidades se especificarán en las plantas de muebles.**
- **Todos los materiales deberán ser de primera calidad y sujeto a verificación del DOP.**