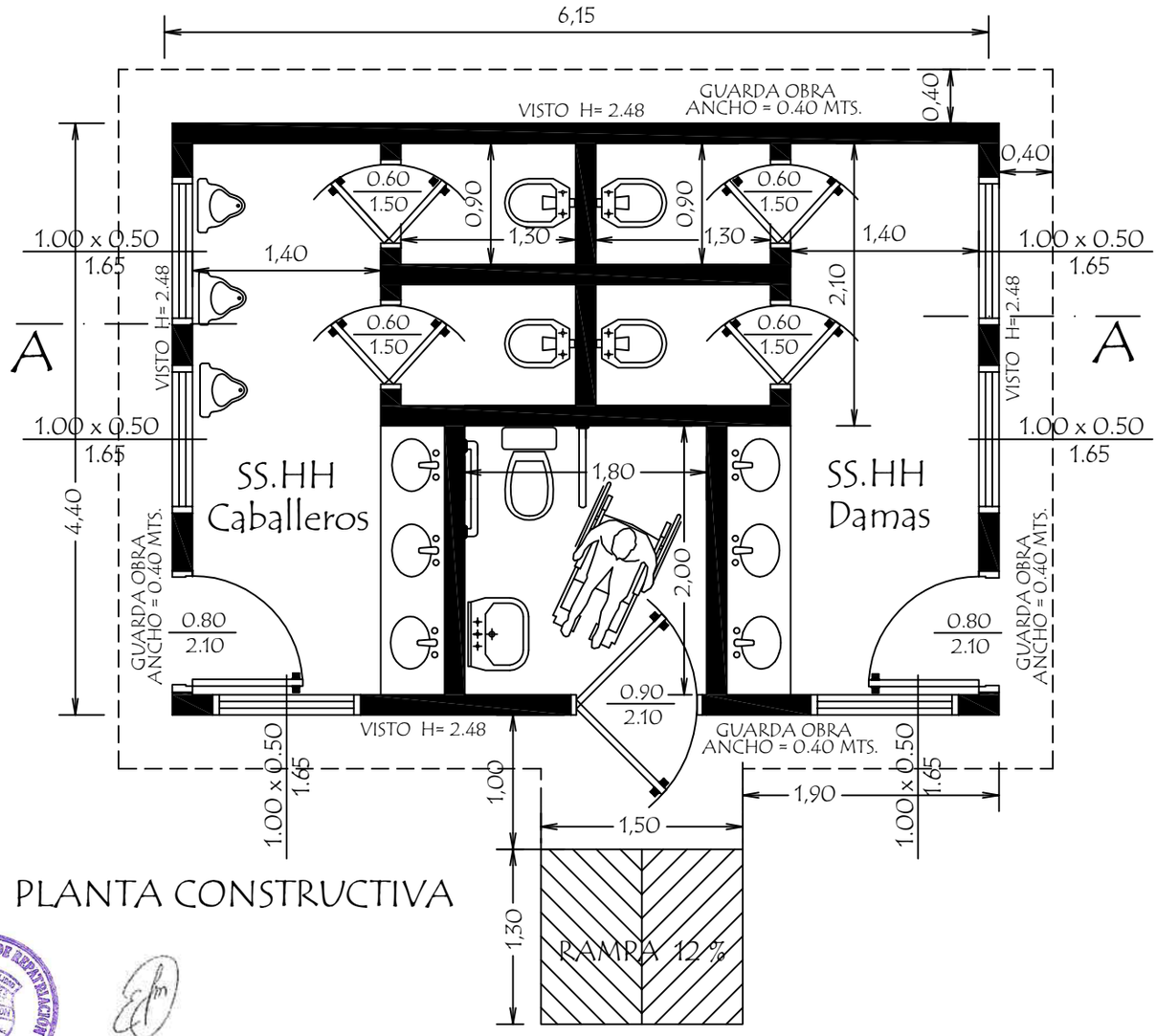

PLANTA CONSTRUCTIVA

Eduardo Calonge
Arquitecto
Reg. M.O.P.C. Nro. 4544

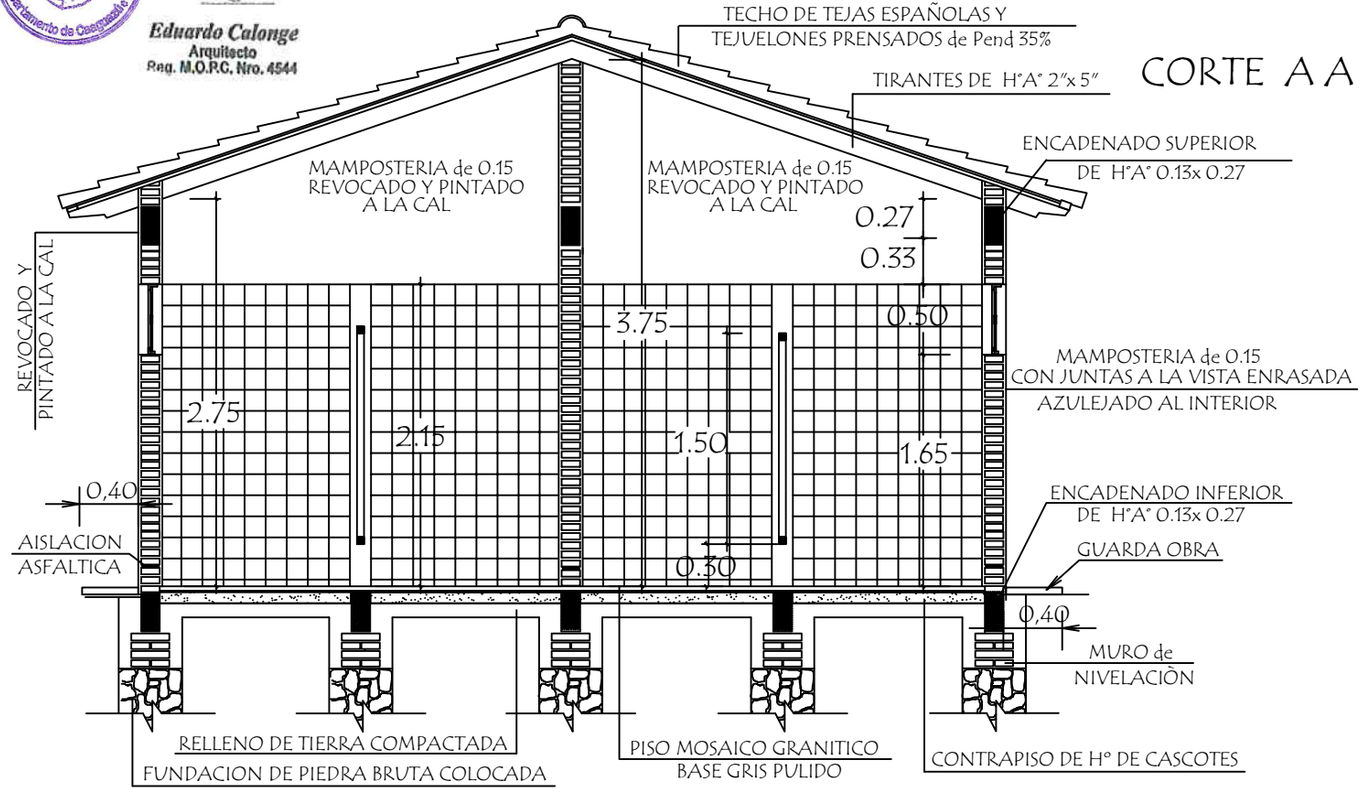

CORTE A A

MINISTERIO DE EDUCACION Y CIENCIAS

DIRECCION DE INFRAESTRUCTURA

PROYECTO	Baño tipo de 4,40 x 6,15 con techo de tejas	01
	Planta Constructiva y Corte AA escala 1 / 50	

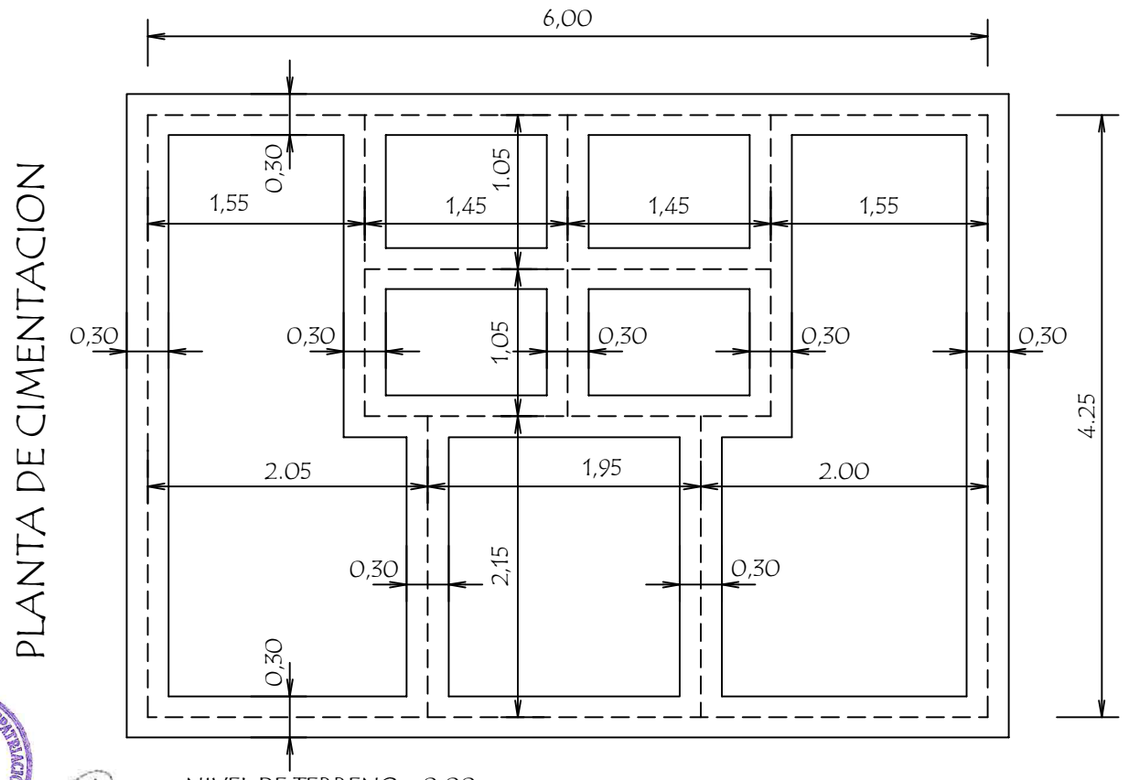

PLANTA DE CIMENTACION

NIVEL DE TERRENO + 0.00
NIVEL INFERIOR DE FUNDACION EN PAREDES EXTERNAS Y CUMBRERA - 1.00 mts.-
NIVEL INFERIOR DE FUNDACION EN PAREDES INTERNAS - 0.50 mts.-

Eduardo Calonge
Arquitecto
Reg. M.O.P.C. Nro. 4544

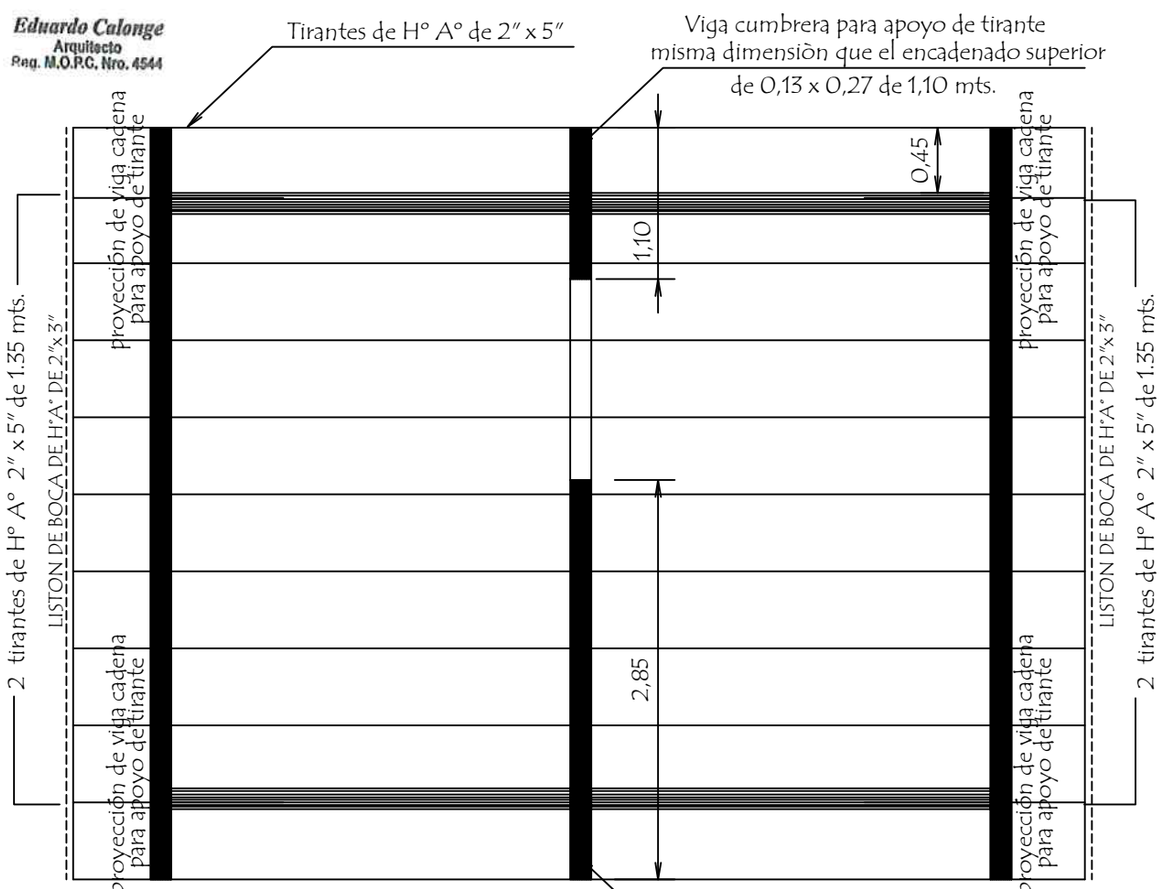

PLANTA DE TECHO

MINISTERIO DE EDUCACION Y CIENCIAS

DIRECCION DE INFRAESTRUCTURA

PROYECTO	Baño tipo de 4,40 x 6,15 con techo de tejas	02
	Planta de Cimentaciòn y Techo escala 1 / 50	

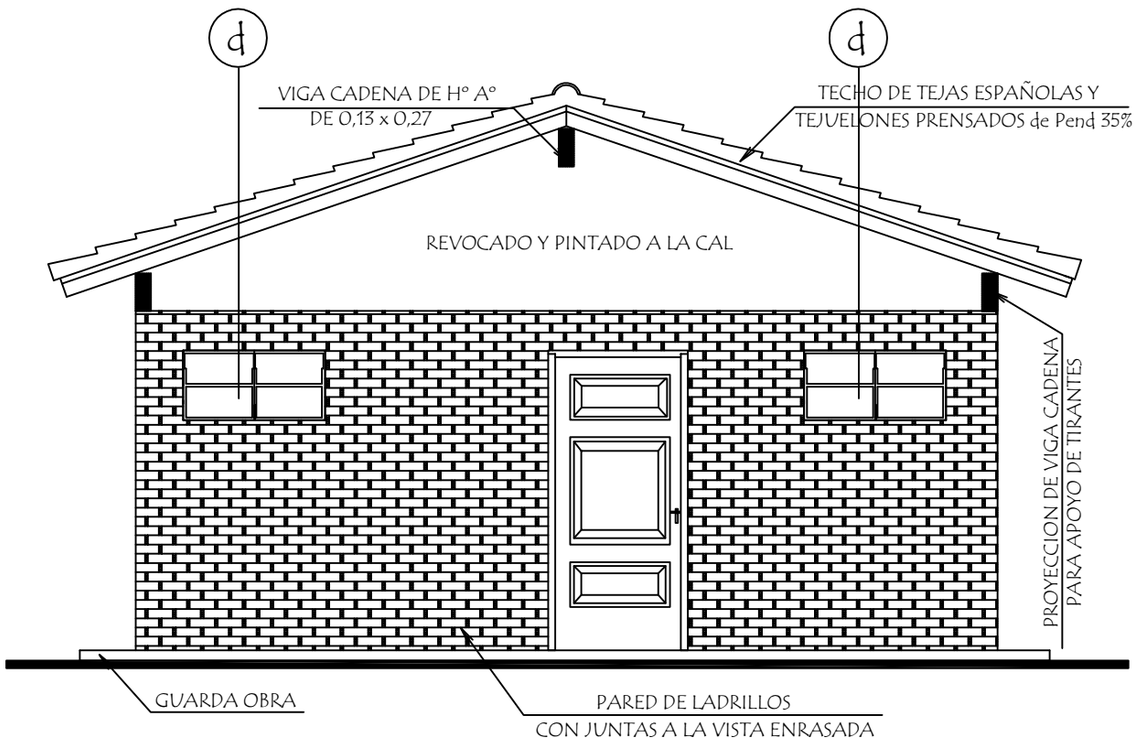

FACHADA FRONTAL

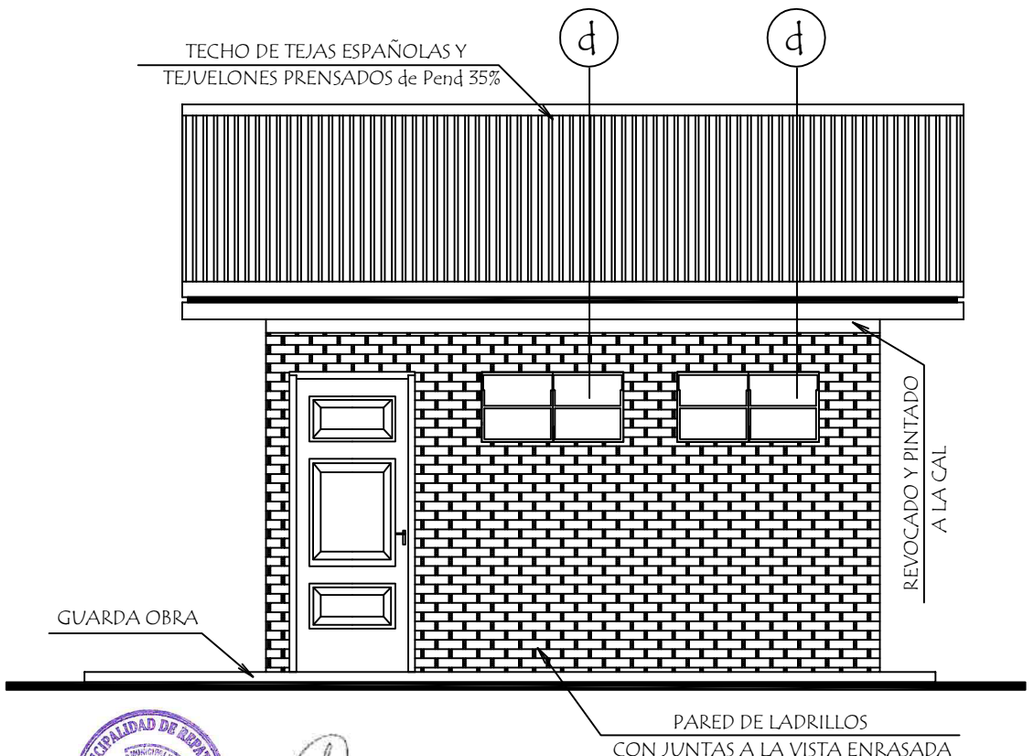

MUNICIPALIDAD DE REPATRIACION
Departamento de Catastro

Eduardo Calonge
Arquitecto
Reg. M.O.P.C. Nro. 4544

FACHADA LATERAL

MINISTERIO DE EDUCACION Y CIENCIAS

DIRECCION DE INFRAESTRUCTURA

PROYECTO	Baño tipo de 4,40 x 6,15 con techo de tejas	03
	Fachada Frontal y Lateral — escala 1 / 50	

PLANTA de DESAGUE CLOACAL

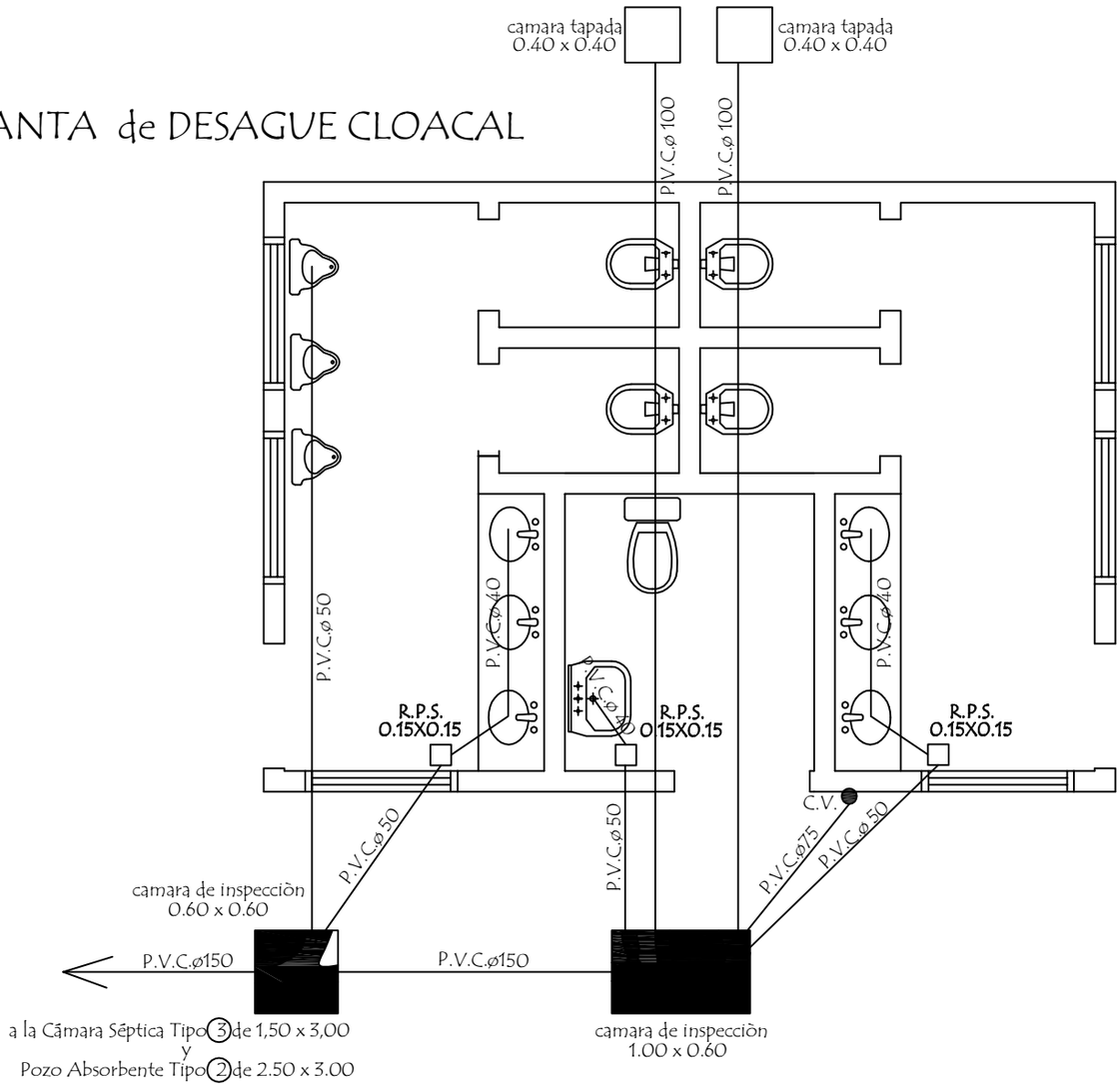

PLANTA de AGUA CORRIENTE

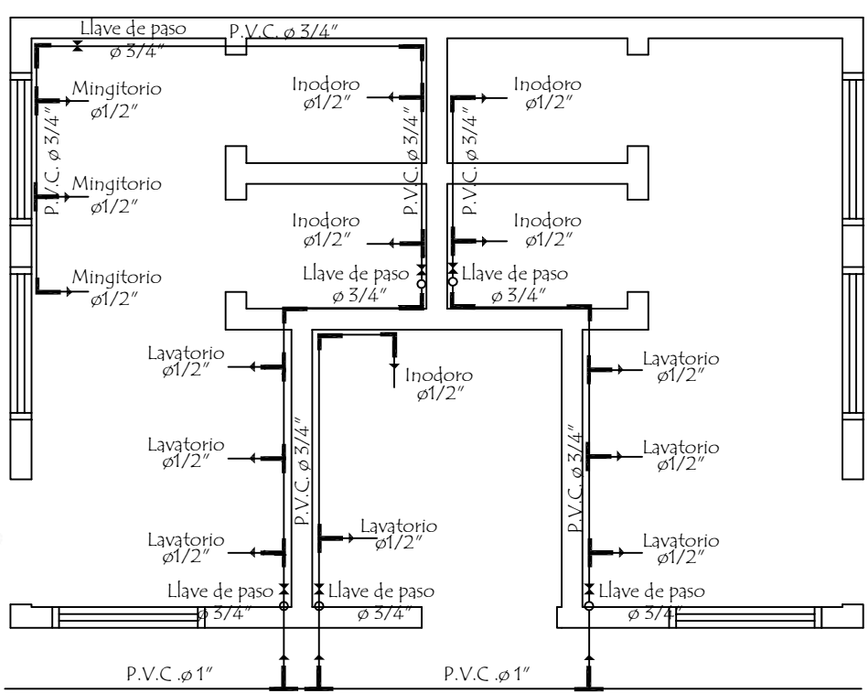

MUNICIPALIDAD DE REPATRIACION
Departamento de Caaguazú

Eduardo Calonge
Arquitecto
Reg. M.O.P.C. Nro. 4544

MINISTERIO DE EDUCACION Y CIENCIAS DIRECCION DE INFRAESTRUCTURA		
PROYECTO	Baño tipo de 4,40 x 6,15 con techo de tejas	04
Planta de Desague Cloacal y Agua Corriente escala 1 / 50		

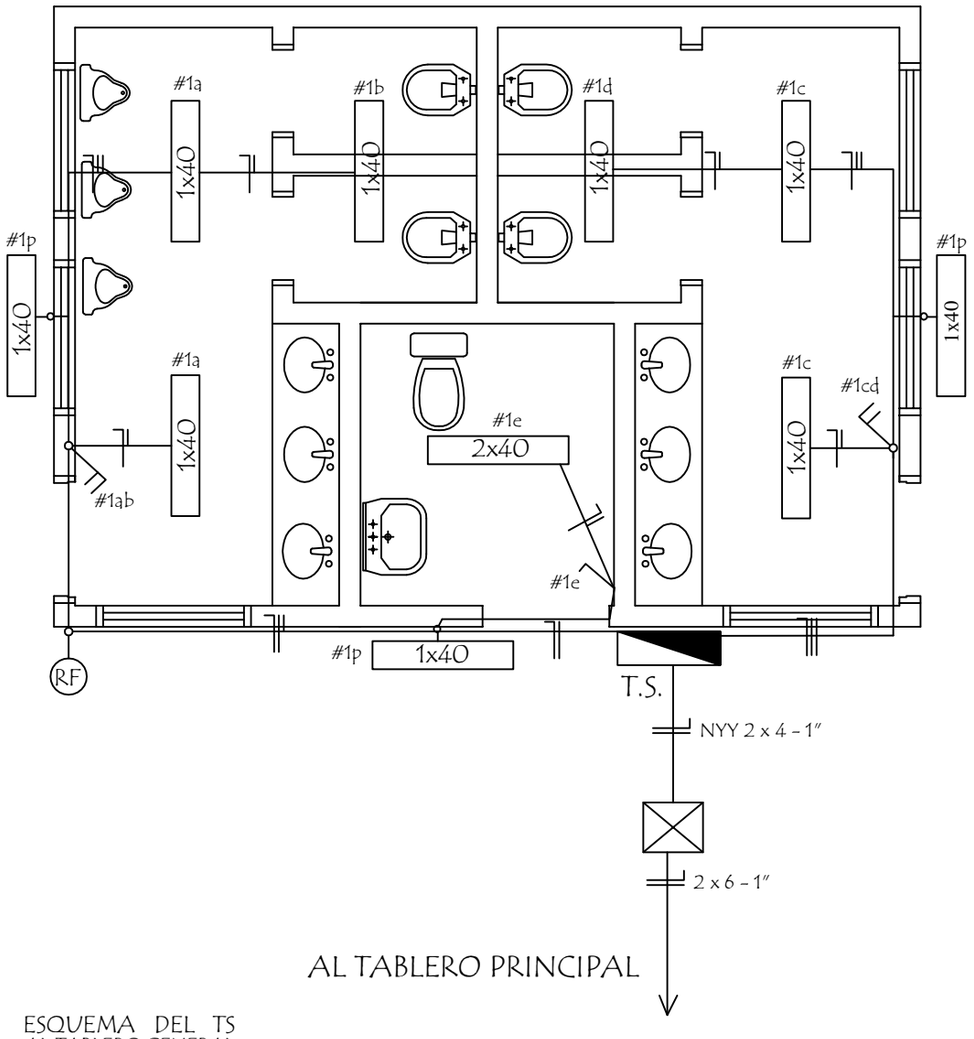

ESQUEMA DEL TS
AL TABLERO GENERAL

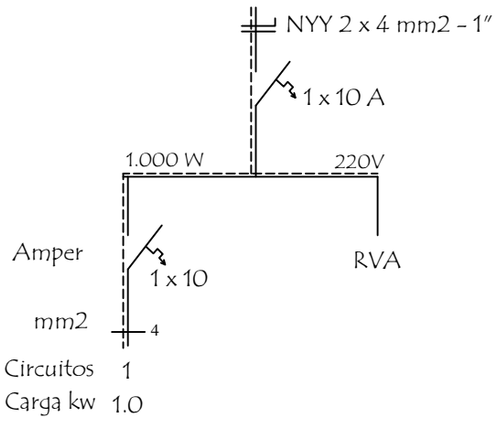

Eduardo Calonge
Arquitecto
Reg. M.O.P.C. Nro. 4544

DETALLE DE CARGA T.S.

Circuitos	Fluorescentes 1x40w	Tomas Watt	Otras cargas	T O T A L	
#1	10 x 100			1.000	
T O T A L					1.000 W

MINISTERIO DE EDUCACION Y CIENCIAS

DIRECCION DE INFRAESTRUCTURA

PROYECTO	Baño tipo de 4,40 x 6,15 con techo de tejas	05
	Instalaciòn Elèctrica escala 1 / 50	

Detalle de Ventana Balancin

ventana balancin tipo (d)

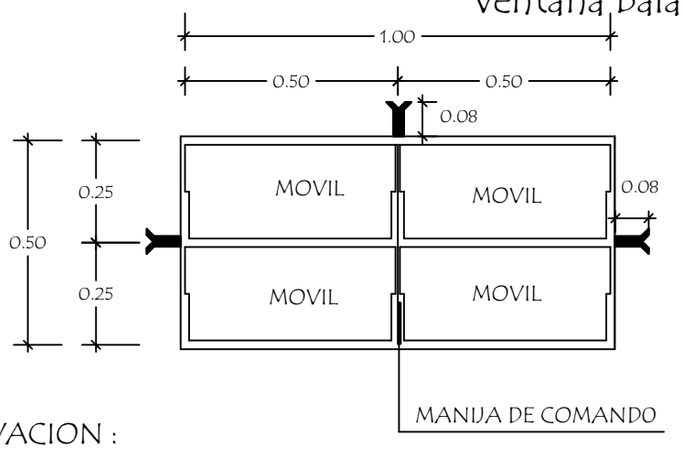

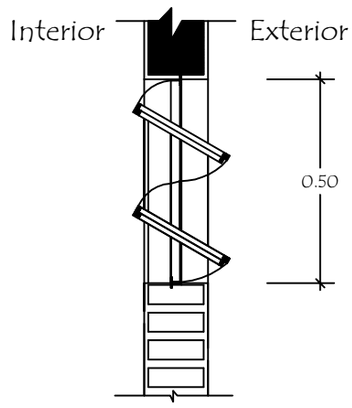

OBSERVACION :

NO DEBE TENER TERMINACIONES EN PUNTAS O CORTANTES

Detalle de Tirante de H° A° de 2" x 5"

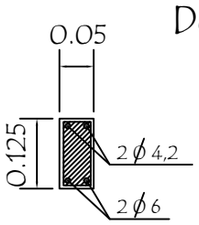

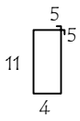

ESTRIBOS 1 Ø 4,2 c/20 - 40

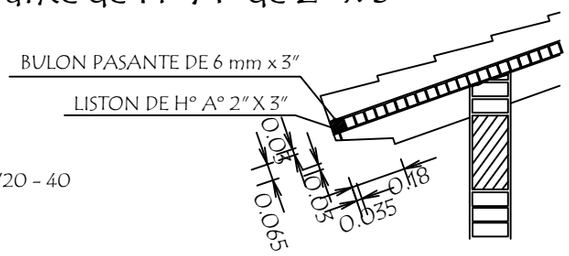

Detalle de Corte de Cimentaciòn

Para paredes de 0,15

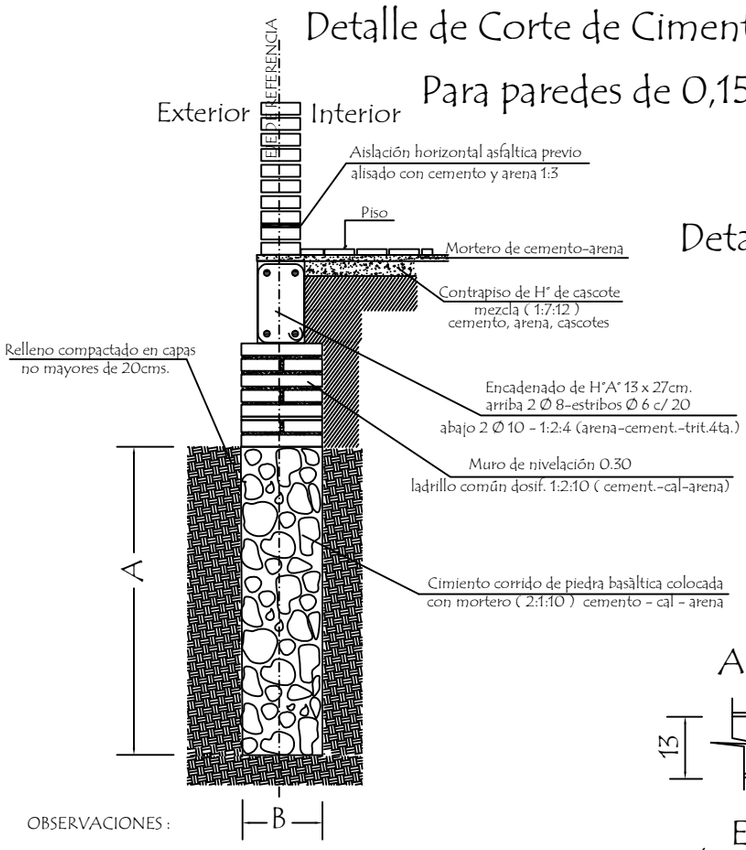

OBSERVACIONES :

1.- LA ALTURA DEL MURO DE NIVELACIÓN SERA VARIABLE EN TODOS LOS CASOS DEPENDIENDO DE LA SITUACION DEL TERRENO

2.- CIMENTACION A = 1,00 o 0,50 mts. DEPENDIENDO DE LA UBICACIÒN
B = 0,50 o 0,30 mts. DEPENDIENDO DE LA UBICACIÒN

Eduardo Calonge
Arquitecto
Reg. M.O.P.C. Nro. 4544

Detalle Encadenado de H° A° de 13 x 27

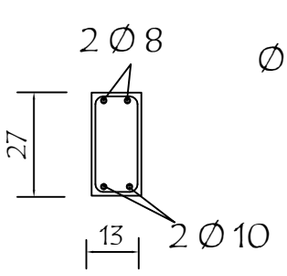

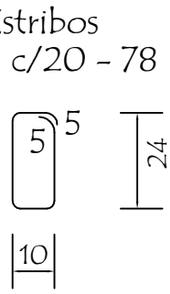

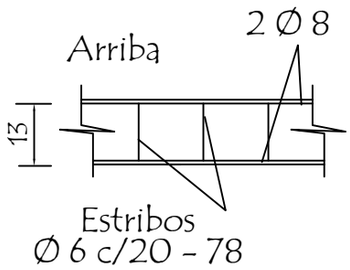

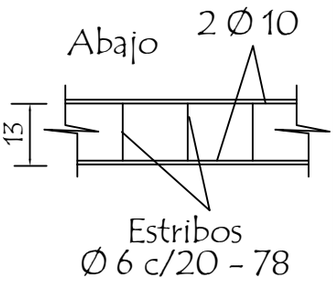

MINISTERIO DE EDUCACION Y CIENCIAS

DIRECCION DE INFRAESTRUCTURA

PROYECTO	Baño tipo de 4,40 x 6,15 con techo de tejas	06
	Detalle Varios — sin escala	

Detalle de Camara Sèptica

Planta

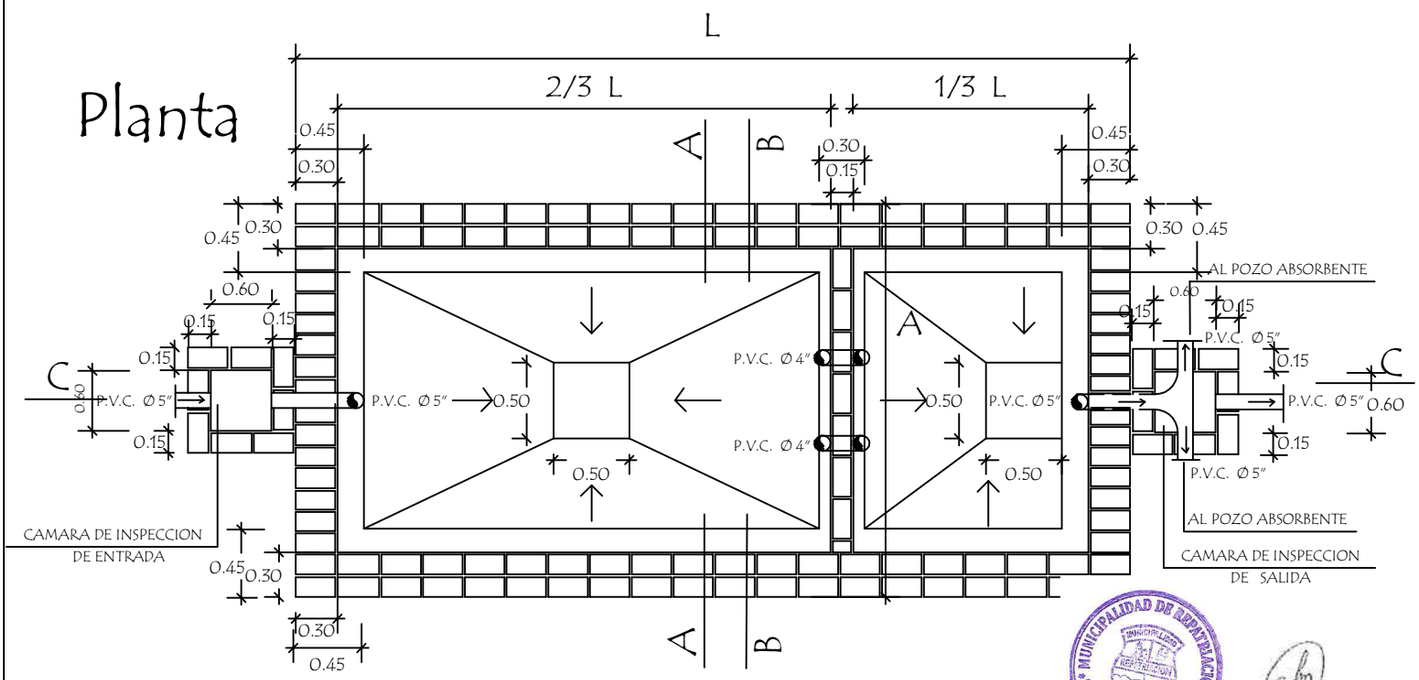

Eduardo Calonge
Arquitecto
Reg. M.O.P.C. Nro. 4544

Corte CC

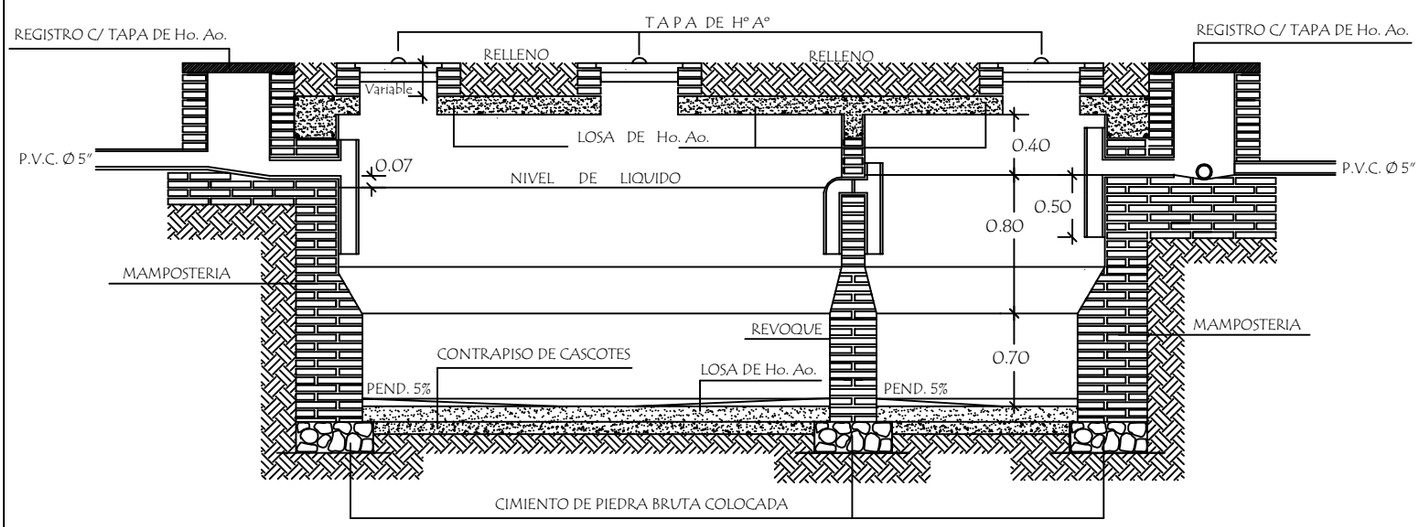

CAMARA SEPTICA MEDIDAS		
TIPO	L	A
1	6.00 mts.	3.00 mts.
2	5.00 mts.	2.00 mts.
3	3.00 mts.	1.50 mts.

REVOQUES INTERNO DE CAMARA		
1 CAPA	1:1/2:4 (CEMENTO,CAL, ARENA)	ESP. 1cm.
2 CAPA	1:2 (CEMENTO,ARENA)	ESP. 0.8cm.
3 CAPA	1 (CEMENTO)	ESP. 0.2cm.

MINISTERIO DE EDUCACION Y CIENCIAS

DIRECCION DE INFRAESTRUCTURA

PROYECTO	Baño tipo de 4,40 x 6,15 con techo de tejas	07
	Detalle de Camara Sèptica — sin escala	

Detalle de Camara Sèptica

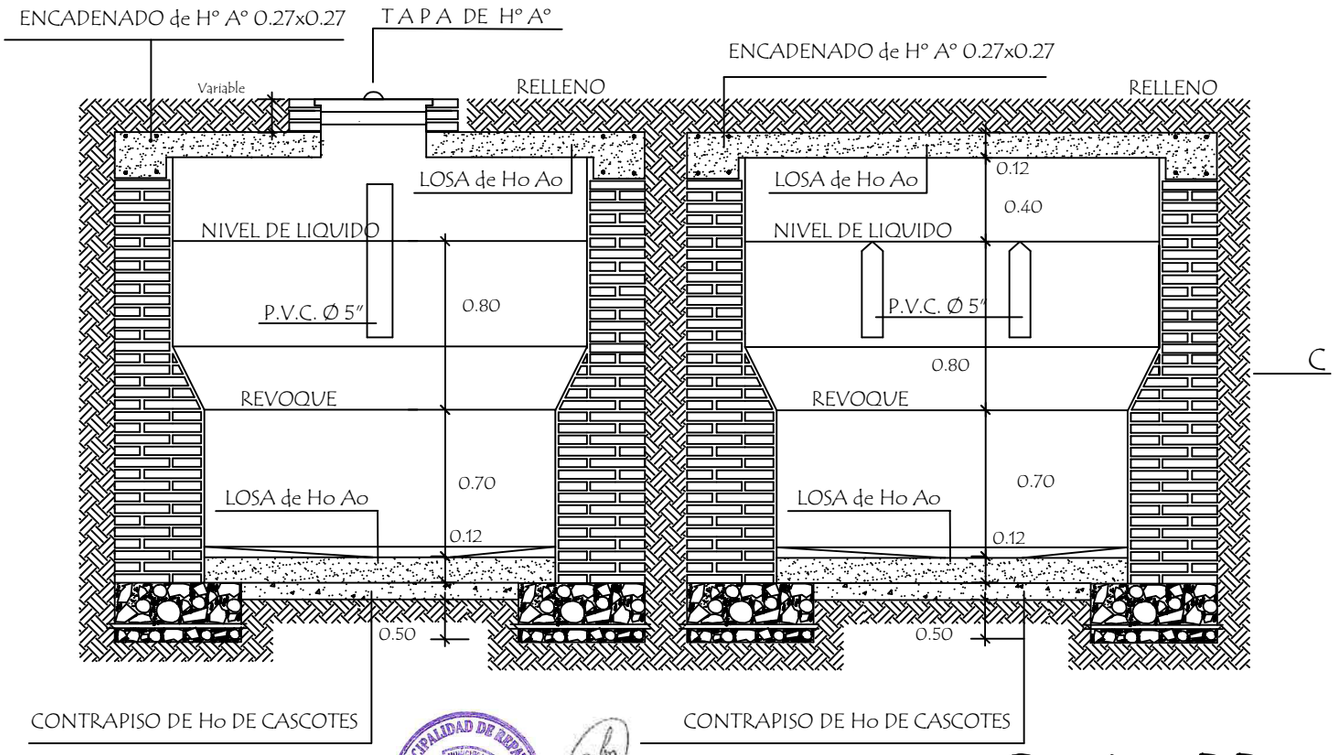

Corte AA

Corte BB

MUNICIPALIDAD DE RESISTENCIA
Departamento de Catastro

Eduardo Calonge
Arquitecto
Reg. M.O.P.C. Nro. 4544

Detalle de losa tapa de camara sèptica

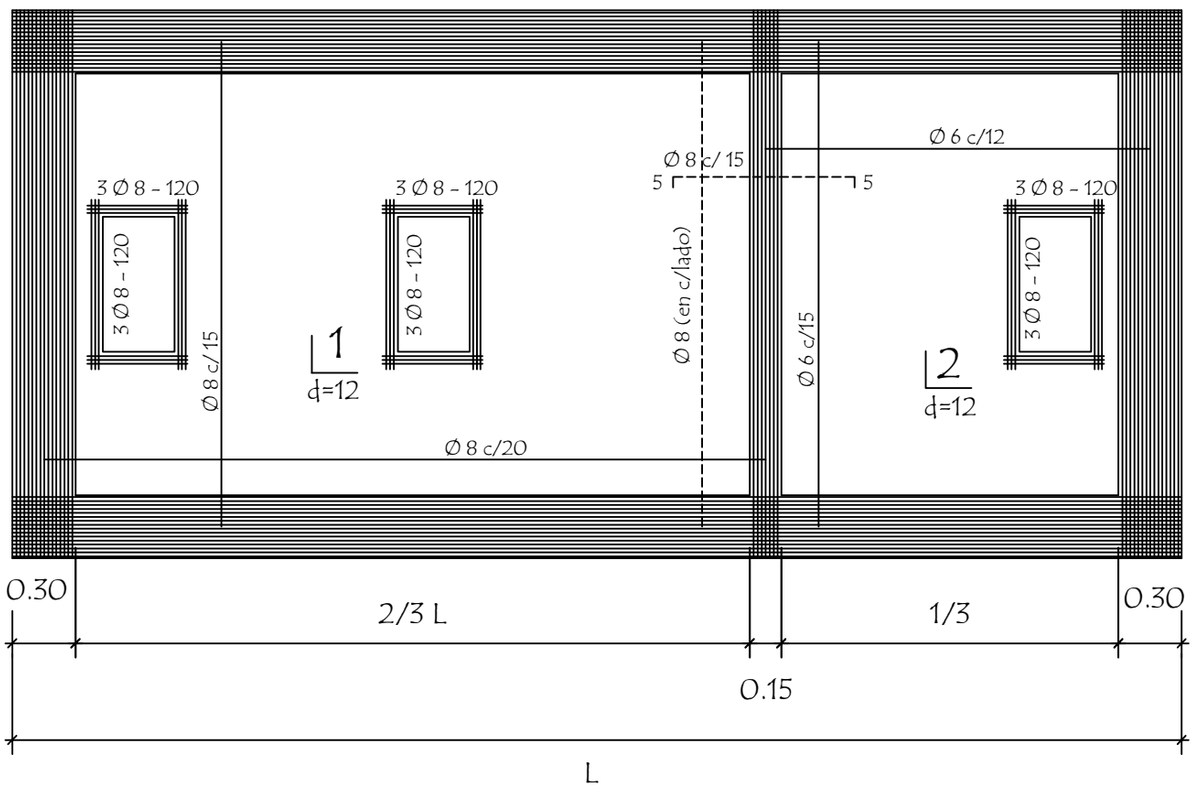

MINISTERIO DE EDUCACION Y CIENCIAS DIRECCION DE INFRAESTRUCTURA		
PROYECTO	Baño tipo de 4,40 x 6,15 con techo de tejas	08
Detalle de Camara Sèptica	sin escala	

Detalle de losa tapa del pozo absorbente

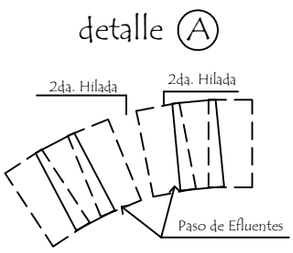

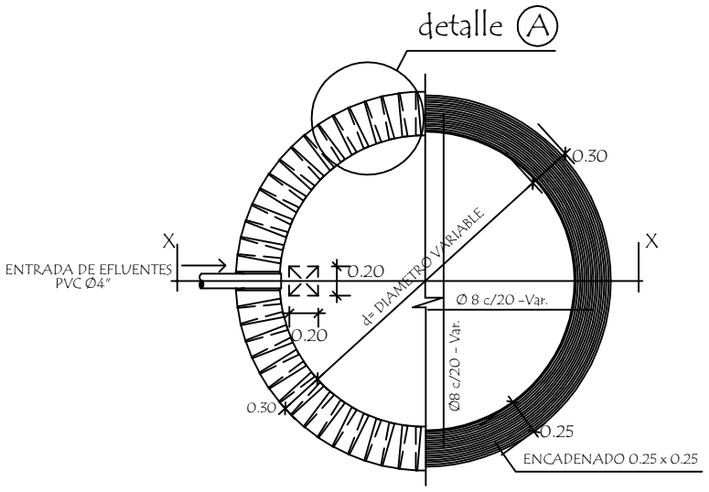

Corte AA

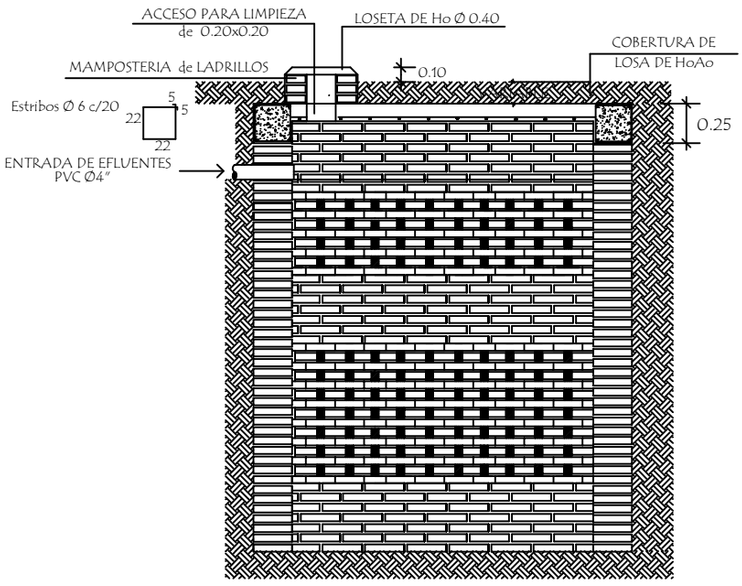

POZO ABSORBENTE MEDIDAS		
TIPO	d	h
1	2.00mts.	2.50mts.
2	2.50mts.	3.00mts.
3	3.00mts.	3.00mts.

MUNICIPALIDAD DE REPATRIACION
Departamento de Computación

Eduardo Calonge
Arquitecto
Reg. M.O.P.C. Nro. 4544

MINISTERIO DE EDUCACION Y CIENCIAS DIRECCION DE INFRAESTRUCTURA		
PROYECTO	Baño tipo de 4,40 x 6,15 con techo de tejas	09
Detalle de Pozo Absorvente	sin escala	

Puerta Placa de 0,60 x 1,50
Tipo Vaiven (boxes en baño)

Alzado
Vista exterior

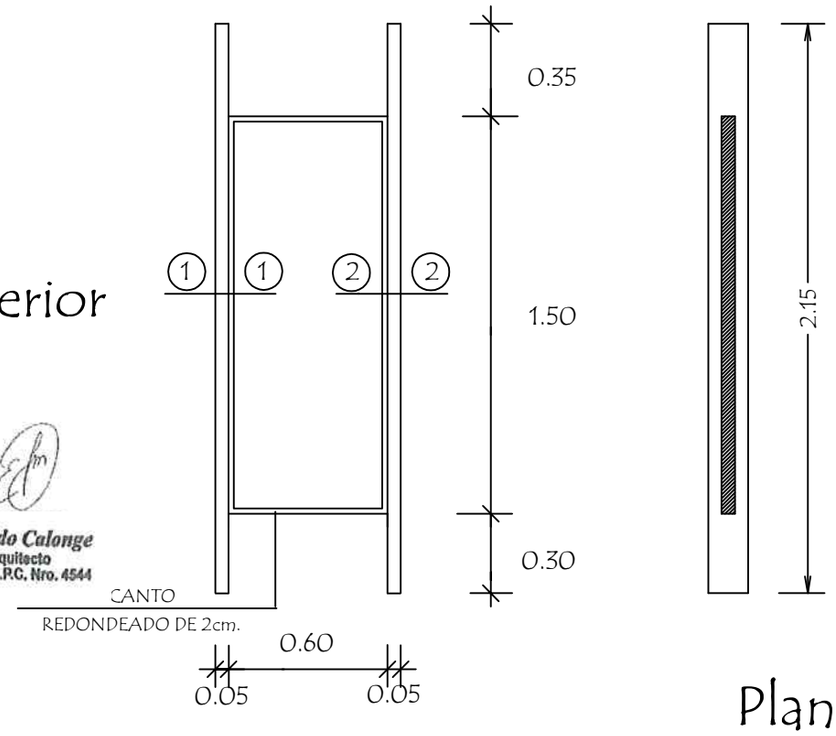

MUNICIPALIDAD DE REPATRIACION
Departamento de Catastro

Eduardo Calonge
Arquitecto
Reg. M.O.P.C. Nro. 4544

Planta

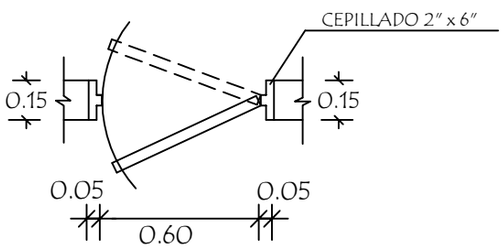

Detalle de Corte - Planta

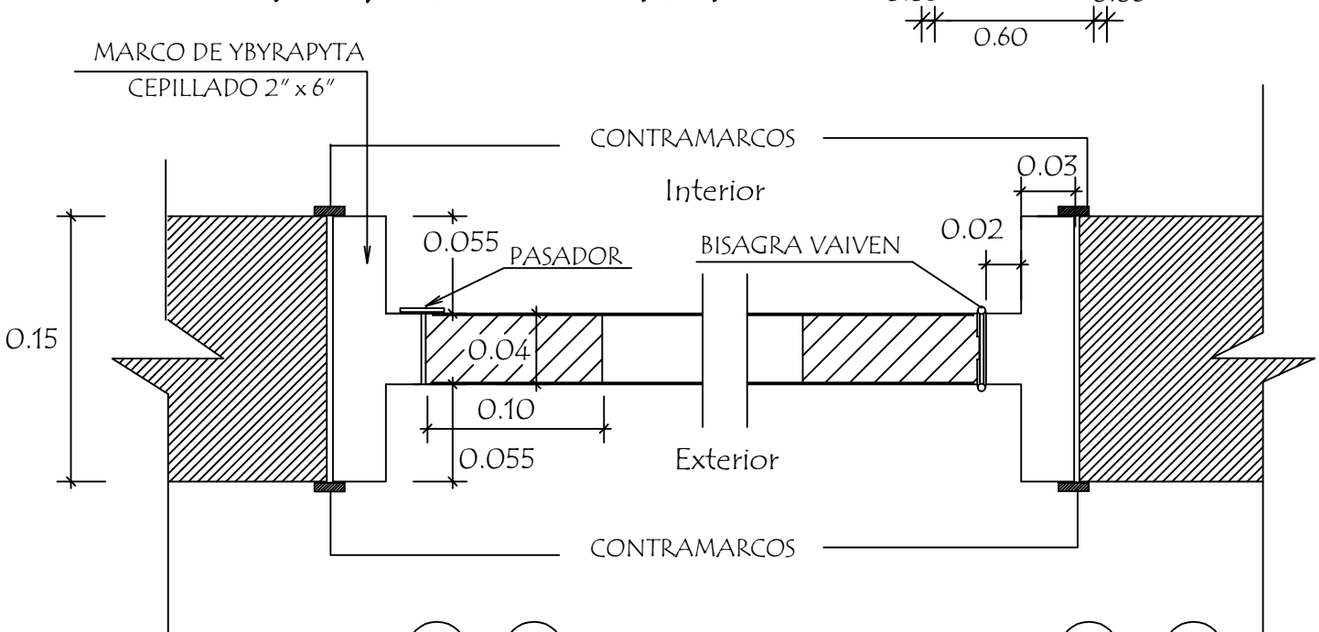

DETALLE (1) - (1)

DETALLE (2) - (2)

MINISTERIO DE EDUCACION Y CIENCIAS DIRECCION DE INFRAESTRUCTURA		
PROYECTO	Baño tipo de 4,40 x 6,15 con techo de tejas	10
Detalle de Puerta en Boxes	sin escala	

Puerta Tablero de 0,80 x 2,10

Alzado
Vista exterior

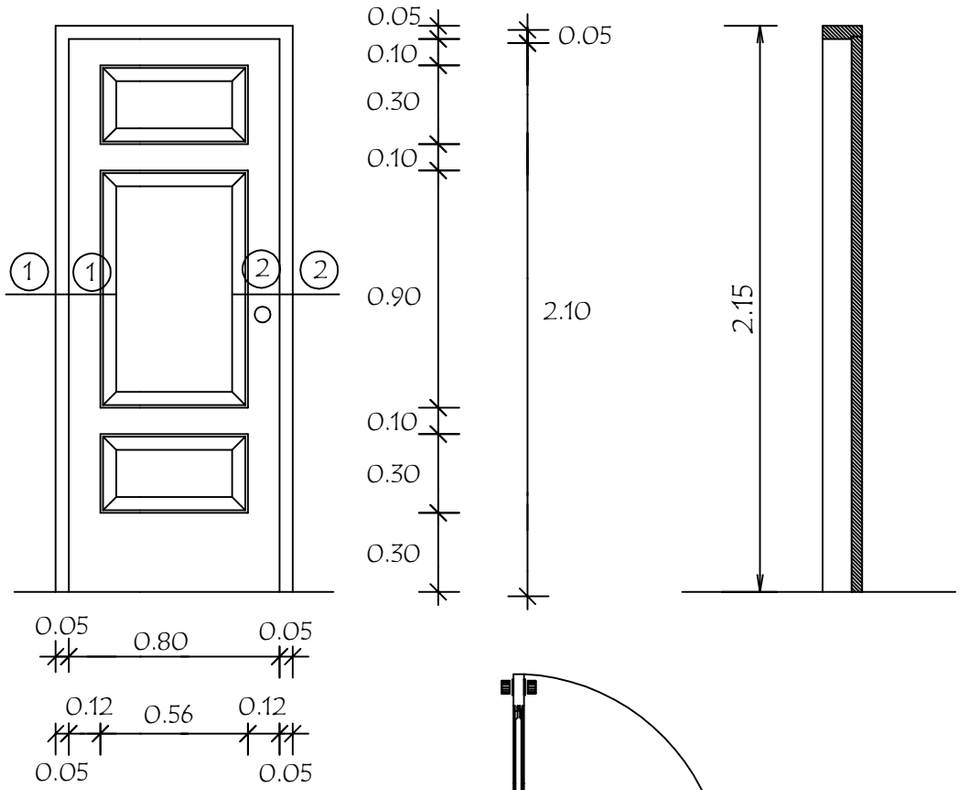

Eduardo Calonge
Arquitecto
Reg. M.O.P.C. Nro. 4544

Planta

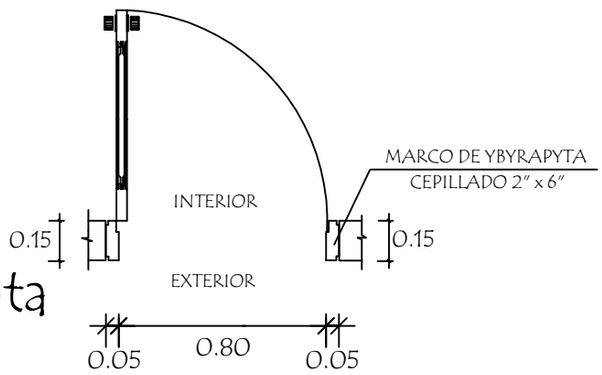

Detalle de Corte - Planta

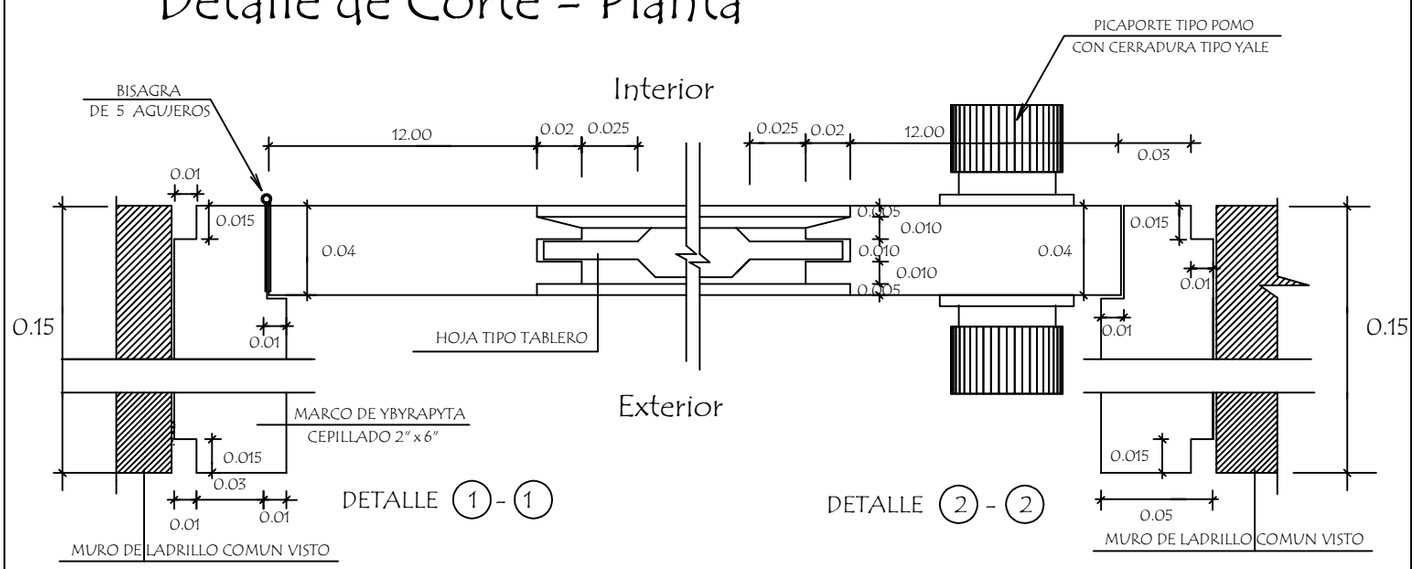

MINISTERIO DE EDUCACION Y CIENCIAS DIRECCION DE INFRAESTRUCTURA		
PROYECTO	Baño tipo de 4,40 x 6,15 con techo de tejas	11
Detalle de Puerta Tablero de 0,80 x 2,10	sin escala	

Puerta Tablero de 0,90 x 2,10 Tipo Vaiven

Alzado
Vista exterior

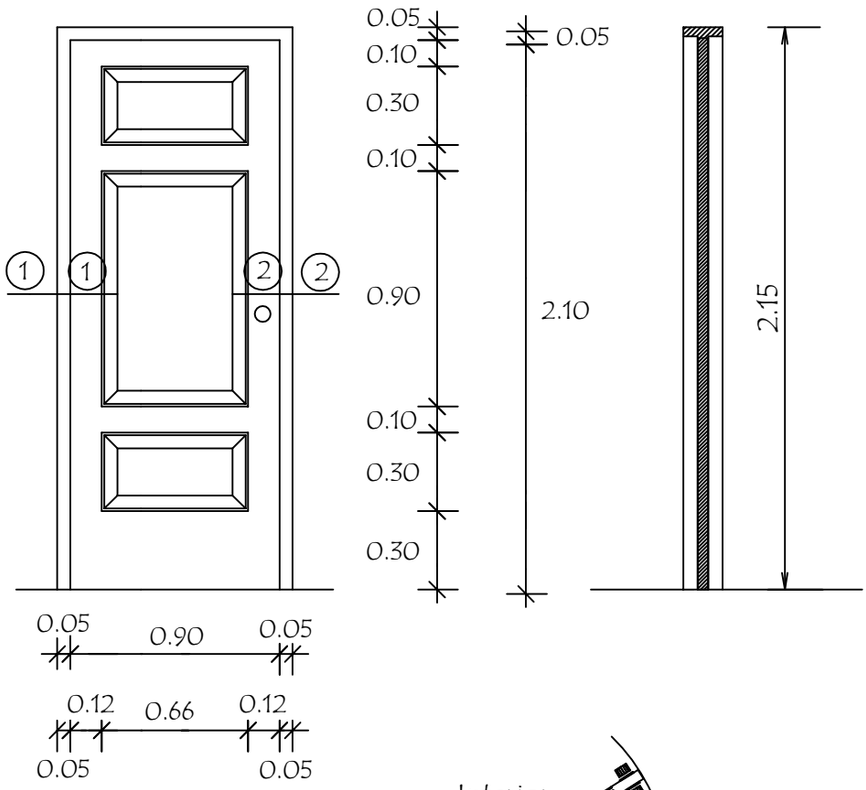

Planta

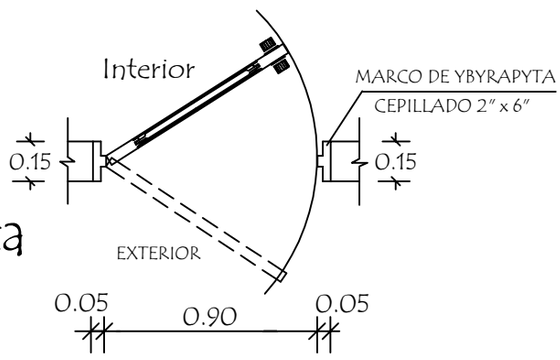

Detalle de Corte - Planta

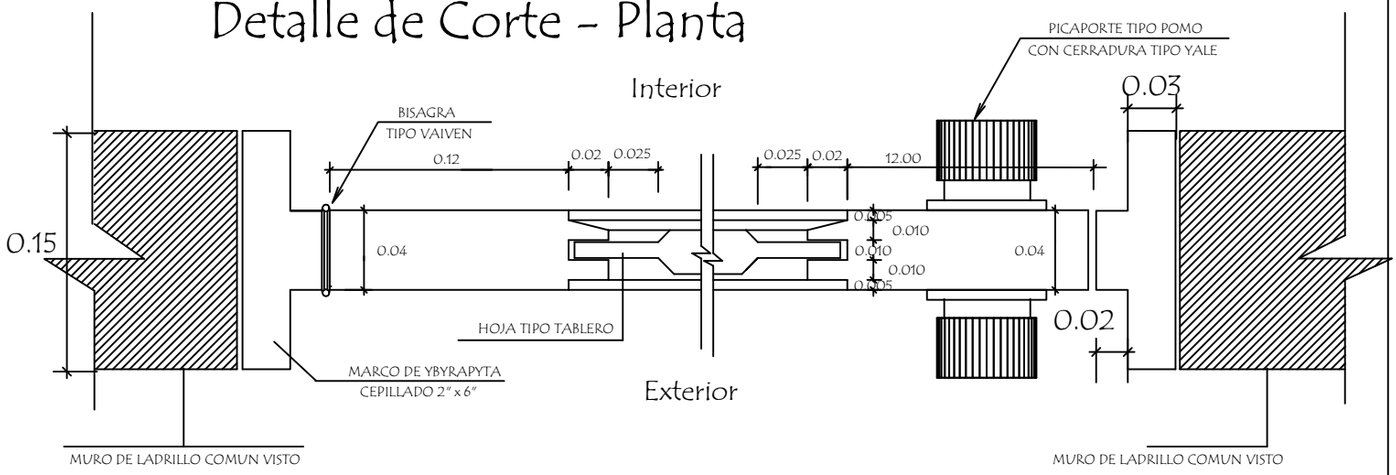

DETALLE (1) - (1)

DETALLE (2) - (2)

MINISTERIO DE EDUCACION Y CIENCIAS DIRECCION DE INFRAESTRUCTURA		
PROYECTO	Baño tipo de 4,40 x 6,15 con techo de tejas	12
Detalle de Puerta Tablero de 0,90 x 2,10 sin escala		