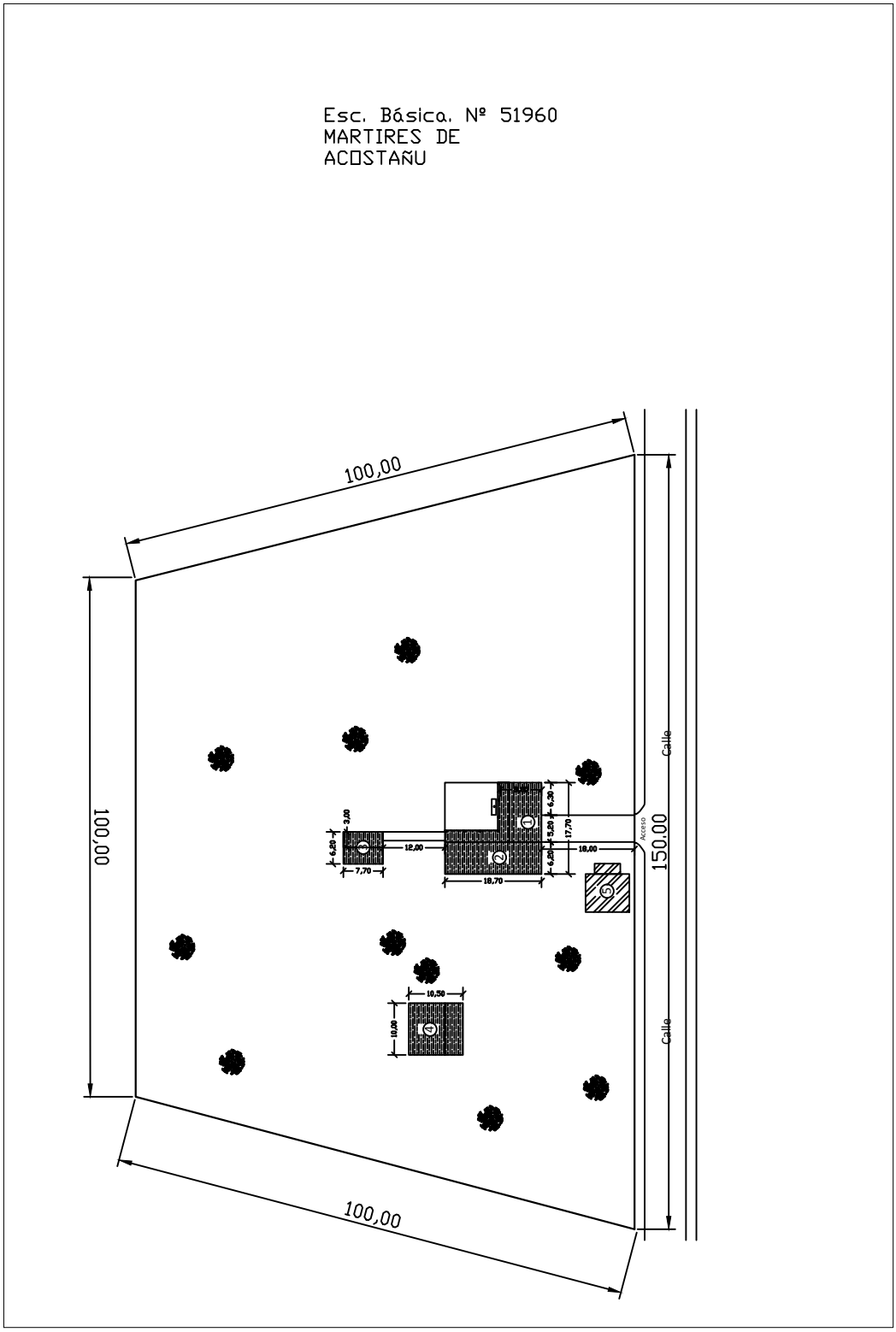

REFERENCIA

1.) **1 Aula y hall**

2.) **3 Aulas**

3.) **Baño**

4.) **Aula Pre-escolar (a construir tipología MEC)**

PROFESIONAL Arq. Héctor Fernández Colmán	**ESC. BASICA Nº 5196 MARTIRES DE ACOSTAÑU** Distrito de San Cosme y Damián Departamento de Itapúa, Paraguay		**PLANTA DE UBICACIÓN**

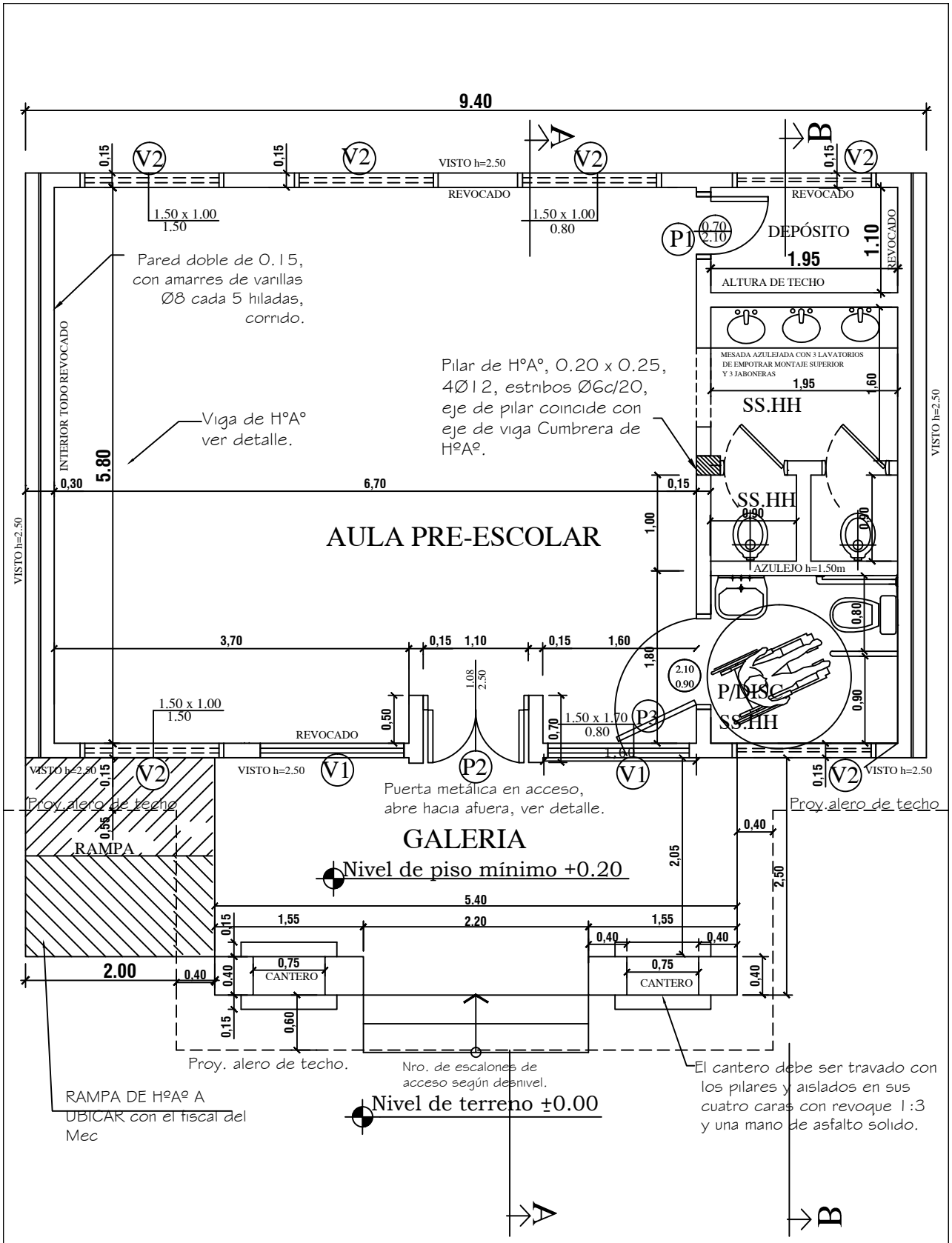

MUNICIPALIDAD DE SAN COSME Y DAMIAN ESCUELA BÁSICA Nº: 5196 MARTIRES DE ACOSTAÑU		01
AULA TIPO - PRE-ESCOLA 5.80 x 6.80 con S.S.H.H	Planta Arquitectónica Acotada	Esc: 1.50

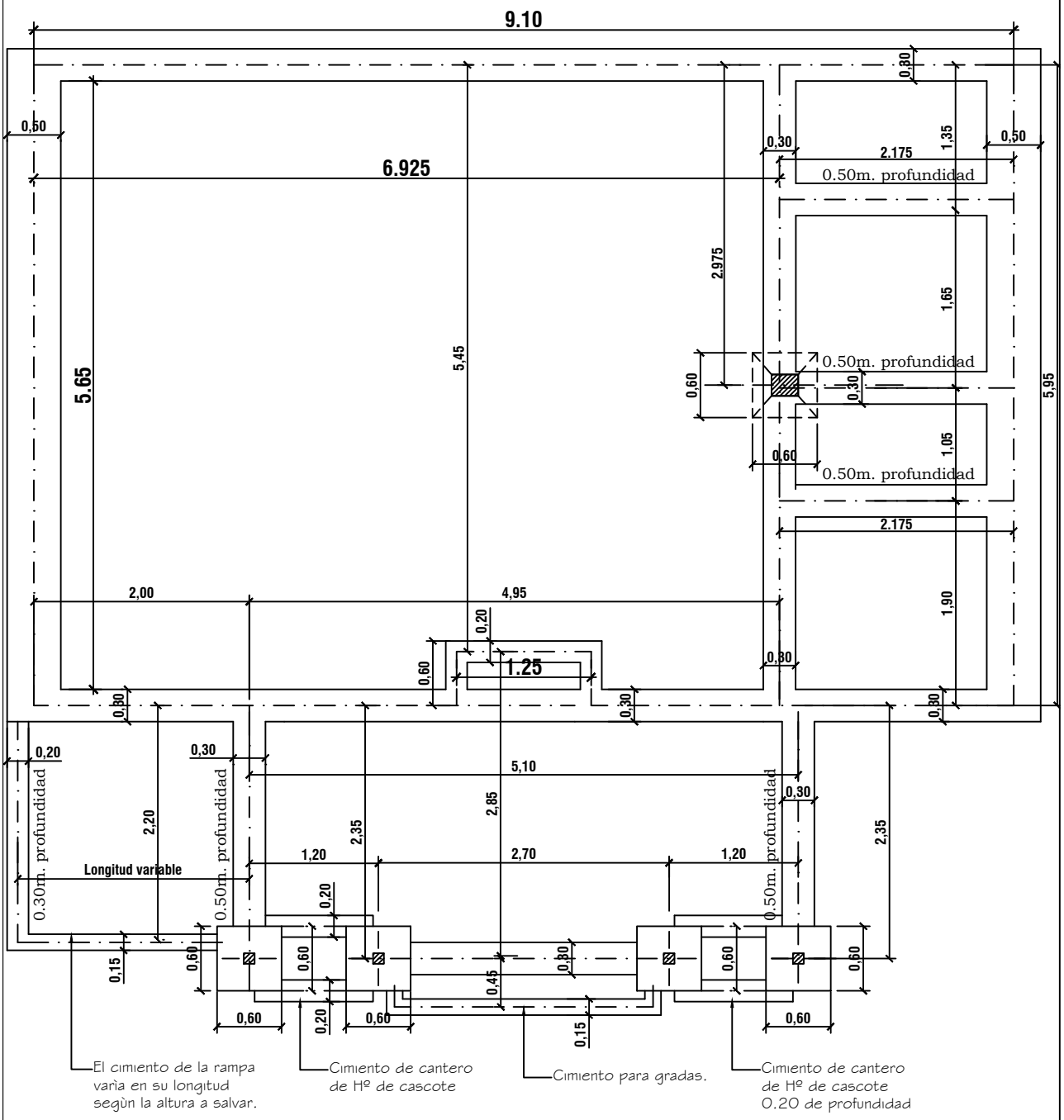

MUNICIPALIDAD DE SAN COSME Y DAMIAN ESCUELA BÁSICA Nº: 5196 MARTIRES DE ACOSTAÑU		02
AULA TIPO - PRE-ESCOLA 5.80 x 6.80 con S.S.H.H	Planta de Fundación	Esc: 1.50

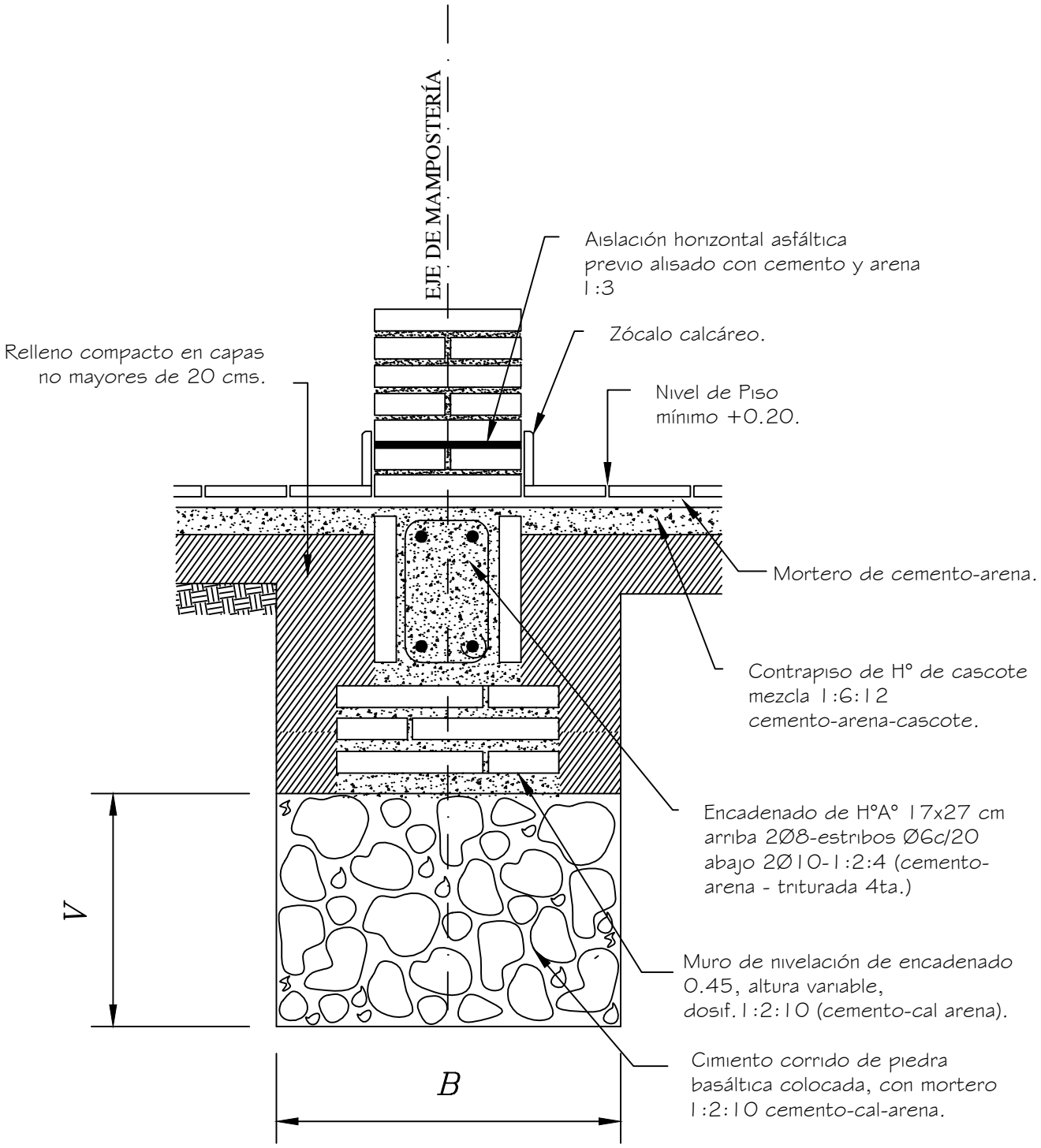

Obs.:
V = variable
B = ancho de cimentación

MUNICIPALIDAD DE SAN COSME Y DAMIAN ESCUELA BÁSICA Nº: 5196 MARTIRES DE ACOSTAÑU		03
AULA TIPO - PRE-ESCOLA 5.80 x 6.80 con S.S.H.H	Detalle de Cimiento	Esc: 1.10

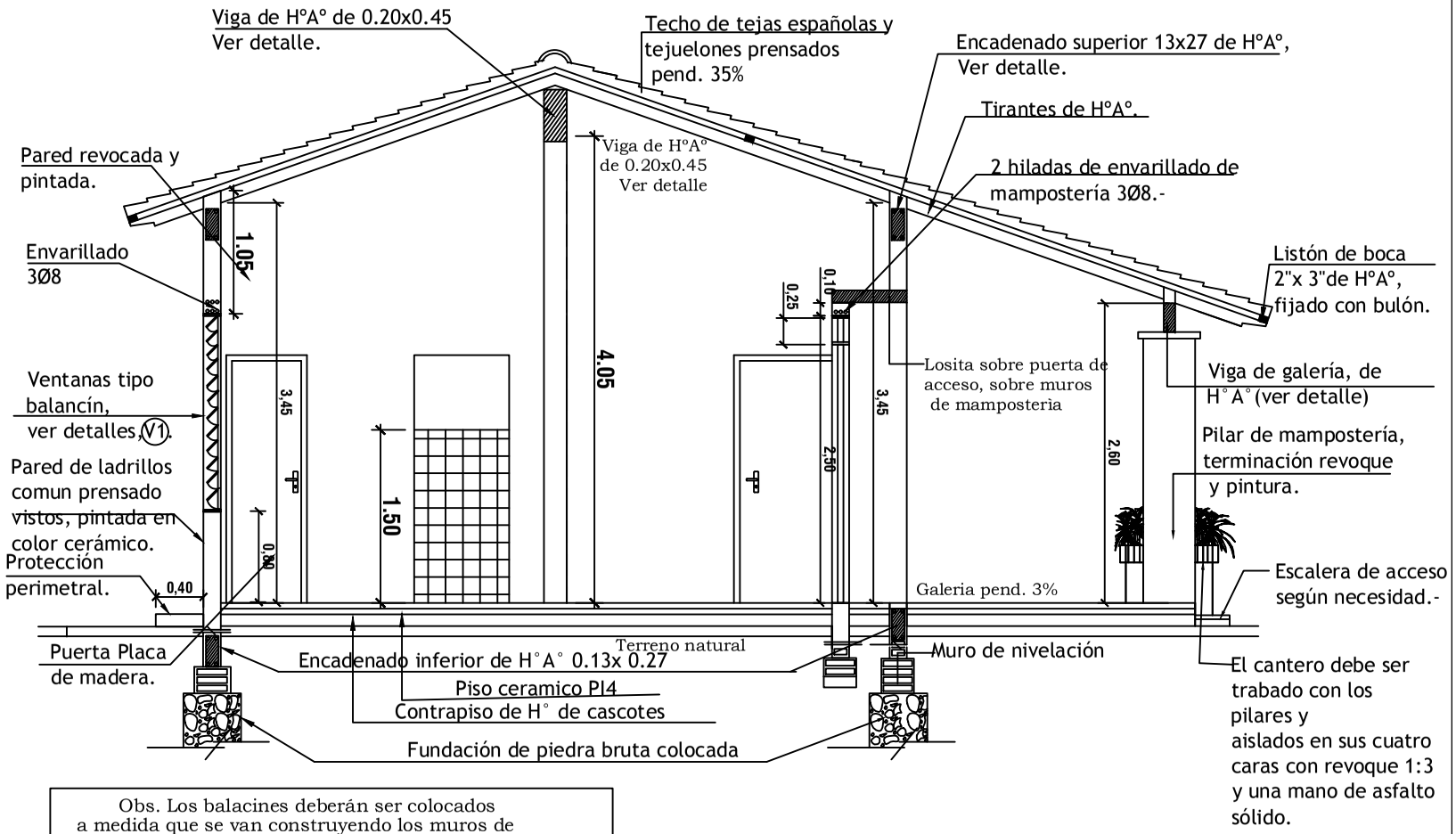

Obs. Los balacines deberán ser colocados a medida que se van construyendo los muros de elevación.

En los encadenados, tanto superior como inferior, las medidas seràn: 0.13x0.27 para las paredes de 0.15 y 0.17x0.27 para las paredes dobles de 0.15 (0.30).

CORTE A-A

esc. 1/50.

MUNICIPALIDAD DE SAN COSME Y DAMIAN

ESCUELA BÁSICA Nº: 5196 MARTIRES DE ACOSTAÑU

AULA TIPO - PRE-ESCOLA 5.80 x 6.80 con S.S.H.H

Corte A-A

04

Esc: 1.50

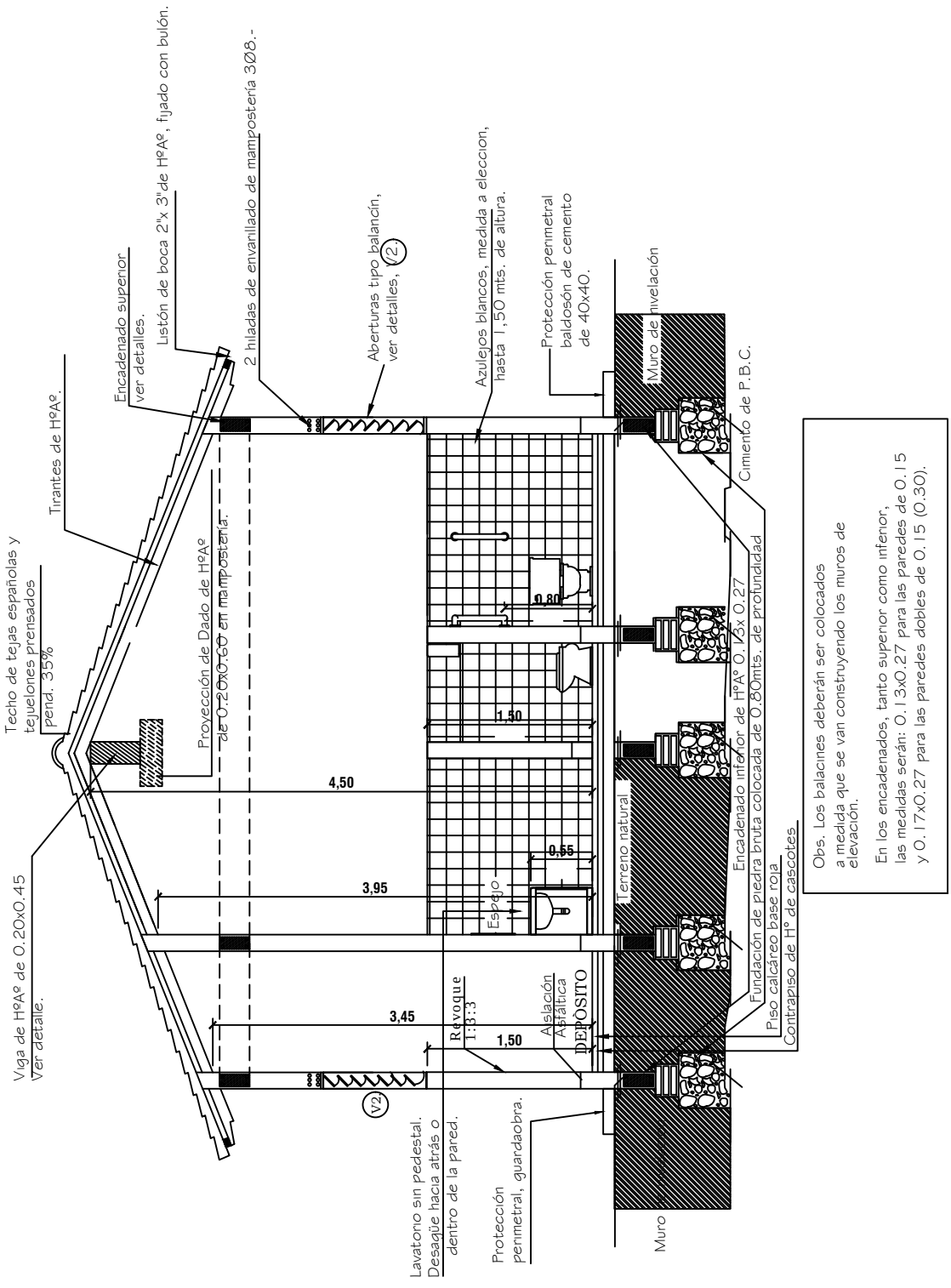

MUNICIPALIDAD DE SAN COSME Y DAMIAN ESCUELA BÁSICA Nº: 5196 MARTIRES DE ACOSTAÑU		05
AULA TIPO - PRE-ESCOLA 5.80 x 6.80 con S.S.H.H	Corte B-B	Esc: 1.50

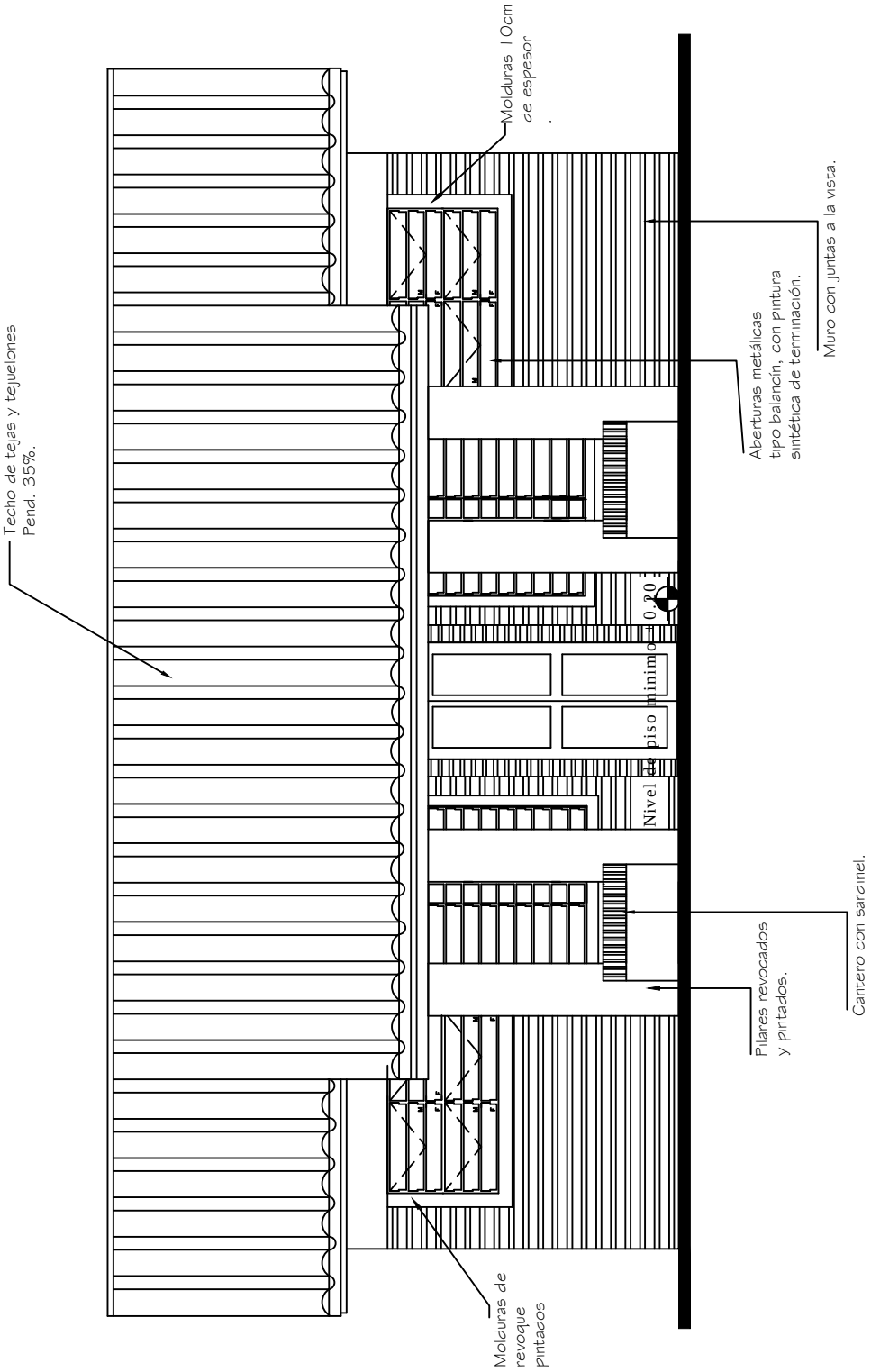

FACHADA PRINCIPAL
esc. 1/50

MUNICIPALIDAD DE SAN COSME Y DAMIAN ESCUELA BÁSICA Nº: 5196 MARTIRES DE ACOSTAÑU		06
AULA TIPO - PRE-ESCOLA 5.80 x 6.80 con S.S.H.H	Fachada Principal	Esc: 1.50

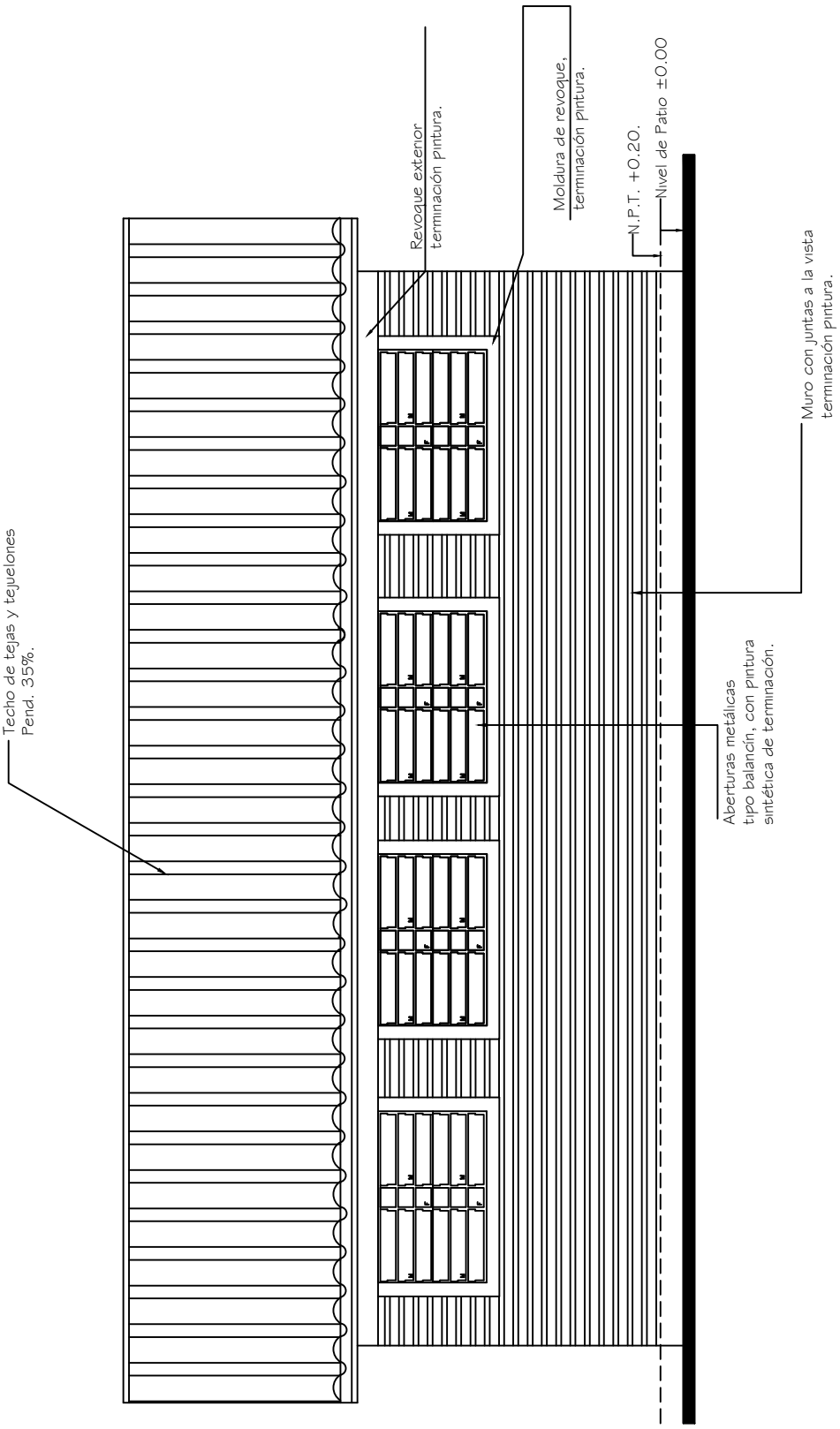

FACHADA POSTERIOR
esc. 1/50

MUNICIPALIDAD DE SAN COSME Y DAMIAN ESCUELA BÁSICA Nº: 5196 MARTIRES DE ACOSTAÑU		07
AULA TIPO - PRE-ESCOLA 5.80 x 6.80 con S.S.H.H	Fachada Posterior	Esc: 1.50

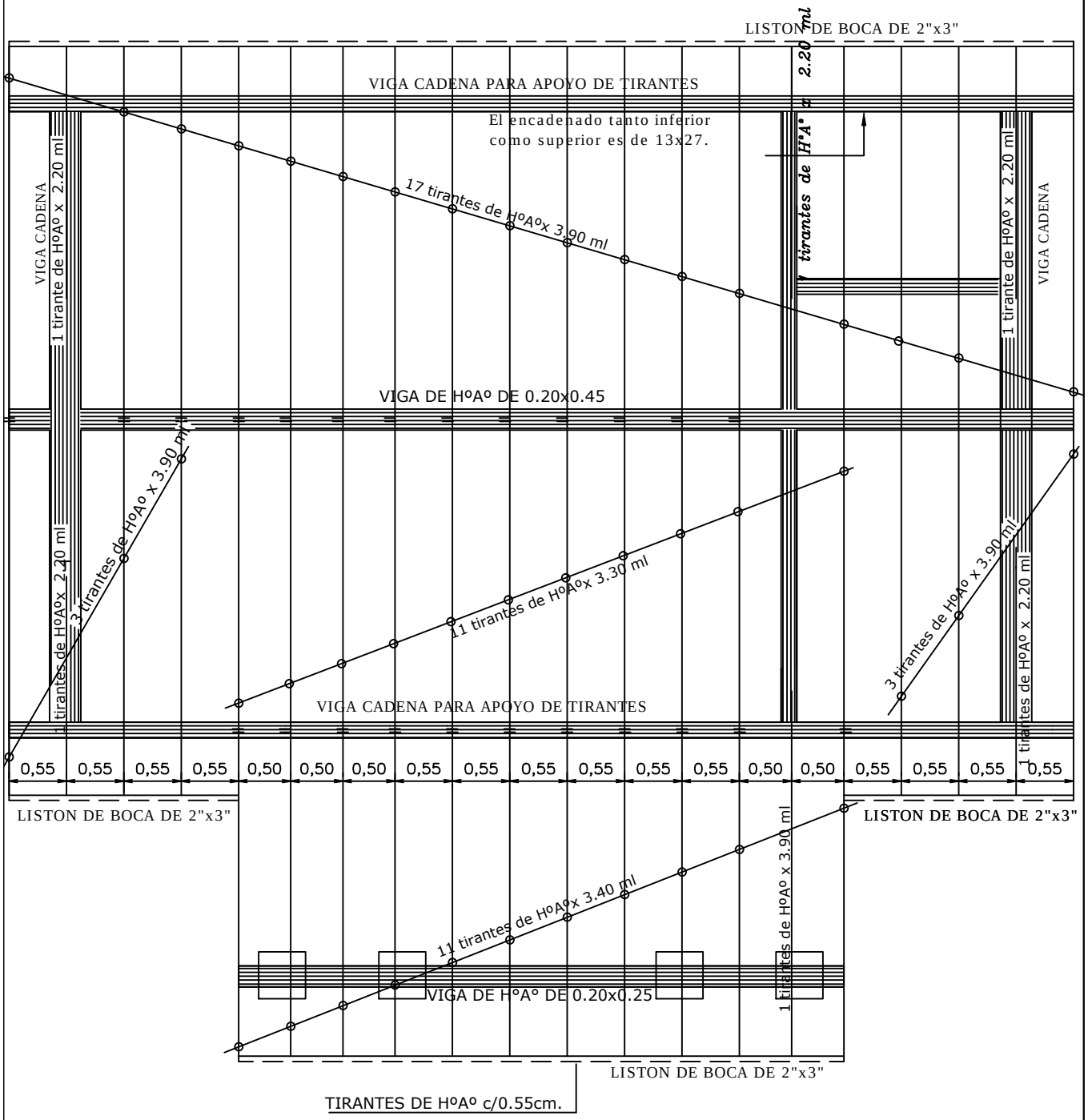

MUNICIPALIDAD DE SAN COSME Y DAMIAN ESCUELA BÁSICA Nº: 5196 MARTIRES DE ACOSTAÑU		08
AULA TIPO - PRE-ESCOLA 5.80 x 6.80 con S.S.H.H	Planta de techo	Esc: 1.50

Viga H°A° 0.20x0.45

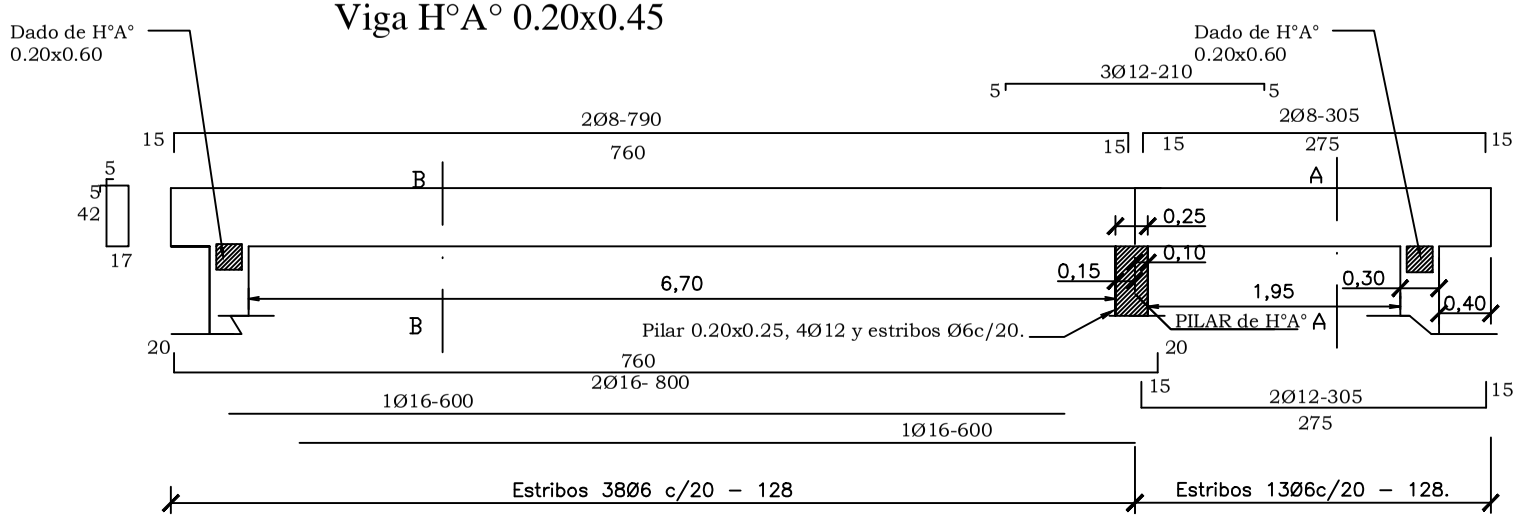

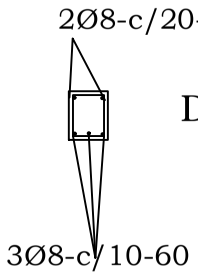

Dado de H°0.20x0.60

CORTE B-B

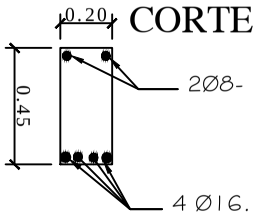

Dosificacion HºAº

1:2 :4

1 CEMENTO
2 ARENA
4 PIEDRA TRITURADA

CORTE C-C

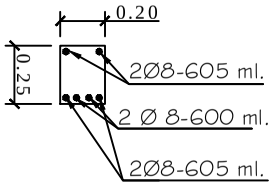

Viga H°A° en Galería 0.20x0.25

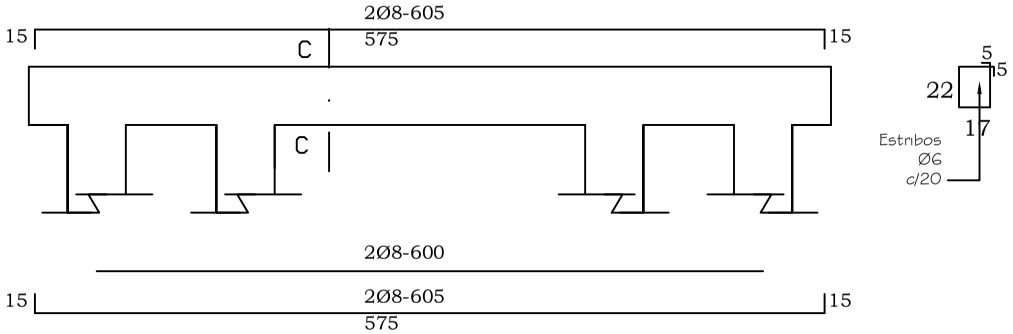

MUNICIPALIDAD DE SAN COSME Y DAMIAN

ESCUELA BÁSICA Nº: 5196 MARTIRES DE ACOSTAÑU

AULA TIPO - PRE-ESCOLA 5.80 x 6.80 con S.S.H.H

Detalle de viga cumbrera de HºAº

Esc: 1.50

09

DADO DE Hº Aº DE 0.20 X 0.20 X 0.60

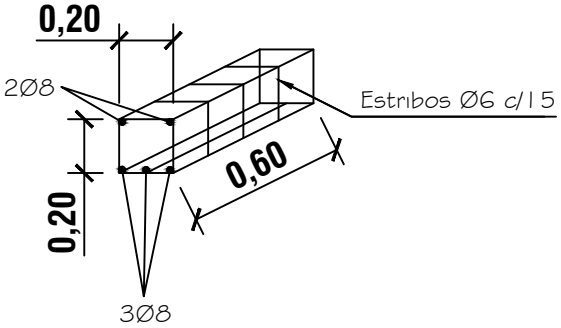

PILAR DE Hº Aº DE 0.20 X 0.25

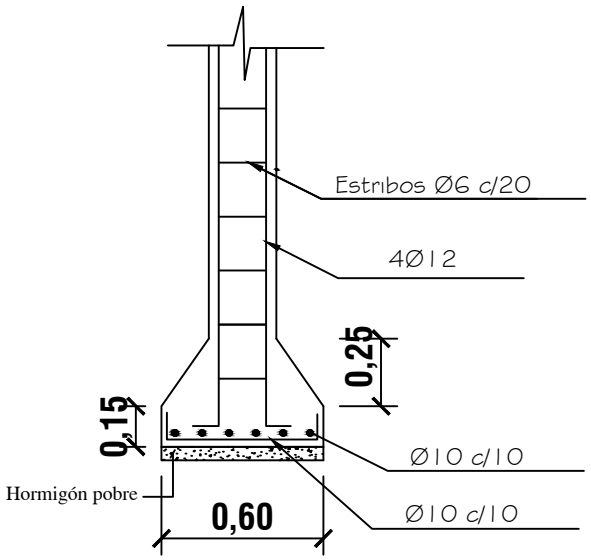

ZAPATA

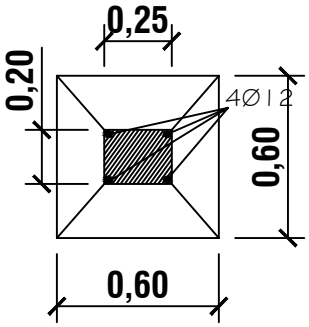

DETALLE DE ZAPATA CON ENCADENADO INFERIOR

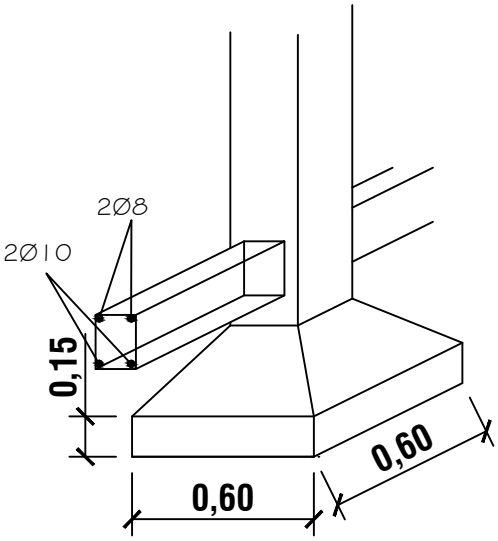

ARMADURA DE ZAPATA

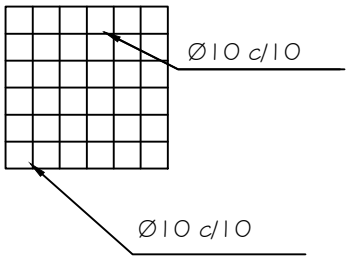

MUNICIPALIDAD DE SAN COSME Y DAMIAN ESCUELA BÁSICA Nº: 5196 MARTIRES DE ACOSTAÑU		10
AULA TIPO - PRE-ESCOLA 5.80 x 6.80 con S.S.H.H	Detalle de pilar y dado de HºAº	Esc: 1.25

DETALLE DE PILAR DE GALERÍA

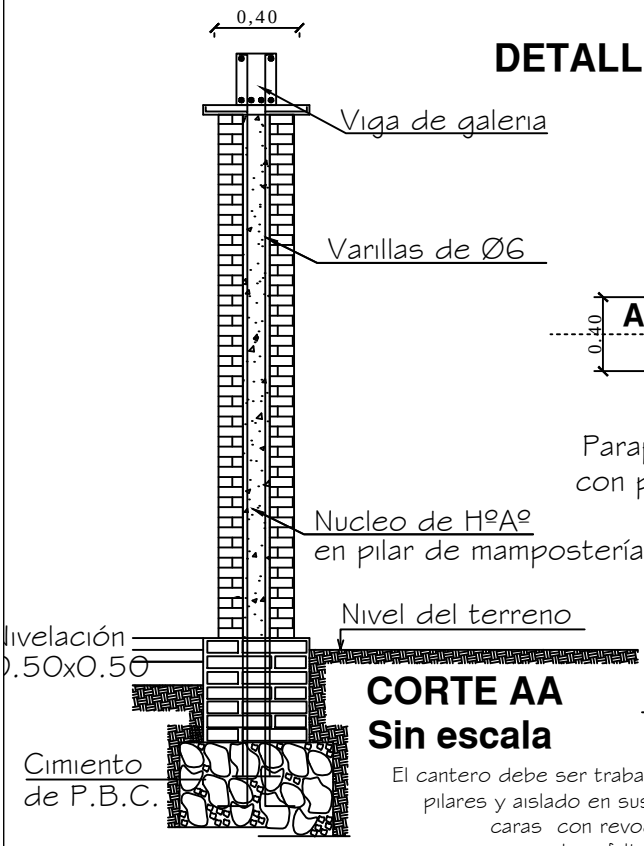

CORTE AA
Sin escala

El cantero debe ser trabado a los pilares y aislado en sus cuatro caras con revoque 1:3 y una mano de asfalto sólido.

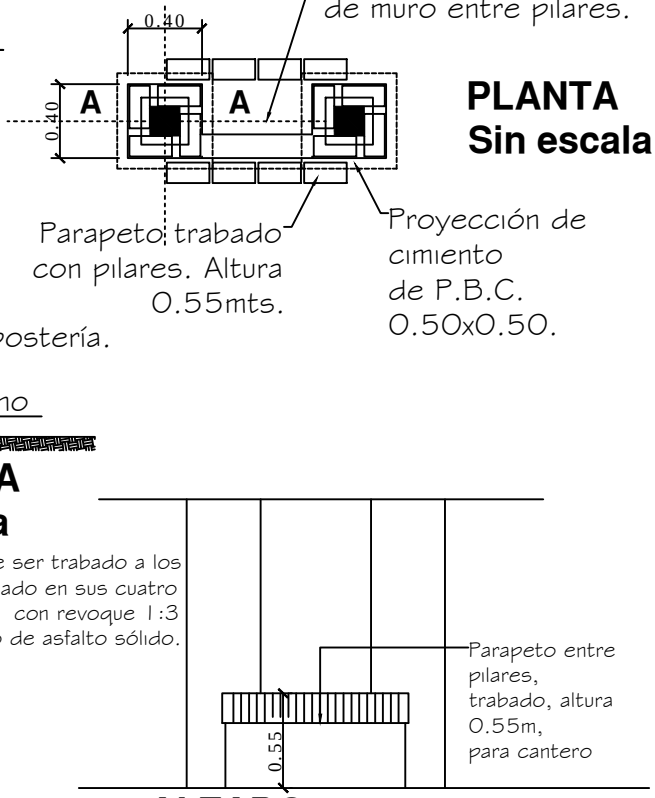

PLANTA
Sin escala

ALZADO
Sin escala

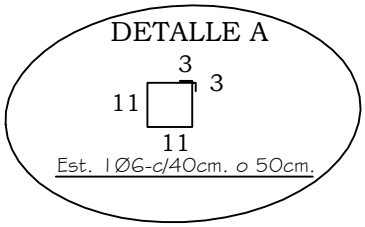

MUNICIPALIDAD DE SAN COSME Y DAMIAN ESCUELA BÁSICA Nº: 5196 MARTIRES DE ACOSTAÑU		11
AULA TIPO - PRE-ESCOLA 5.80 x 6.80 con S.S.H.H	Detalle de Pilares	

ENCADENADO SUPERIOR E INFERIOR PARA MURO DE 0.30 (DOBLE 0.15)

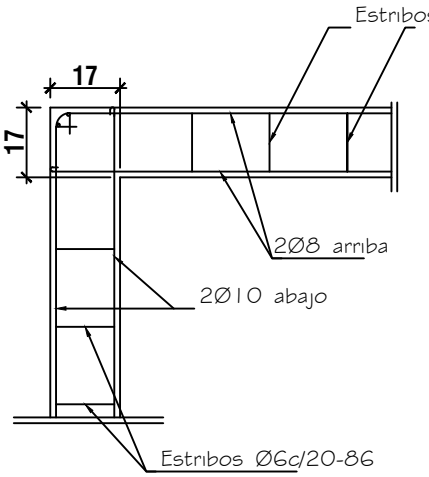

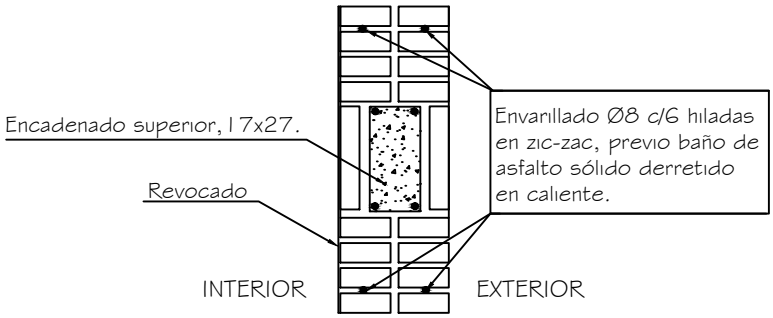

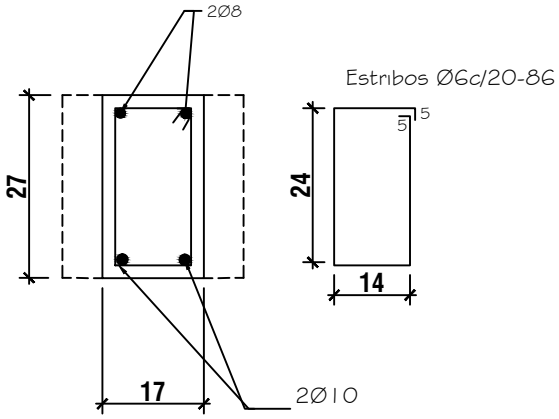

ENCADENADO SUPERIOR E INFERIOR PARA MURO DE 0.15

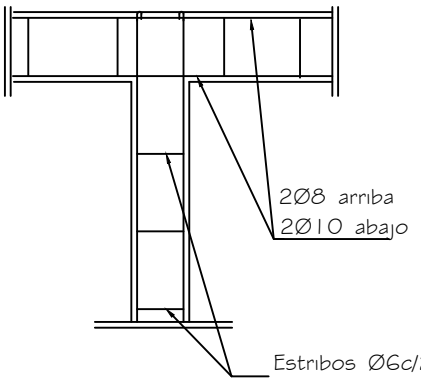

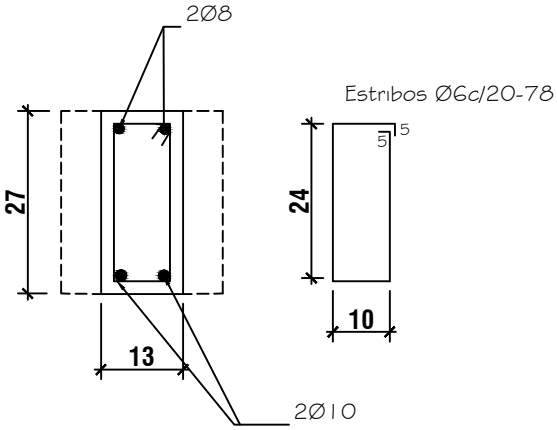

MUNICIPALIDAD DE SAN COSME Y DAMIAN ESCUELA BÁSICA Nº: 5196 MARTIRES DE ACOSTAÑU		12
AULA TIPO - PRE-ESCOLA 5.80 x 6.80 con S.S.H.H	Detalle de encademados superiores e inferiores	

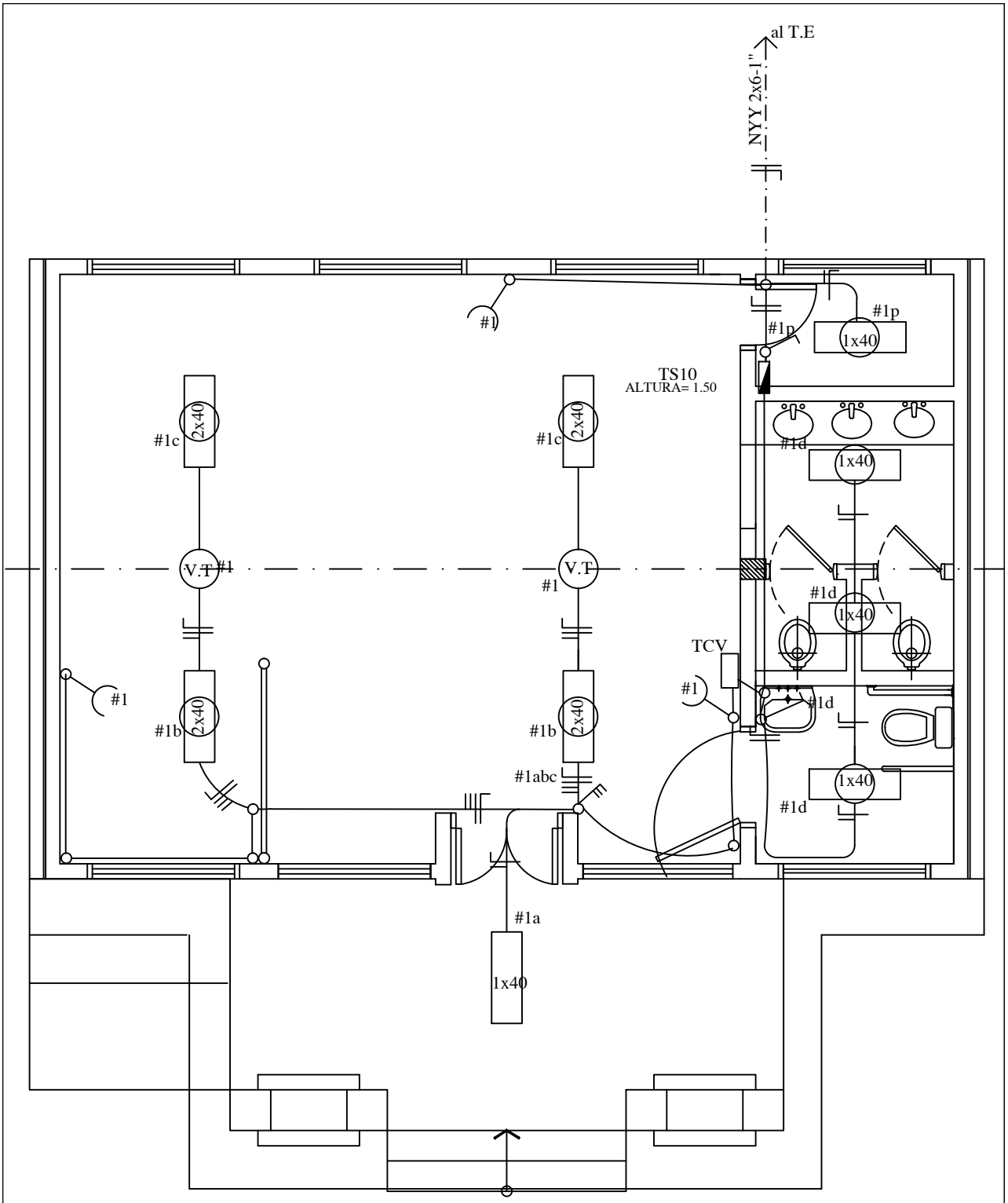

MUNICIPALIDAD DE SAN COSME Y DAMIAN ESCUELA BÁSICA Nº: 5196 MARTIRES DE ACOSTAÑU		13
AULA TIPO - PRE-ESCOLA 5.80 x 6.80 con S.S.H.H	Planta de Instalacion Electrica	Esc: 1.50

CUADRO DE CARGA DEL TS10

Circuitos	Fluorescentes		Tomas	Otras Cargas	Total
	1x40w	2x40w			
#1	5	4	4	2 (V.T)	1.500
CARGA TOTAL					1.500 W

ESQUEMA DEL TS 6

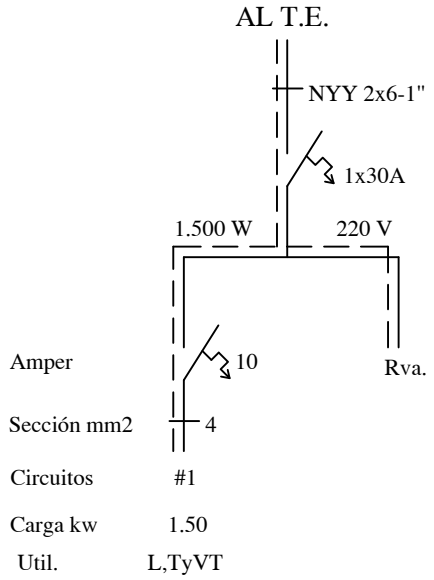

OBSERVACION:
LOS ELECTRODUCTOS NO ACOTADOS SON DE 5/8".
LOS CONDUCTORES NO ACOTADOS SON DE 2mm2.
LOS FLUORESCENTES DEBEN DE TENER EL FACTOR DE POTENCIA CORREGIDO.(CAPACITORES 1 POR CADA ARTEFACTO)
LOS T.C.V. SON TABLEROS DE COMANDO DE VENTILADORES Y DEBEN IR EMBUTIDOS Y CONTENIDOS EN UNA CAJA DE METAL.
LOS VENTILADORES DE TECHO DEBEN ESTAR COLGADOS POR ENCIMA DE LOS EQUIPOS FLUORESCENTES PARA EVITAR SOMBRAS, POR LO MENOS 20 CMS.

MUNICIPALIDAD DE SAN COSME Y DAMIAN ESCUELA BÁSICA Nº: 5196 MARTIRES DE ACOSTAÑU		14
AULA TIPO - PRE-ESCOLA 5.80 x 6.80 con S.S.H.H	Planta de Instalacon Eléctrica	Esc: 1.50

Planta inst. desague cloacal esc. 1:50

Obs.: La pend. de las cañerías deberán ser 2%

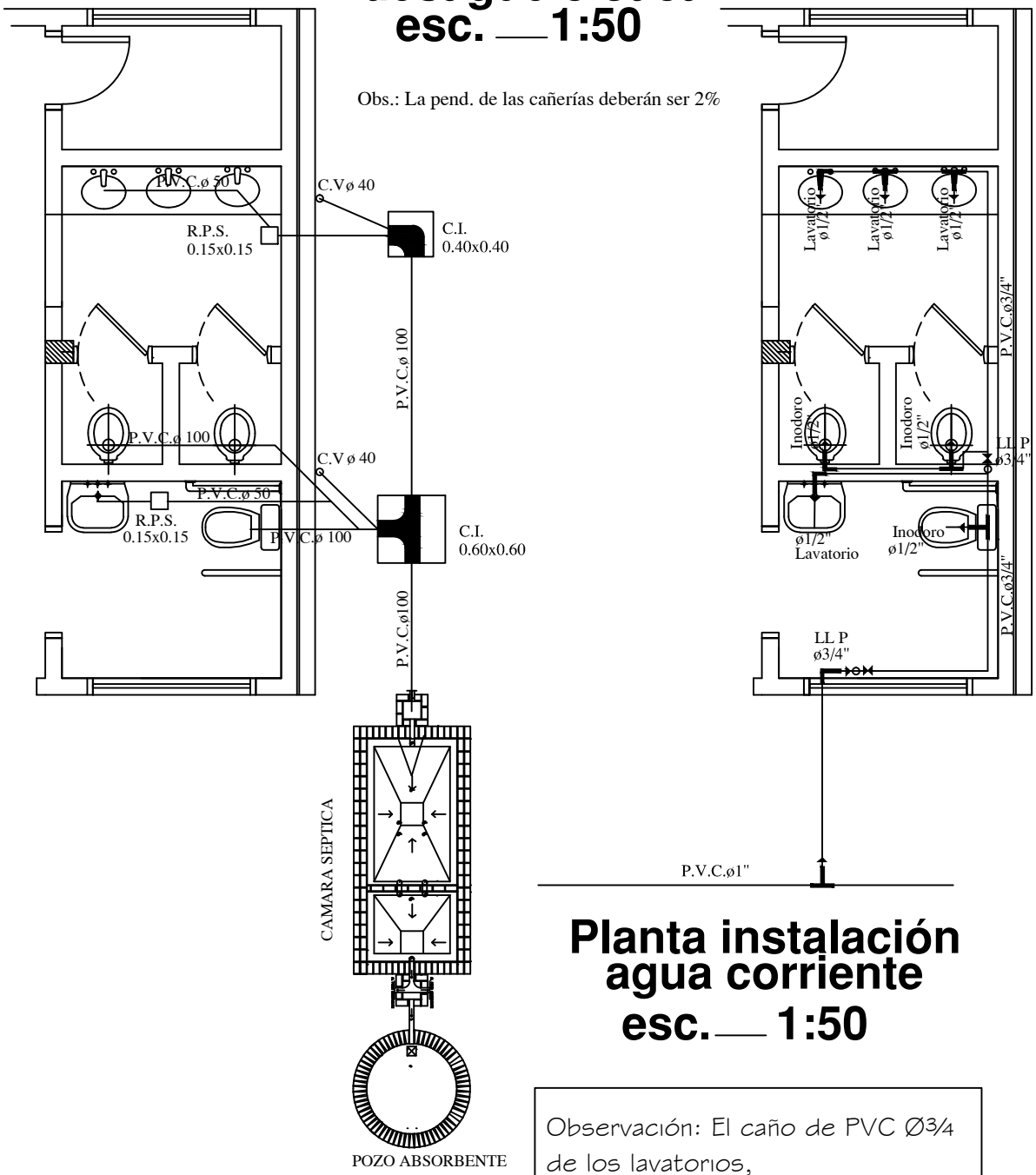

Planta instalación agua corriente esc. 1:50

Observación: El caño de PVC Ø3/4 de los lavatorios, deben estar a 20cm del zócalo.

MUNICIPALIDAD DE SAN COSME Y DAMIAN ESCUELA BÁSICA Nº: 5196 MARTIRES DE ACOSTAÑU		15
AULA TIPO - PRE-ESCOLA 5.80 x 6.80 con S.S.H.H	Instalación Cloacal y Agua Corriente	Esc: 1.50

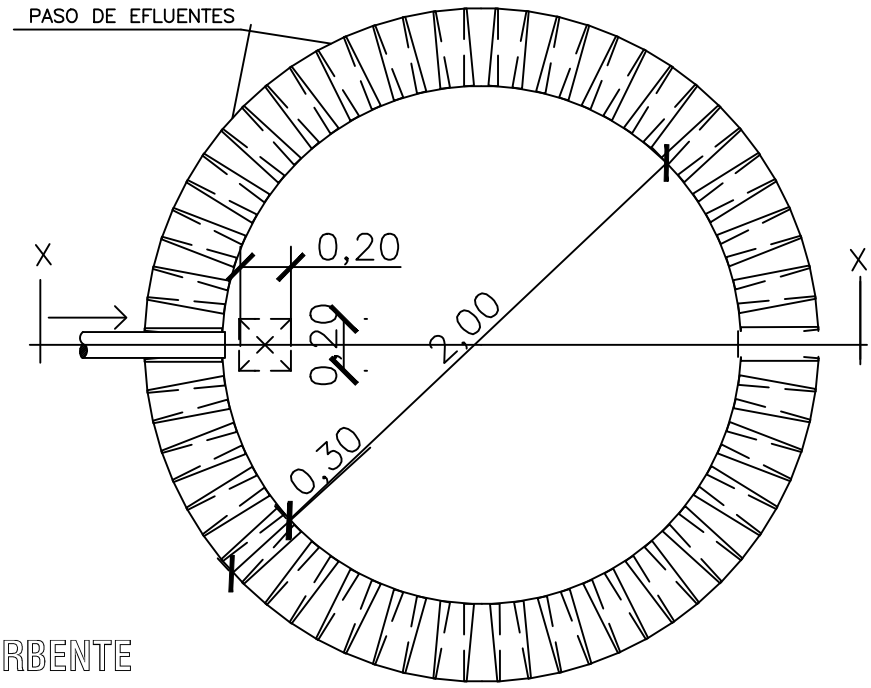

PLANTA
POZO ABSORBENTE

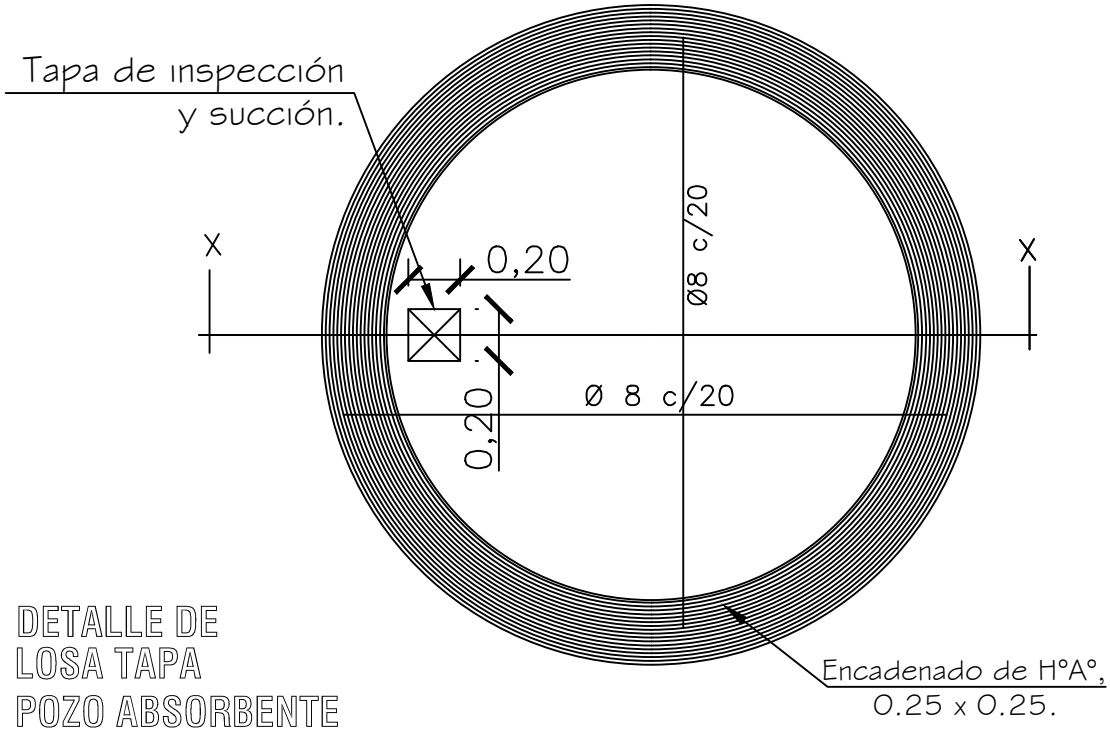

DETALLE DE
LOSA TAPA
POZO ABSORBENTE

MUNICIPALIDAD DE SAN COSME Y DAMIAN ESCUELA BÁSICA Nº: 5196 MARTIRES DE ACOSTAÑU		16
AULA TIPO - PRE-ESCOLA 5.80 x 6.80 con S.S.H.H	Detalle de Pozo ceigo	Sin escala

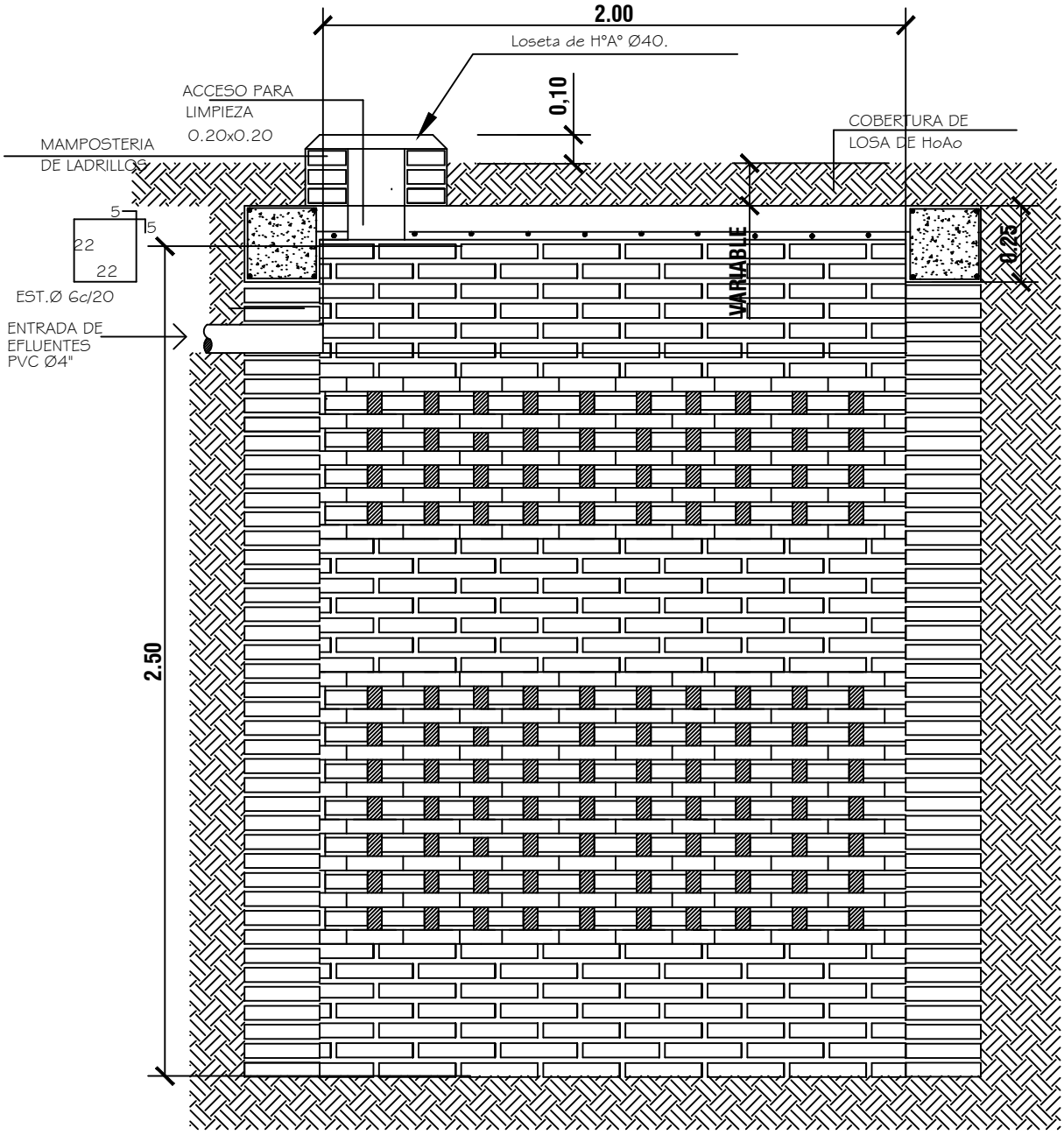

POZO ABSORBENTE

CORTE X-X

ESC. 1:20

MUNICIPALIDAD DE SAN COSME Y DAMIAN ESCUELA BÁSICA Nº: 5196 MARTIRES DE ACOSTAÑU		17
AULA TIPO - PRE-ESCOLA 5.80 x 6.80 con S.S.H.H	Detalle de pozo ciego	Esc: 1.20

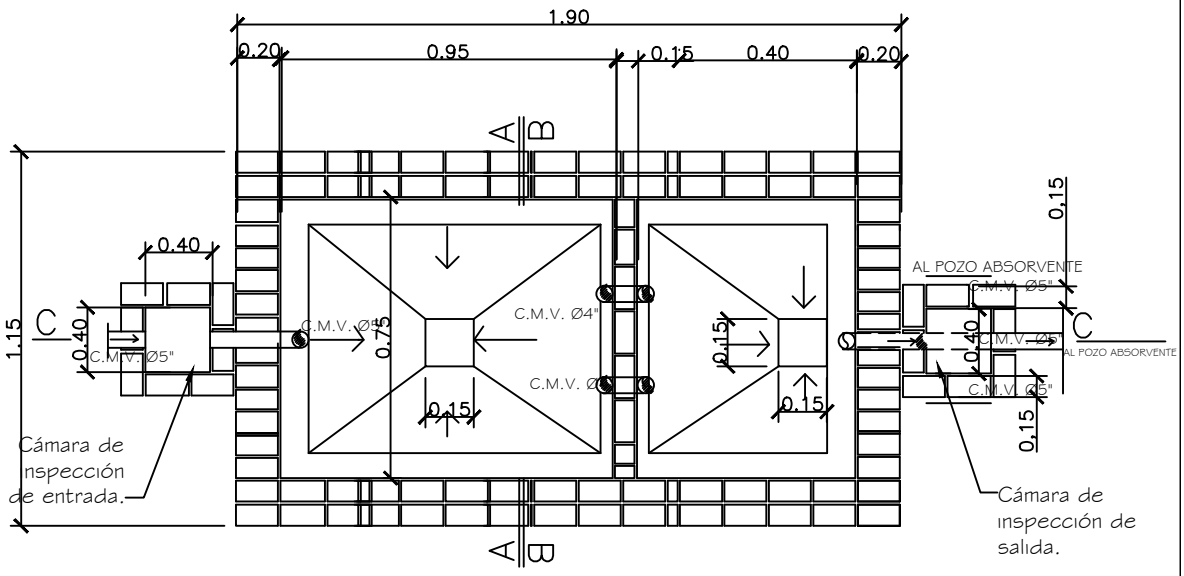

PLANTA CAMARA SEPTICA
Sin escala

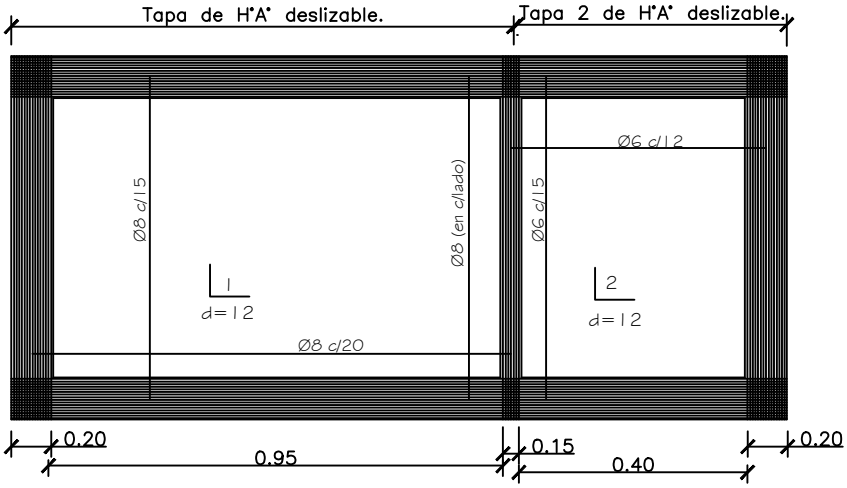

DETALLE DE LOSA TAPA CAMARA SEPTICA
Sin escala

MUNICIPALIDAD DE SAN COSME Y DAMIAN ESCUELA BÁSICA Nº: 5196 MARTIRES DE ACOSTAÑU		18
AULA TIPO - PRE-ESCOLA 5.80 x 6.80 con S.S.H.H	Detalle de Cámara Séptica	Sin escala

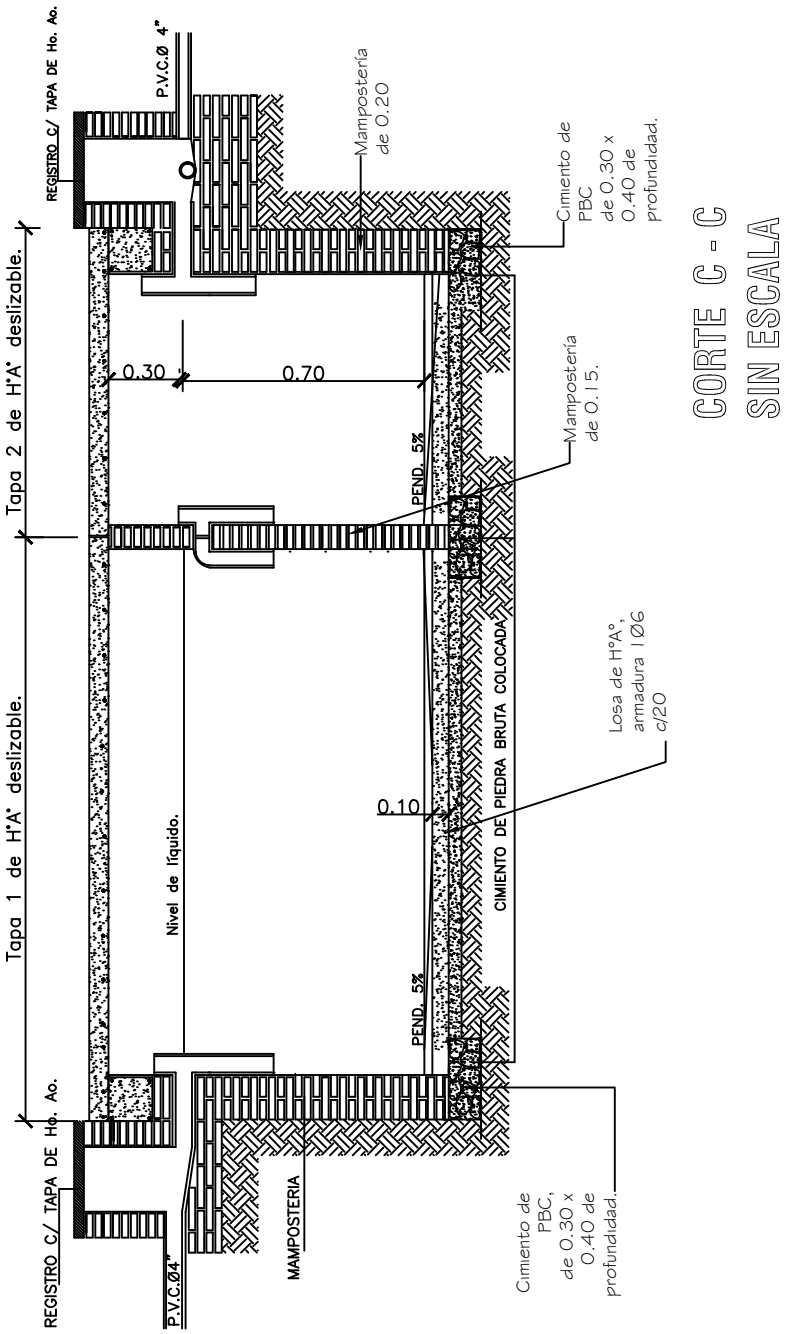

CORTE C - C
SIN ESCALA

MUNICIPALIDAD DE SAN COSME Y DAMIAN ESCUELA BÁSICA Nº: 5196 MARTIRES DE ACOSTAÑU		19
AULA TIPO - PRE-ESCOLA 5.80 x 6.80 con S.S.H.H	Detalle de Cámara séptica	Esc: 1.50

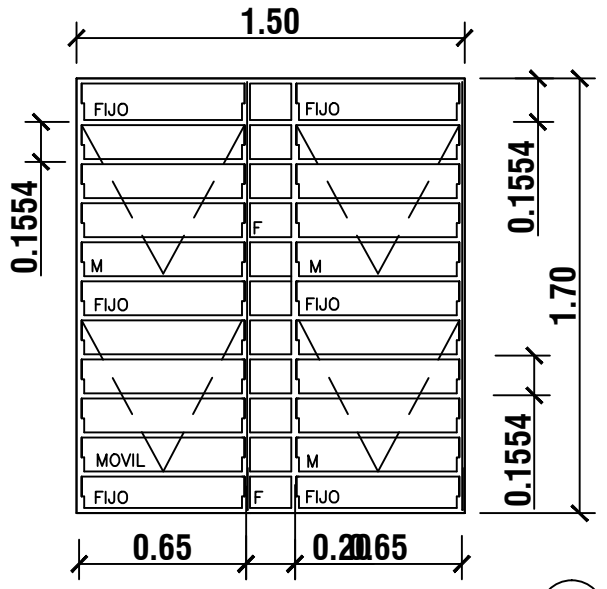

V1

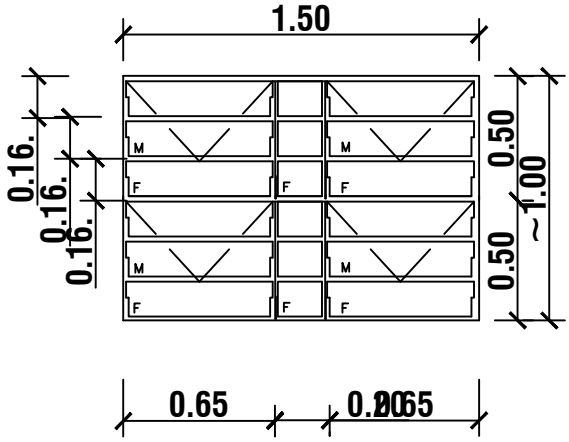

MOVIL
FIJO

V2

DETALLE DE BALANCINES

M:
F:

OBS.: COLOCAR LOS BALANCINES EN LA PARTE INTERNA DE LOS MUROS DE MAMPOSTERÍA, PARA EVITAR QUE LOS COMANDOS TOPEN CON LOS MISMOS.

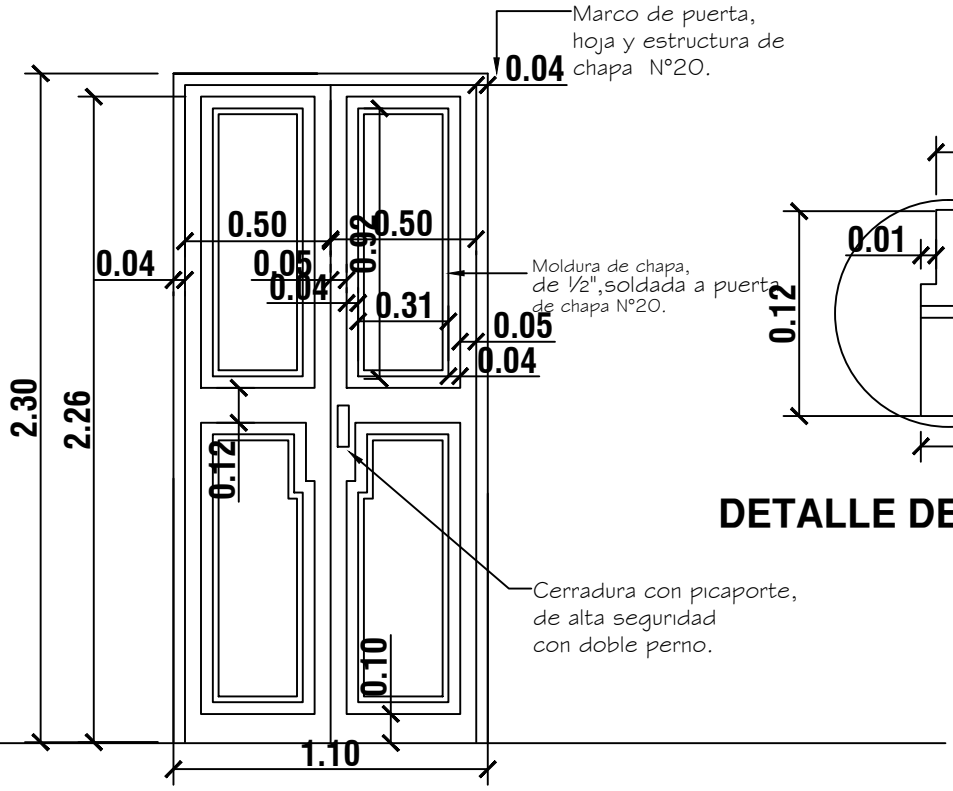

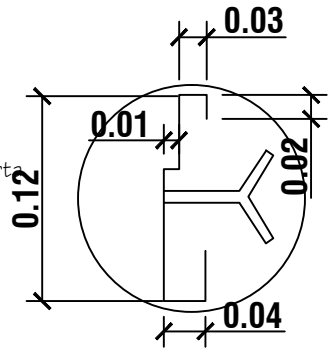

DETALLE DE MARCO

DETALLE DE PUERTA DE ACCESO

MUNICIPALIDAD DE SAN COSME Y DAMIAN ESCUELA BÁSICA Nº: 5196 MARTIRES DE ACOSTAÑU		20
AULA TIPO - PRE-ESCOLA 5.80 x 6.80 con S.S.H.H	Detalle de Aberturas Metálicas	Esc: 1.20

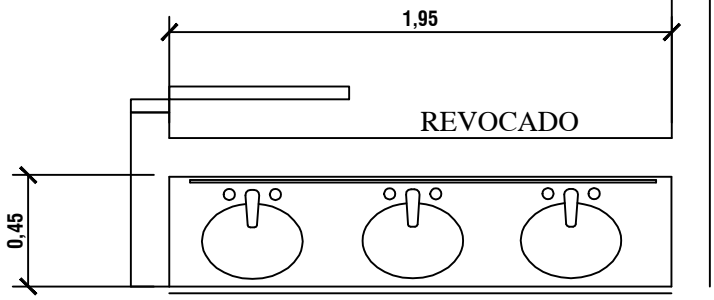

PLANTA

observacion:

1. LA MESADA DE GRANITO CON 3 LAVATORIOS DE EMPOTRAR MONTAJE SUPERIOR Y 3 JABONERAS
2. LLEVA 2 INODOROS TAMAÑO NORMAL CON ADAPTADOR PARA PEQUEÑOS
2. LAS GRIFERIA VAN POR LA PARED

BAÑO INCLUSIVO

1. LAVATORIO SIN PEDESTAL CON UNA JABONERA
2. UN INODORO TAMAÑO NORMAL CON ADAPTADOR PARA PEQUEÑOS CON UNA DUCHA ELECTRICA

OTROS ARTEFACTOS A COLOCAR: 3 PORTAPAPEL 3 TOHALLERAS

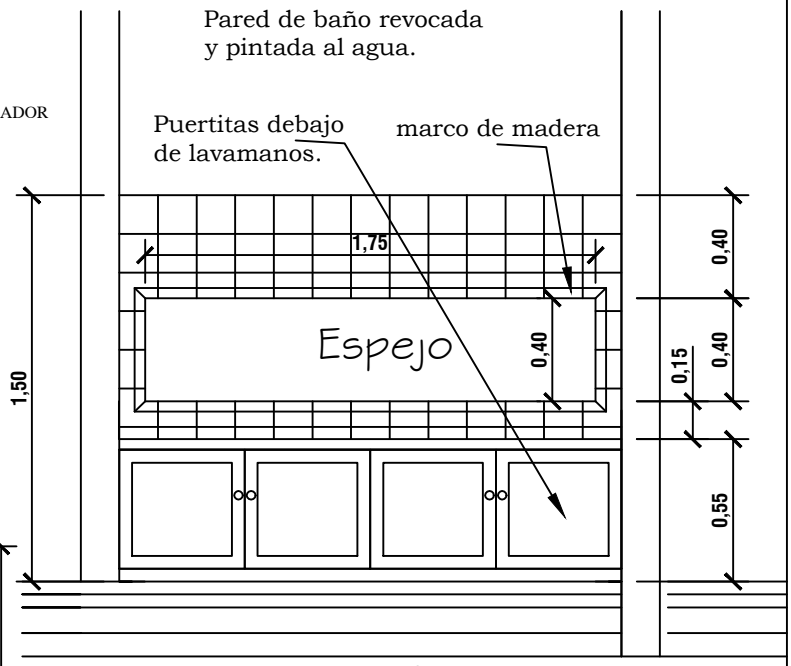

ALZADO

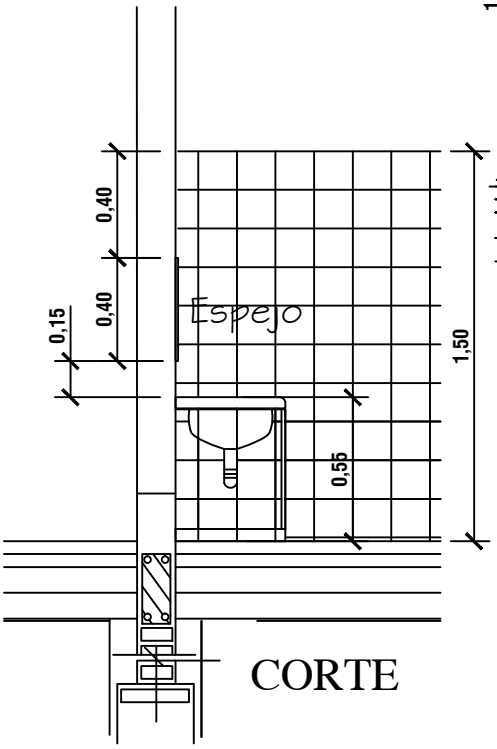

CORTE

MUNICIPALIDAD DE SAN COSME Y DAMIAN ESCUELA BÁSICA Nº: 5196 MARTIRES DE ACOSTAÑU		21
AULA TIPO - PRE-ESCOLA 5.80 x 6.80 con S.S.H.H	Detalle de mesada de mueble - baño	Esc: 1.25

TIRANTE DE H°A° DE 2" x 6"

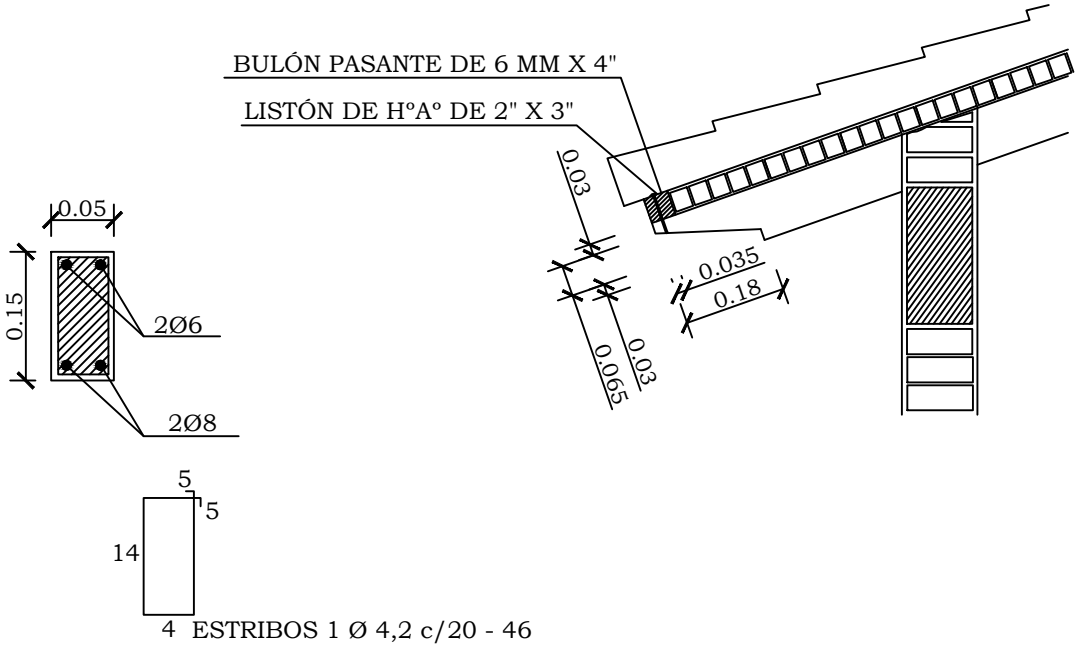

LOSA DE Hº Aº SOBRE PUERTA

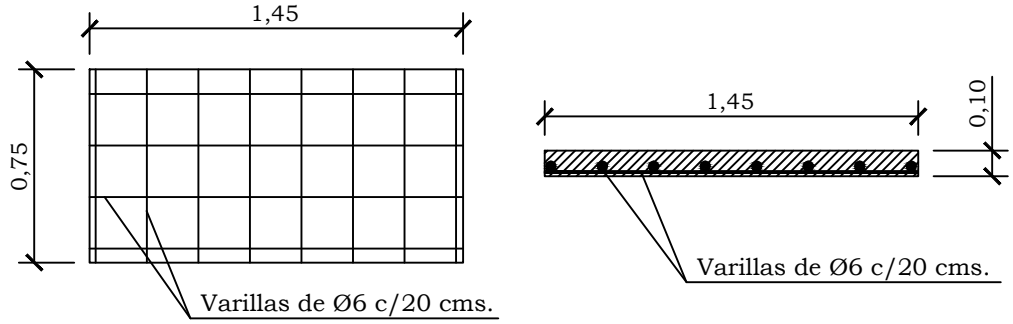

MUNICIPALIDAD DE SAN COSME Y DAMIAN ESCUELA BÁSICA Nº: 5196 MARTIRES DE ACOSTAÑU		22
AULA TIPO - PRE-ESCOLA 5.80 x 6.80 con S.S.H.H	Detalles varios	Esc: 1.25

UBICACIÓN DEL PIZARRÓN

Esc.: 1/50

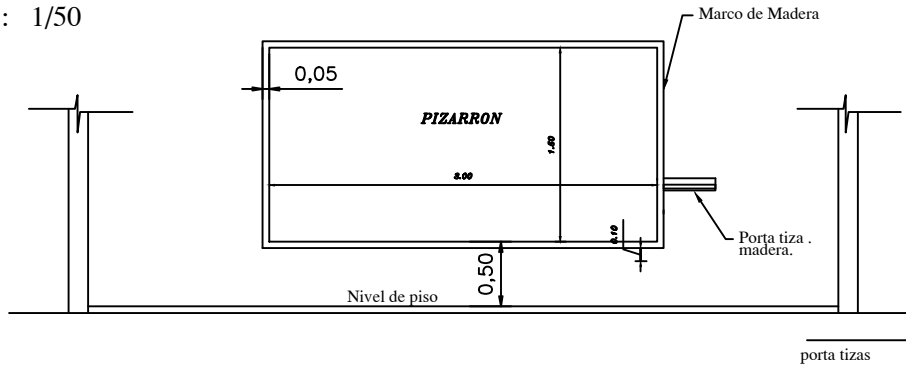

ALZADO FRONTAL

Esc.: 1/50

CORTE A

Esc.: 1/50

CONSTRUCCION DE PIZARRON EMPOTRADO EN MURO

ESPECIFICACIONES TECNICAS

* 1- Sobre el muro de ladrillo marcar las dimenciones recomendadas

* 2- En la zona de pizarrón propiamente, aplicar una azotada con hidrófugo(ceresita), posteriormente revoque con mortero cemento-arena(1:3), y aplicación de tres manos de enduido plastico, con textura de terminación luego de la cantidad de alizado necesarios.

* 3- Aplicar sellador o fijador plástico, posteriormente aplicar tres manos de pintura sintética para pizarrón color verde pizarra, en el marco y portatiza luego del mismo proseso pintura sitéticas color gris.

MUNICIPALIDAD DE SAN COSME Y DAMIAN ESCUELA BÁSICA Nº: 5196 MARTIRES DE ACOSTAÑU		23
AULA TIPO - PRE-ESCOLA 5.80 x 6.80 con S.S.H.H	Detalle de Pizzarrón	