Ministerio Público
República del Paraguay
DIRECCION DE OBRAS Y PROYECTOS

Pcas - Perchero casillero

Medidas:2,00 m x 0.58 m; alto 0.40 m

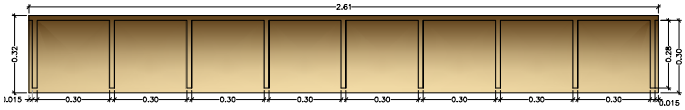

PLANTA

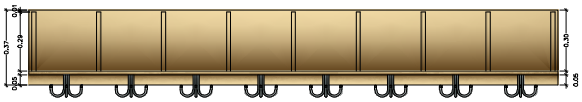

VISTA FRONTAL

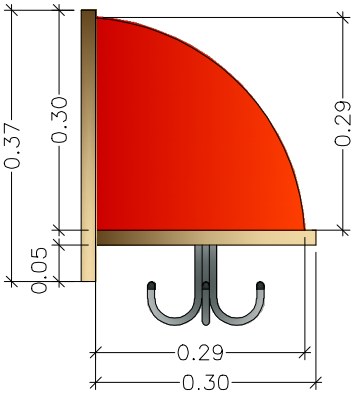

VISTA LATERAL

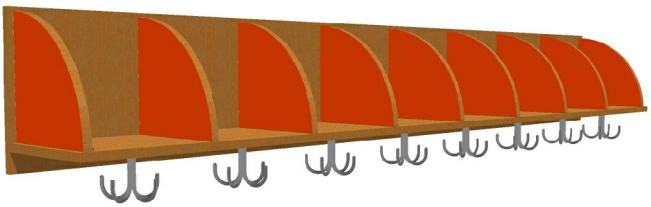

PERSPECTIVA

ESPECIFICACIÓN TÉCNICA:

Base de placas melaminicas de baja presión de 25mm. de espesor, terminación con láminas de madera de paraiso, canteado en madera maciza de paraiso. La fijación se hará mediante el uso de tornillos específicos para dichas placas y lo suficientemente resistente para soportar alto impacto.

Respaldo de placas melaminicas de baja presión de 25mm. de espesor, terminación con láminas de madera de paraiso, canteado en madera maciza de paraiso. La fijación se hará mediante el uso de tornillos específicos para dichas placas y lo suficientemente resistente para soportar alto impacto.

Separador con placas melaminicas de baja presión de 25mm. de espesor, terminación con láminas de formicas de color rojo, naranja, verde manzana, verde oscuro, amarillo oscuro o lila, canteado en madera maciza de paraiso. La fijación se hará mediante el uso de tornillos específicos para dichas placas y lo suficientemente resistente para soportar altó impacto.

Las perchas se harán mediante caños de hierro (Fe) de 10mm. de Ø, con tratamiento anticorrosivo y antiferrugoso; terminación con pintura epoxi con base de grafito color metálico claro con punteras de PVC rígido de dos durezas.

OBS:
- **Todas la medidas deberán ser verificadas en obra.**
- **Deberán incluirse todos los elementos que sean necesarios para su correcta ejecución, buen funcionamiento, trabajabilidad y funcionalidad.**
- **Los diferentes colores y las cantidades se especificarán en obra.**
- **Todos los materiales deberán ser de primera calidad y sujeto a verificación del DOP.**