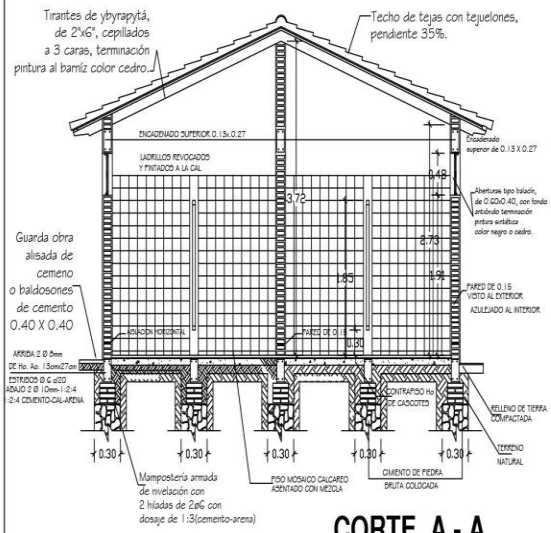

CORTE A - A

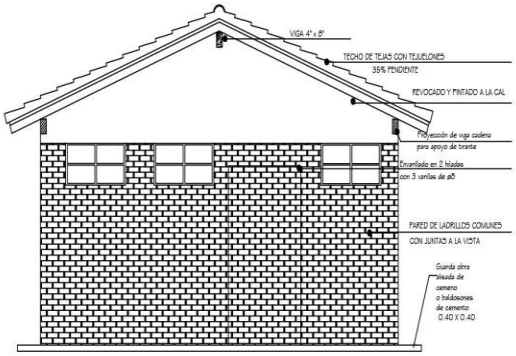

FACHADA

MUNICIPALIDAD NUEVA ALBORADA

NORTE:

PROYECTO :

Construccion de baño 4.40x6.15 con techo de tejas

Escuela Básica N° 734 Justin Chaparro

ESCALA :

1/50

FISCAL DE OBRA: ARQ. HUGO VAZQUEZ

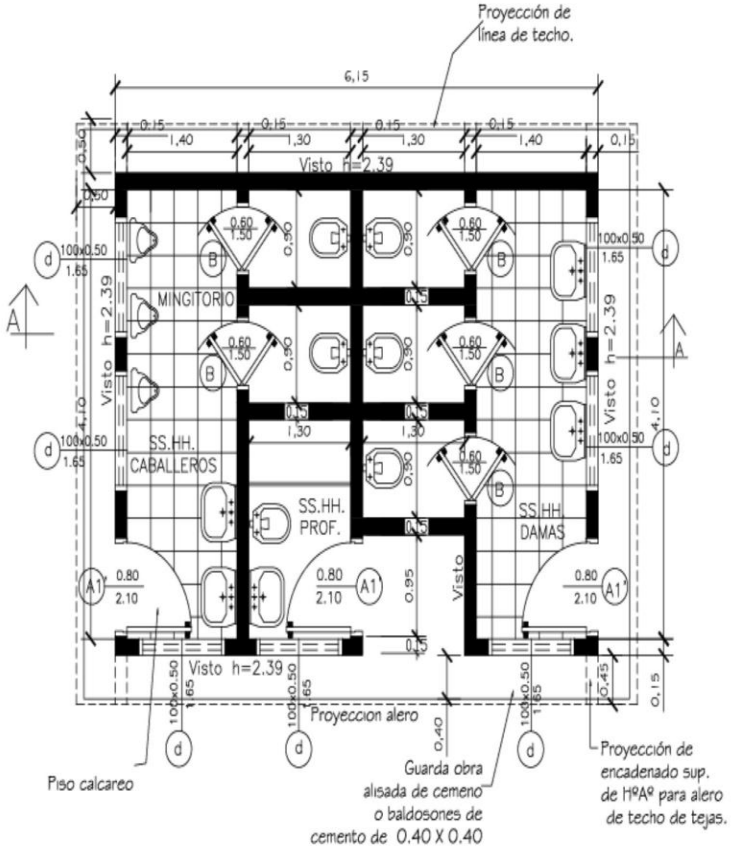

MUNICIPALIDAD NUEVA ALBORADA

NORTE:

PROYECTO :

Construccion de baño 4.40x6.15 con techo de tejas

Escuela Básica N° 734 Justin Chaparro

ESCALA : **1/50**

FISCAL DE OBRA: ARQ. HUGO VAZQUEZ

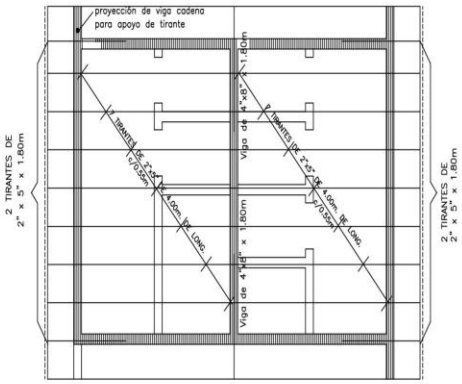

Planta de techo

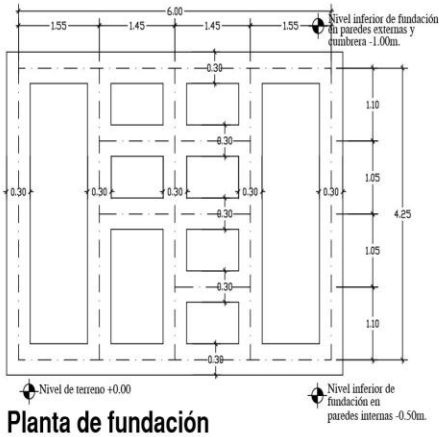

Planta de fundación

MUNICIPALIDAD NUEVA ALBORADA

NORTE:

PROYECTO :
Construccion de baño 4.40x6.15 con techo de tejas
Escuela Básica N° 734 Justin Chaparro

ESCALA :
1/50

FISCAL DE OBRA: ARQ. HUGO VAZQUEZ

Axonometría

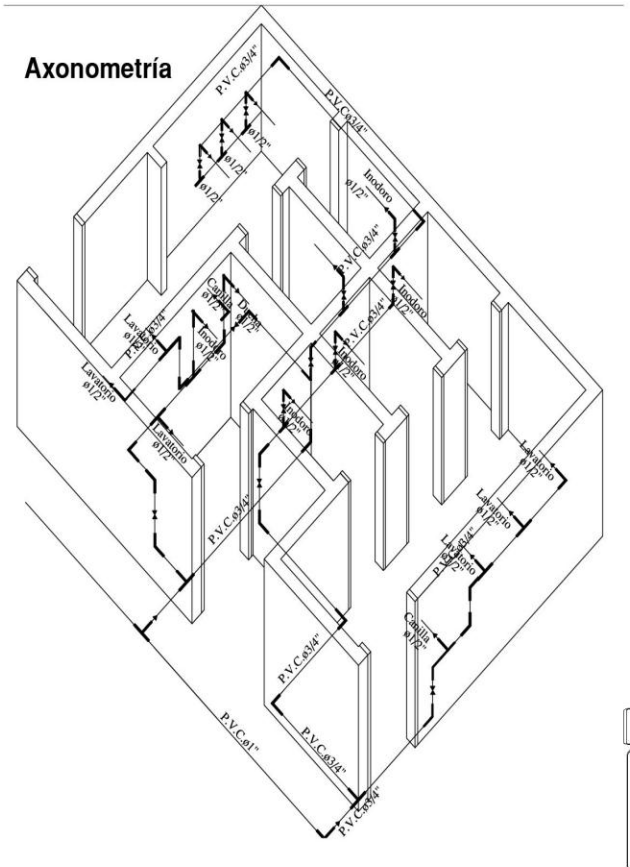

MUNICIPALIDAD NUEVA ALBORADA

NORTE:

PROYECTO :
Construccion de baño 4.40x6.15 con techo de tejas
Escuela Básica N° 734 Justin Chaparro

ESCALA :
1/50

FISCAL DE OBRA: ARQ. HUGO VAZQUEZ

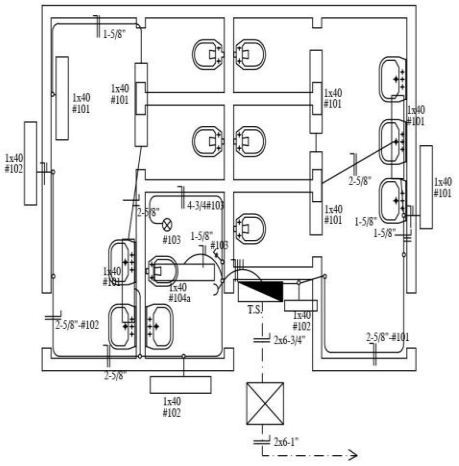

ESQUEMA DEL T.S.

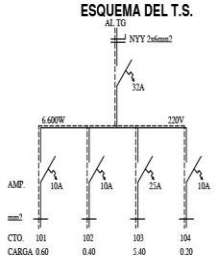

DETALLE DE CARGA T.S.

CTO.	Fluorescentes 1x40w	Tomas Watt	OTRAS CARGAS	T O T A L
#101	6x100			600
#102	4x100			400
#103			5.400	5.400
#104	1x100	1x100		200
T O T A L				6.600 W

MUNICIPALIDAD NUEVA ALBORADA

NORTE:

PROYECTO :

Construccion de baño 4.40x6.15 con techo de tejas

Escuela Básica N° 734 Justin Chaparro

ESCALA :

1/50

FISCAL DE OBRA: ARQ. HUGO VAZQUEZ

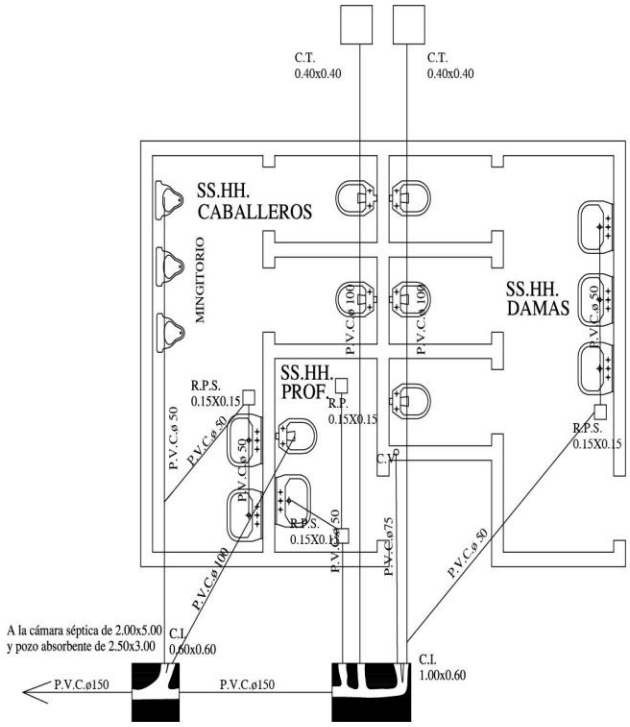

OBS.:

1. La pend. de las cañerías deberán ser del 0.5%
2. En caso de tener el S.S.H.H. en el lindero colocar la cámara tapada dentro del último box pegado al muro del lindero.

Planta Instalación Desagüe Cloacal

MUNICIPALIDAD NUEVA ALBORADA

NORTE:

PROYECTO :
Construccion de baño 4.40x6.15 con techo de tejas
Escuela Básica N° 734 Justin Chaparro

ESCALA :
1/50

FISCAL DE OBRA: ARQ. HUGO VAZQUEZ

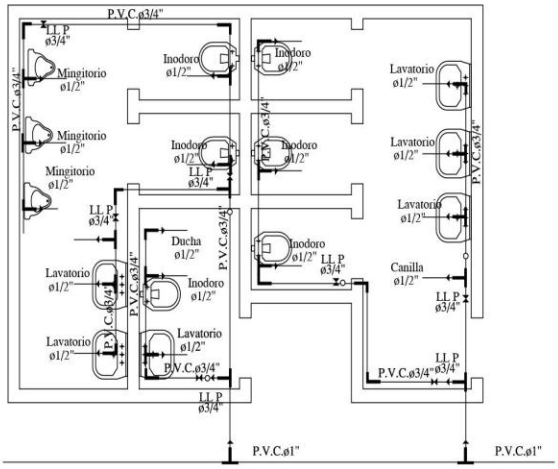

Para cada cisterna de los inodoros se debera colocar una llave de paso

MUNICIPALIDAD NUEVA ALBORADA

NORTE:

PROYECTO :
Construccion de baño 4.40x6.15 con techo de tejas
Escuela Básica N° 734 Justin Chaparro

ESCALA :
1/50

FISCAL DE OBRA: ARQ. HUGO VAZQUEZ

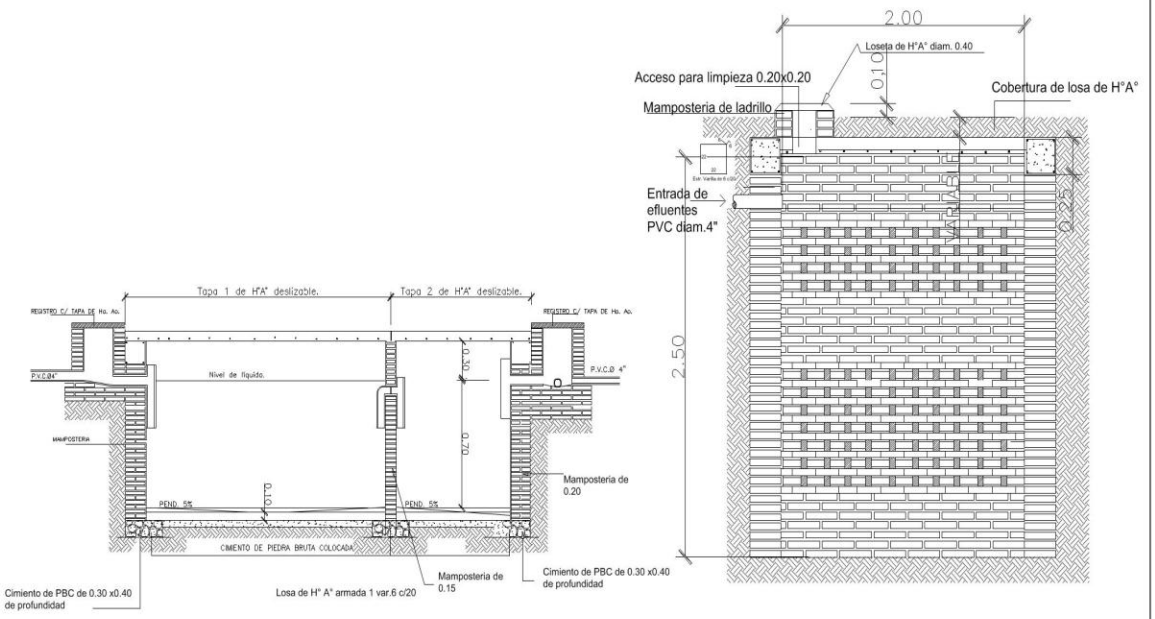

MUNICIPALIDAD NUEVA ALBORADA

NORTE:

PROYECTO :
Construccion de baño 4.40x6.15 con techo de tejas
Escuela Básica N° 734 Justin Chaparro

ESCALA : **1/50**

FISCAL DE OBRA: ARQ. HUGO VAZQUEZ

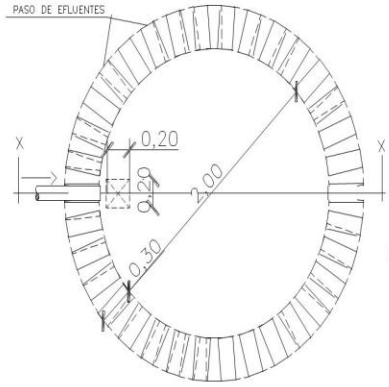

PLANTA POZO ABSORVENTE

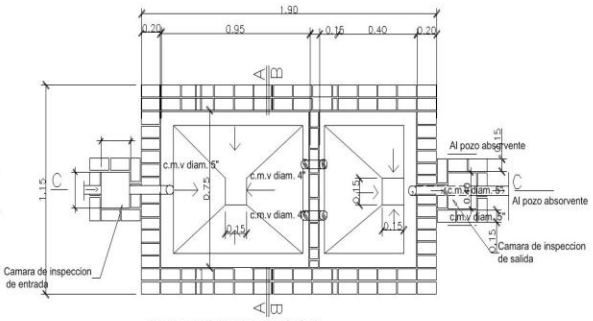

PLANTA CAMARA SEPTICA

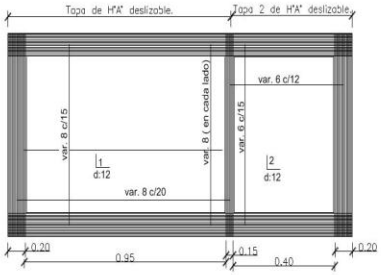

DETALLE DE LOSA TAPA CAMARA SEPTICA

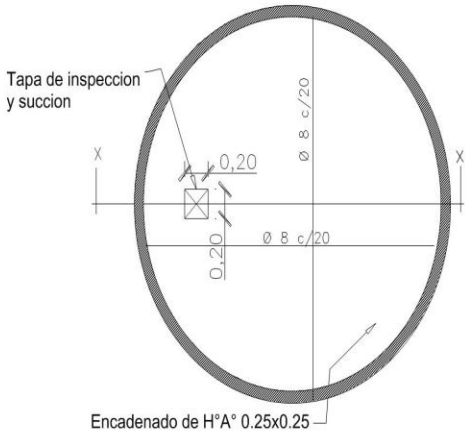

MUNICIPALIDAD NUEVA ALBORADA

NORTE:

PROYECTO :

Construccion de baño 4.40x6.15 con techo de tejas

Escuela Básica N° 734 Justin Chaparro

ESCALA : **1/50**

FISCAL DE OBRA: ARQ. HUGO VAZQUEZ