MUNICIPALIDAD DE CAPITÁN MIRANDA

PROYECTO:REMODELACIÓN DE VEREDA, MURALLA Y PÓRTICO DEL COLEGIO MOISÉS BERTONI.
DIRECCIÓN: CALLE MOISÉS S. BERTONI E/ DEFENSORES DEL CHACO.
TEMA:PLANO DE UBICACIÓN

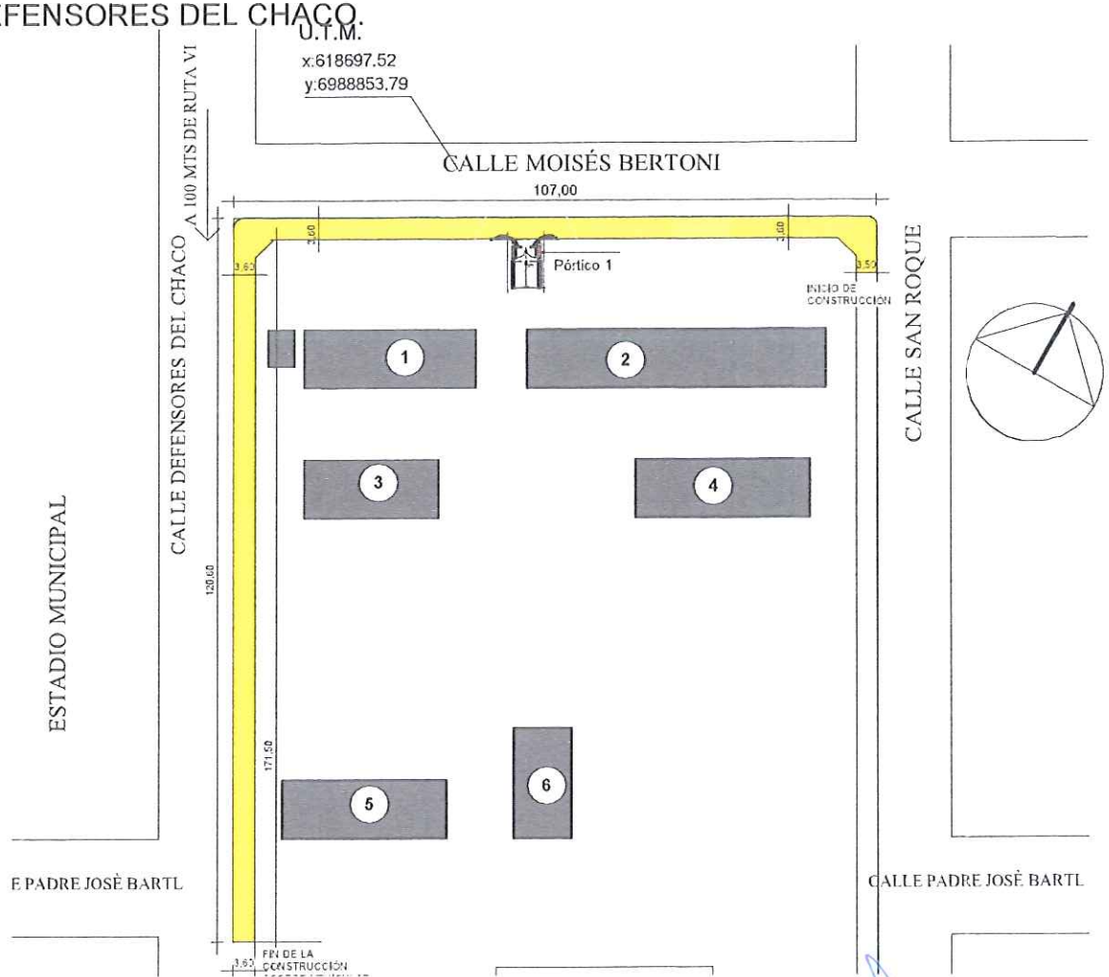

FIRMA DE INTENDENTE MUNICIPAL

FIRMA DE PRESIDENTE DE LA JUNTA MUNICIPAL

FIRMA DE PROFESIONAL

01

Esc.:1/75

MUNICIPALIDAD DE CAPITÁN MIRANDA

PROYECTO:REMODELACIÓN DE VEREDA, MURALLA Y PÓRTICO DEL COLEGIO MOISÉS BERTONI.
DIRECCIÓN: CALLE MOISÉS S. BERTONI E/ DEFENSORES DEL CHACO.
TEMA:PLANTA DE VEREDA Y MURALLA.

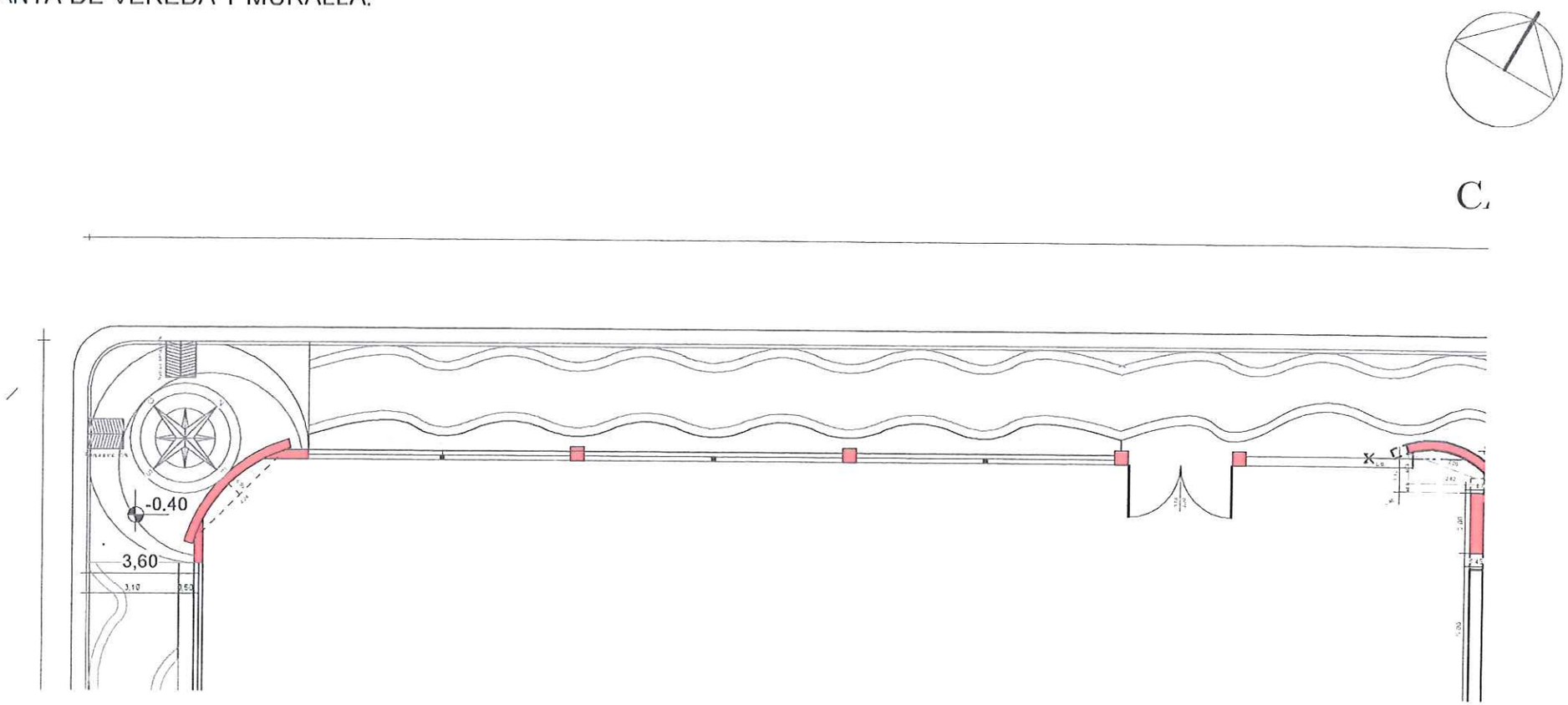

FIRMA DE INTENDENTE MUNICIPAL.	FIRMA DE PRESIDENTE DE LA JUNTA MUNICIPAL	FIRMA DE PROFESIONAL	02
			Esc.:1/75

MUNICIPALIDAD DE CAPITÁN MIRANDA

PROYECTO:REMODELACIÓN DE VEREDA, MURALLA Y PÓRTICO DEL COLEGIO MOISÉS BERTONI.
DIRECCIÓN: CALLE MOISÉS S. BERTONI E/ DEFENSORES DEL CHACO.
TEMA:PLANTA DE VEREDA Y MURALLA.

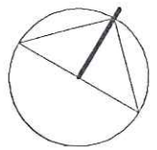

1OISÉS BERTONI

107,00

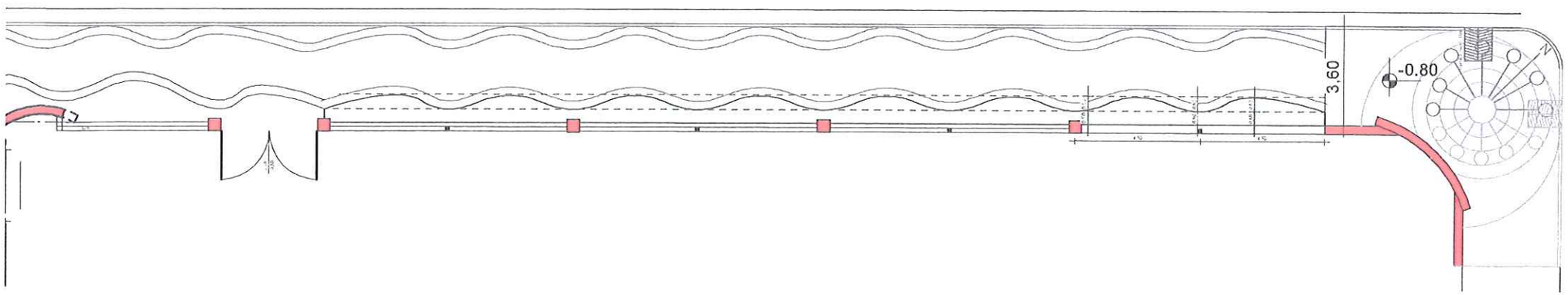

			03
FIRMA DE INTENDENTE MUNICIPAL.	FIRMA DE PRESIDENTE DE LA JUNTA MUNICIPAL	FIRMA DE PROFESIONAL	Esc.:1/400

PROYECTO:REMODELACIÓN DE VEREDA, MURALLA Y PÓRTICO DEL COLEGIO MOISÉS BERTONI.
DIRECCIÓN: CALLE MOISÉS S. BERTONI E/ DEFENSORES DEL CHACO.
TEMA:PLANTA DE VEREDA Y MURALLA.

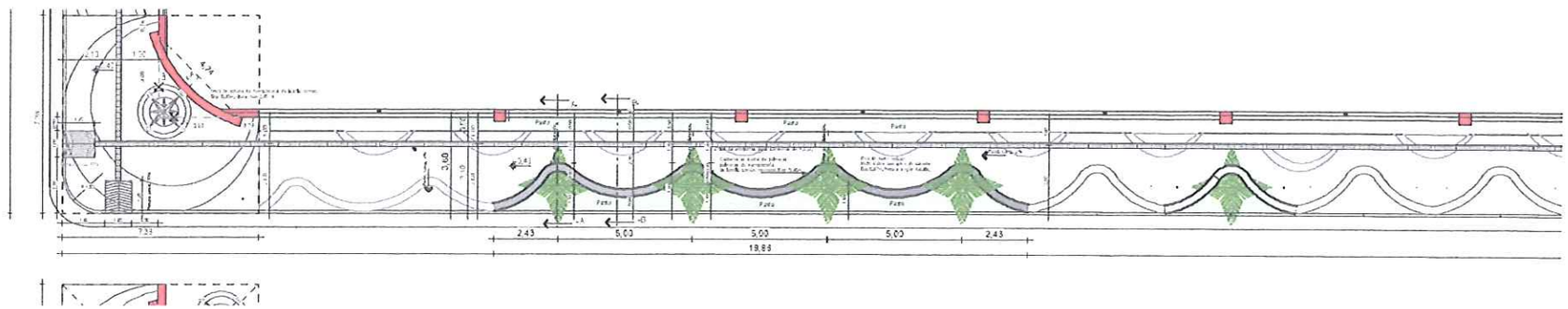

FIRMA DE INTENDENTE MUNICIPAL.	FIRMA DE PRESIDENTE DE LA JUNTA MUNICIPAL	FIRMA DE PROFESIONAL Pedro González Thiebaud ARQUITECTO Reg. Prof. N° 5.733	04 Esc.: 1/400

PROYECTO:REMODELACIÓN DE VEREDA, MURALLA Y PÓRTICO DEL COLEGIO MOISÉS BERTONI.
DIRECCIÓN: CALLE MOISÉS S. BERTONI E/ DEFENSORES DEL CHACO.
TEMA:PLANTA DE VEREDA Y MURALLA.

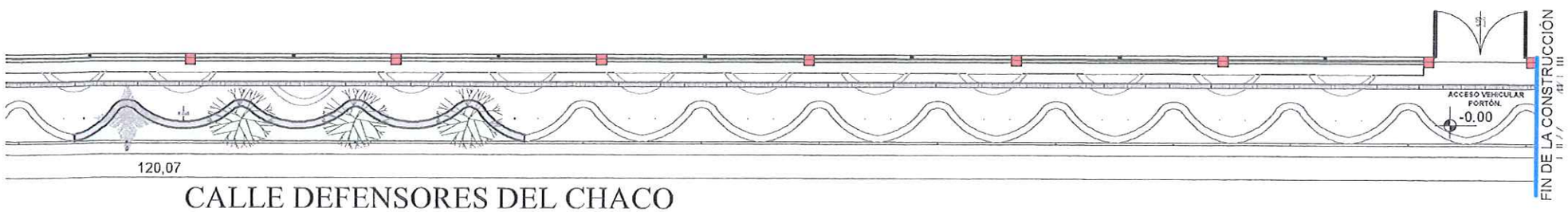

CALLE DEFENSORES DEL CHACO

FIRMA DE INTENDENTE MUNICIPAL.	FIRMA DE PRESIDENTE DE LA JUNTA MUNICIPAL	FIRMA DE PROFESIONAL	05
			Esc.:1/400

Pedro González Tidabeaud

PROYECTO:REMODELACIÓN DE VEREDA, MURALLA Y PÓRTICO DEL COLEGIO MOISÉS BERTONI.
DIRECCIÓN: CALLE MOISÉS S. BERTONI E/ DEFENSORES DEL CHACO.
TEMA:DETALLE DE VEREDA TIPO 1 SOBRE LA CALLE Moisés Beroni

CALLE MOISÉS S. BERTONI.

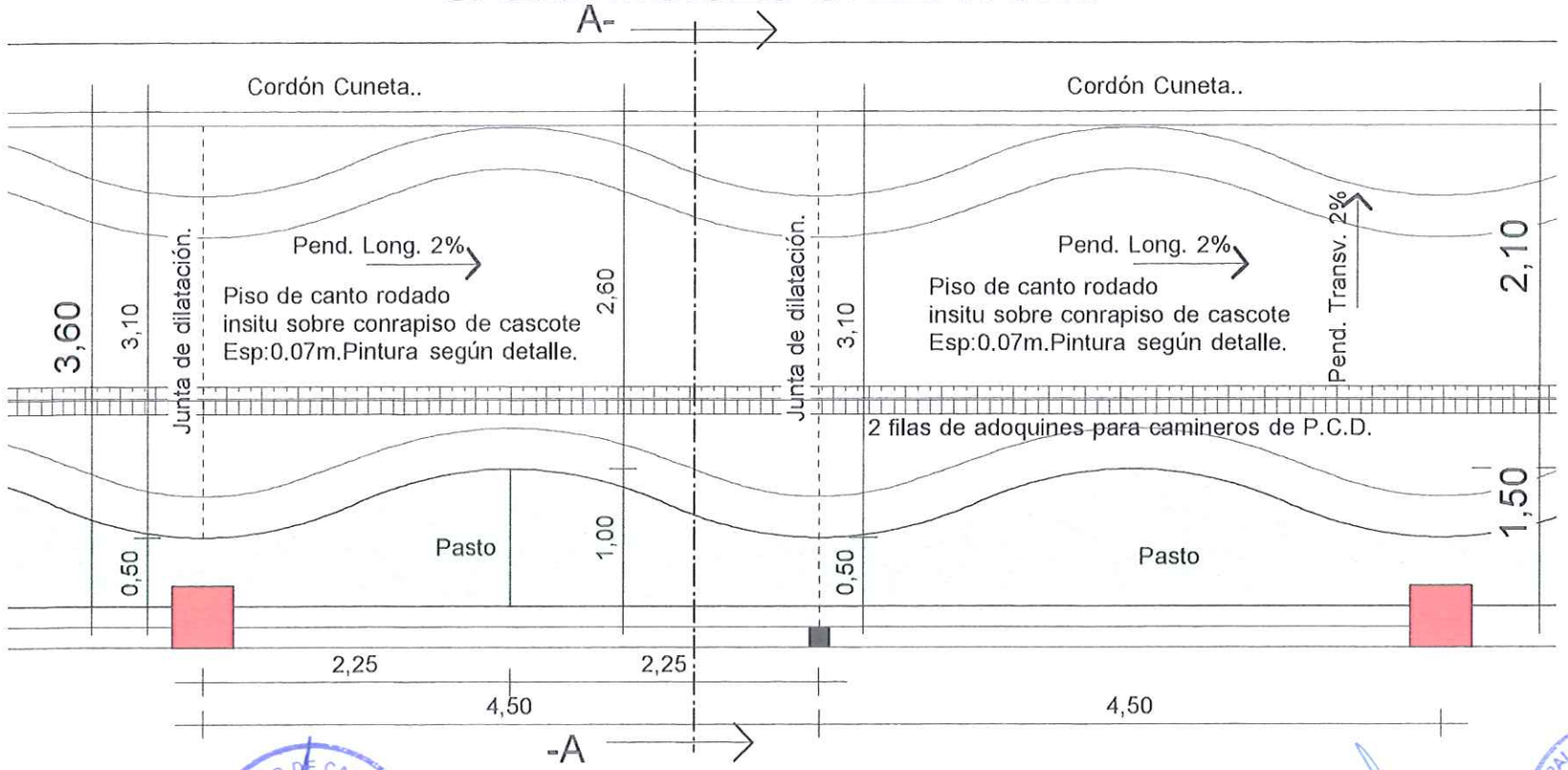

DETALLE DE VEREDA TIPO 1- Calle Moisés Bertoni.

			06
FIRMA DE INTENDENTE MUNICIPAL.	FIRMA DE PRESIDENTE DE LA JUNTA MUNICIPAL	FIRMA DE PROFESIONAL	Esc.:1/50

MUNICIPALIDAD DE CAPITAN MIRANDA
DPTO. DE OBRAS

PROYECTO:REMODELACIÓN DE VEREDA, MURALLA Y PÓRTICO DEL COLEGIO MOISÉS BERTONI.
DIRECCIÓN: CALLE MOISÉS S. BERTONI E/ DEFENSORES DEL CHACO.
TEMA:DETALLE DE VEREDA TIPO 2 SOBRE LA CALLE Defensores del Chaco.

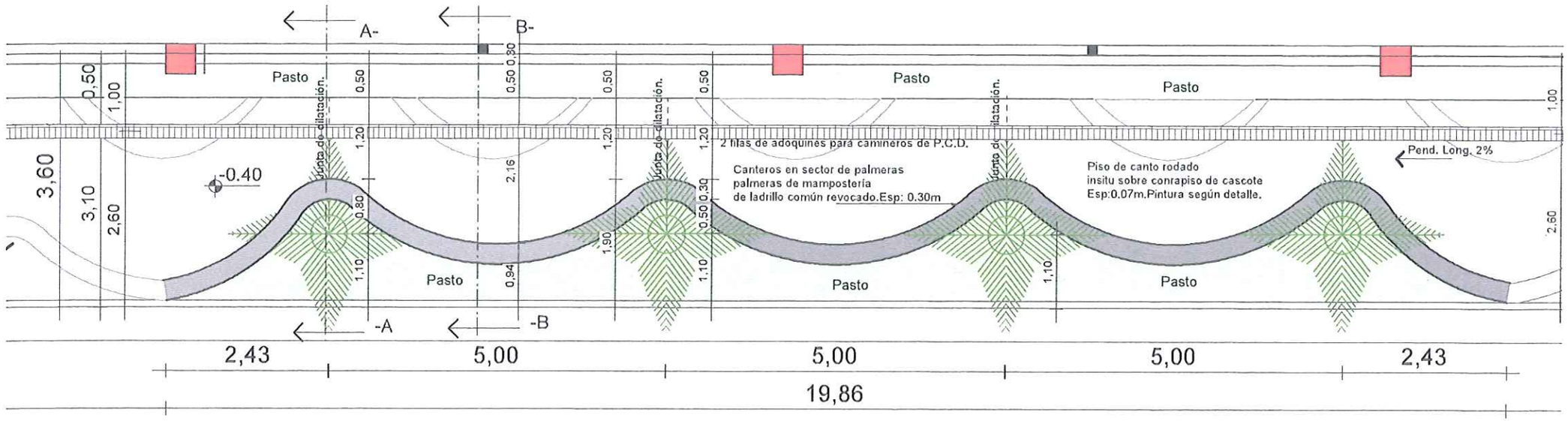

FIRMA DE INTENDENTE MUNICIPAL.	FIRMA DE PRESIDENTE DE LA JUNTA MUNICIPAL	FIRMA DE PROFESIONAL	07
			Esc.:1/50

PROYECTO:REMODELACIÓN DE VEREDA, MURALLA Y PÓRTICO DEL COLEGIO MOISÉS BERTONI.
DIRECCIÓN: CALLE MOISÉS S. BERTONI E/ DEFENSORES DEL CHACO.
TEMA:Replanteo de cantero tipo 2 sobre calle Defensores del Chaco.

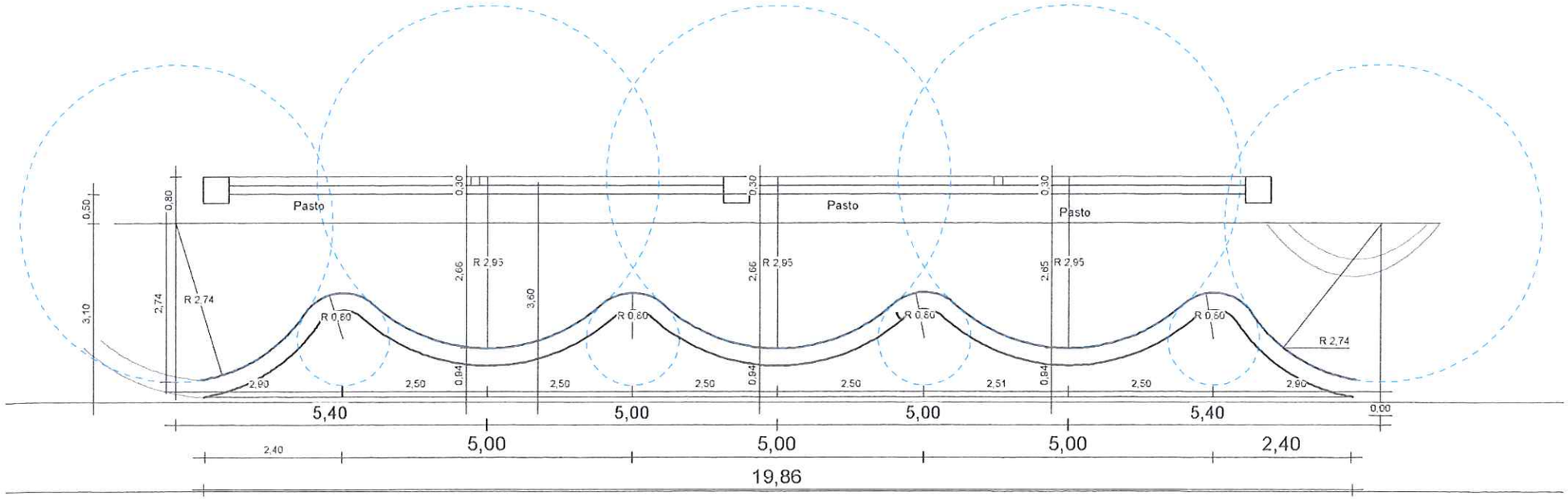

CALLE DEFENSORES DEL CHACO

			08
FIRMA DE INTENDENTE MUNICIPAL.	FIRMA DE PRESIDENTE DE LA JUNTA MUNICIPAL	FIRMA DE PROFESIONAL	Esc.:1/100

PROYECTO:REMODELACIÓN DE VEREDA, MURALLA Y PÓRTICO DEL COLEGIO MOISÉS BERTONI.
DIRECCIÓN: CALLE MOISÉS S. BERTONI E/ DEFENSORES DEL CHACO.
TEMA:Vereda tipo 3 sobre calle Defensores del Chaco.

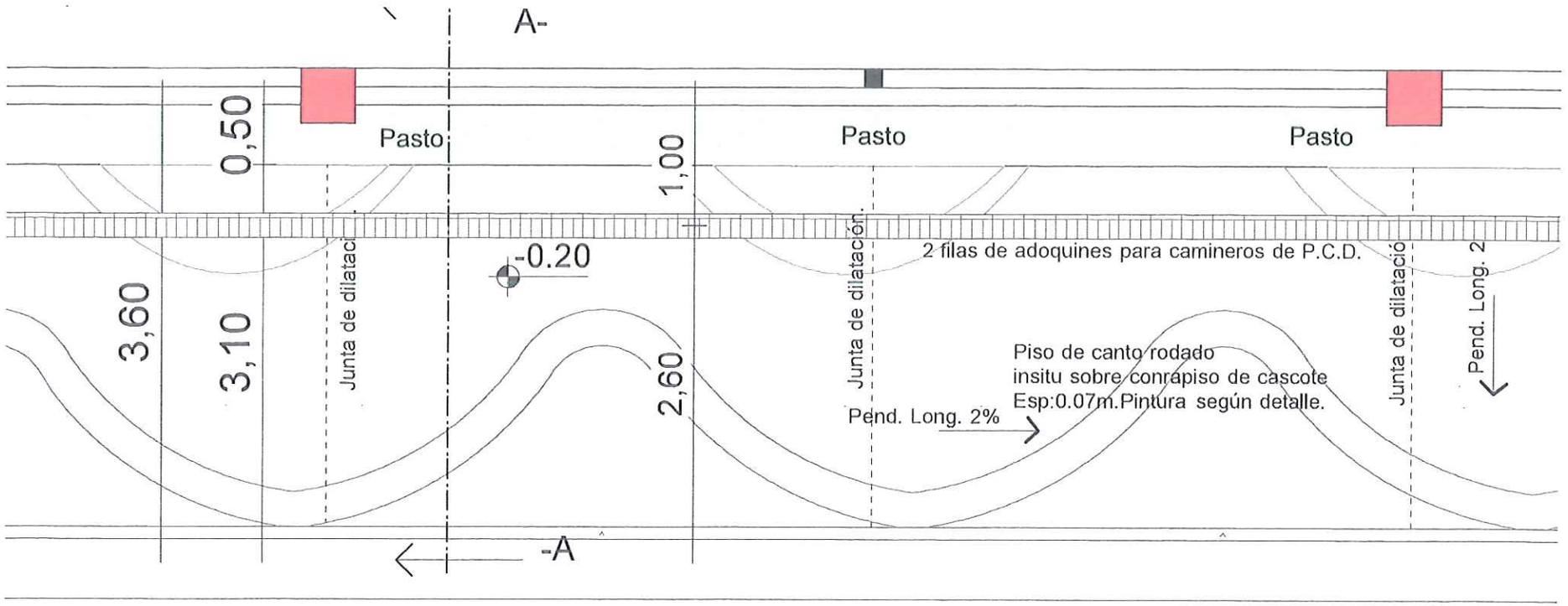

			09
FIRMA DE INTENDENTE MUNICIPAL.	FIRMA DE PRESIDENTE DE LA JUNTA MUNICIPAL	FIRMA DE PROFESIONAL	Esc.:1/50

PROYECTO:REMODELACIÓN DE VEREDA, MURALLA Y PÓRTICO DEL COLEGIO MOISÉS BERTONI.
DIRECCIÓN: CALLE MOISÉS S. BERTONI E/ DEFENSORES DEL CHACO.
TEMA:Ochava - Calle Defensores del Chaco y Moisés Bertoni.

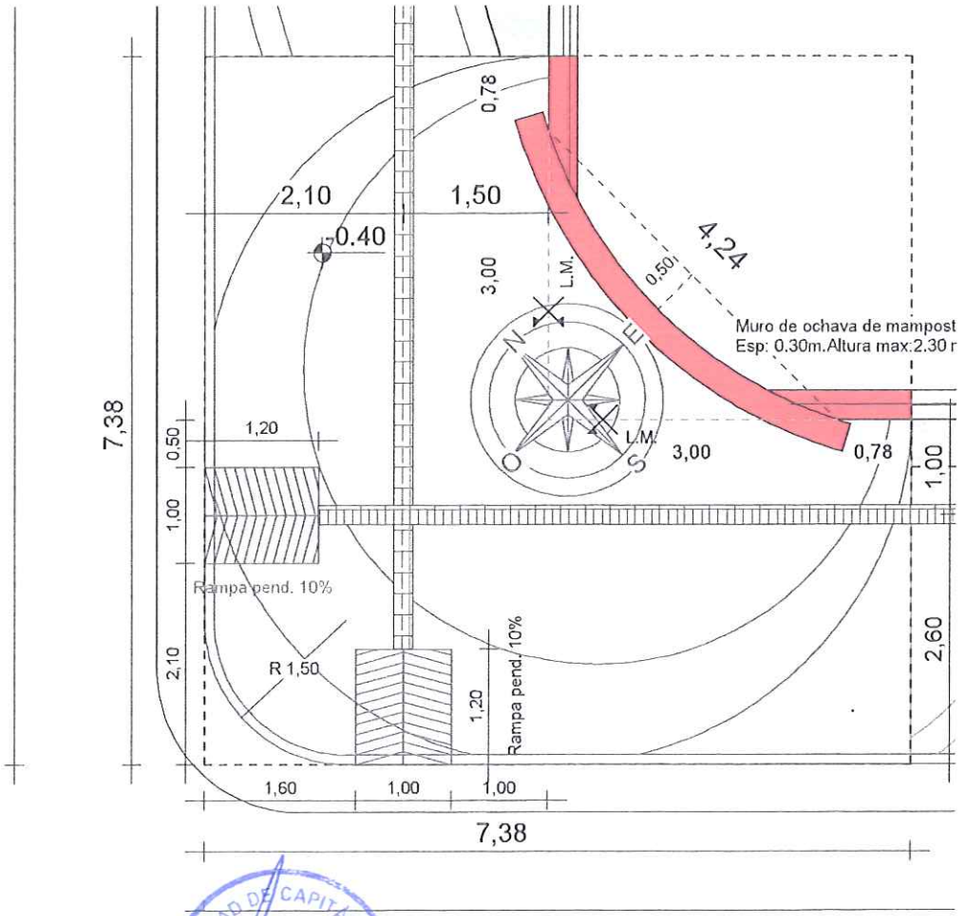

			10
FIRMA DE INTENDENTE MUNICIPAL.	FIRMA DE PRESIDENTE DE LA JUNTA MUNICIPAL	FIRMA DE PROFESIONAL	Esc.:1/75

PROYECTO:REMODELACIÓN DE VEREDA, MURALLA Y PÓRTICO DEL COLEGIO MOISÉS BERTONI.
DIRECCIÓN: CALLE MOISÉS S. BERTONI E/ DEFENSORES DEL CHACO.
TEMA:Ochava - Calle Moisés Bertoni y San Roque.

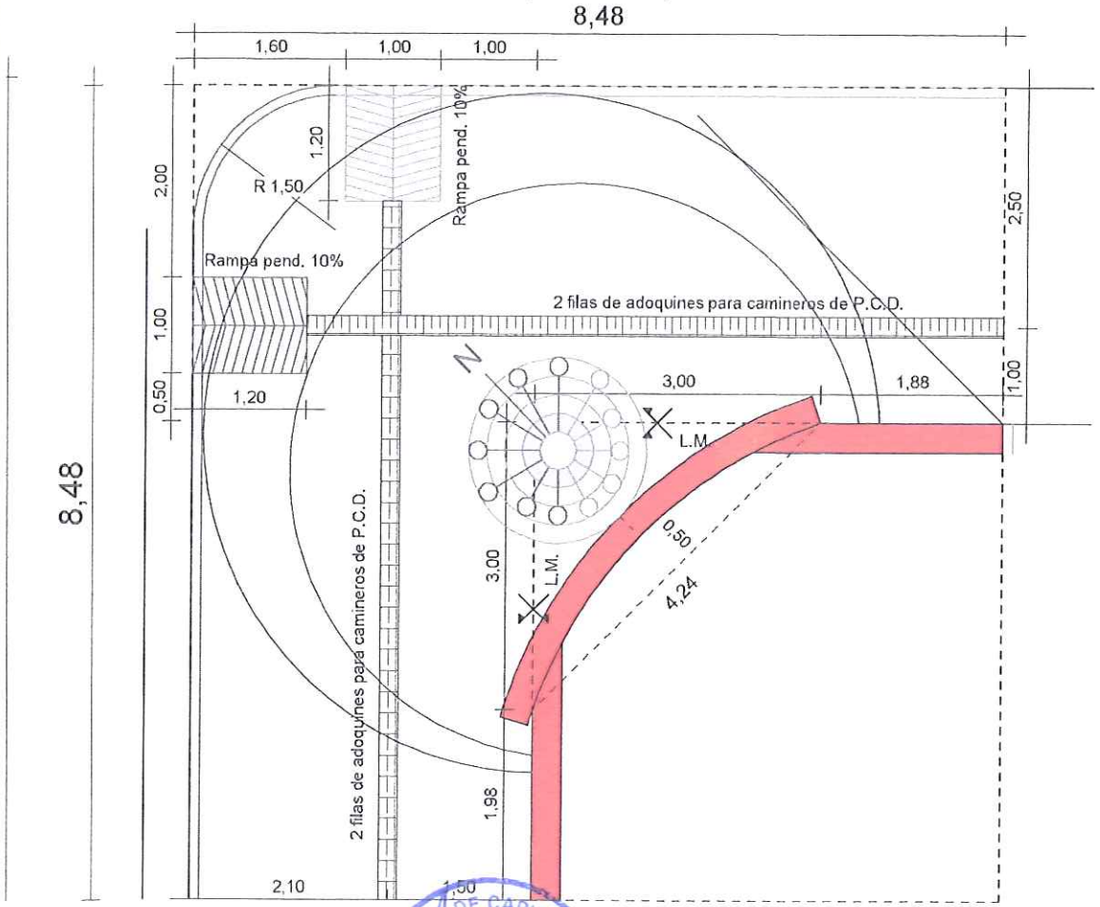

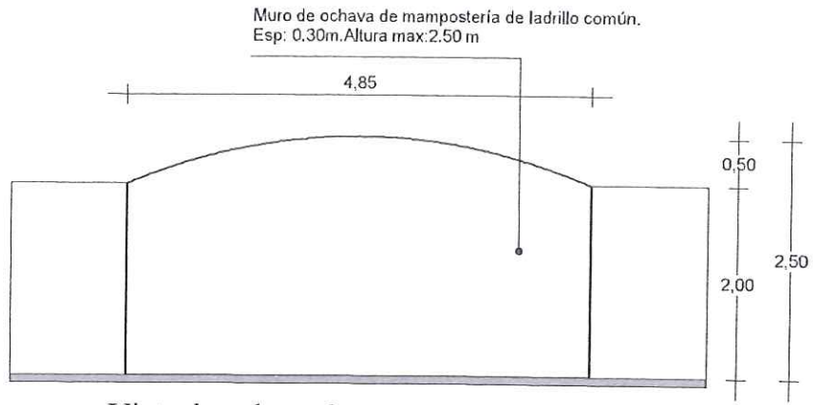

Vista de ochava 2.

Calle Moises Bertoni y San Roque

FIRMA DE INTENDENTE MUNICIPAL.	FIRMA DE PRESIDENTE DE LA JUNTA MUNICIPAL	FIRMA DE PROFESIONAL	11
			Esc.:1/75

PROYECTO:REMODELACIÓN DE VEREDA, MURALLA Y PÓRTICO DEL COLEGIO MOISÉS BERTONI.
DIRECCIÓN: CALLE MOISÉS S. BERTONI E/ DEFENSORES DEL CHACO.
TEMA:Ochava -Detalle de pintura de piso de canto rodado in situ. Vereda tipo 1- Calle Moisés Bertoni.

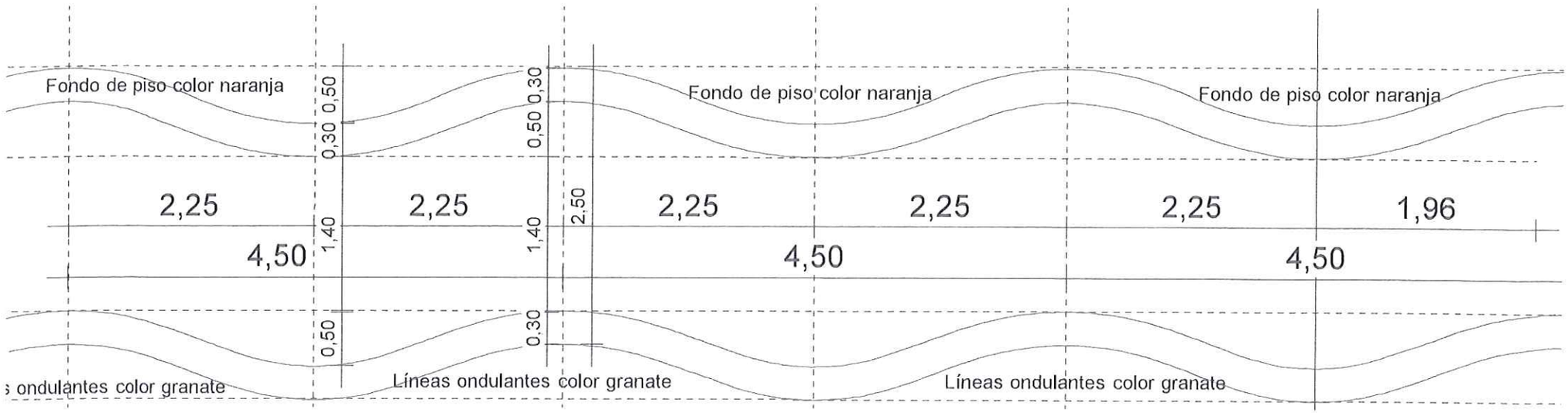

			12
FIRMA DE INTENDENTE MUNICIPAL.	FIRMA DE PRESIDENTE DE LA JUNTA MUNICIPAL	FIRMA DE PROFESIONAL	Esc.: 1/50

PROYECTO:REMODELACIÓN DE VEREDA, MURALLA Y PÓRTICO DEL COLEGIO MOISÉS BERTONI.
DIRECCIÓN: CALLE MOISÉS S. BERTONI E/ DEFENSORES DEL CHACO.
TEMA:Ochava -Detalle de pintura de piso de canto rodado in situ. Ochavas.

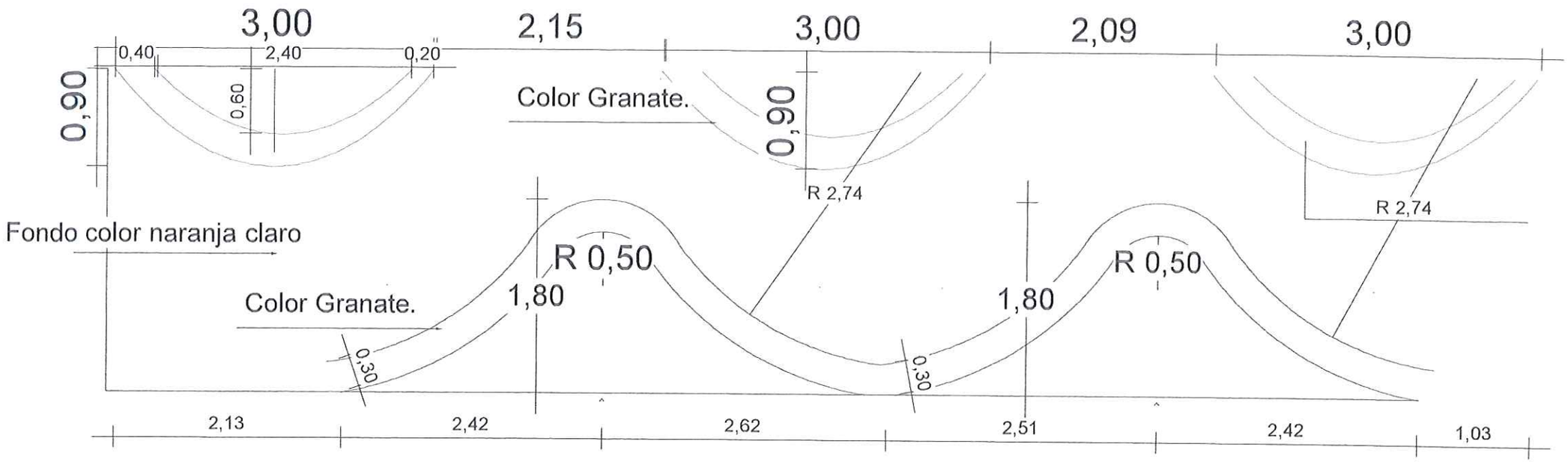

			13
FIRMA DE INTENDENTE MUNICIPAL.	FIRMA DE PRESIDENTE DE LA JUNTA MUNICIPAL	FIRMA DE PROFESIONAL	Esc.:1/50

PROYECTO:REMODELACIÓN DE VEREDA, MURALLA Y PÓRTICO DEL COLEGIO MOISÉS BERTONI.
DIRECCIÓN: CALLE MOISÉS S. BERTONI E/ DEFENSORES DEL CHACO.
TEMA:Ochava -Detalle de pintura de piso de canto rodado in situ. Ochavas.

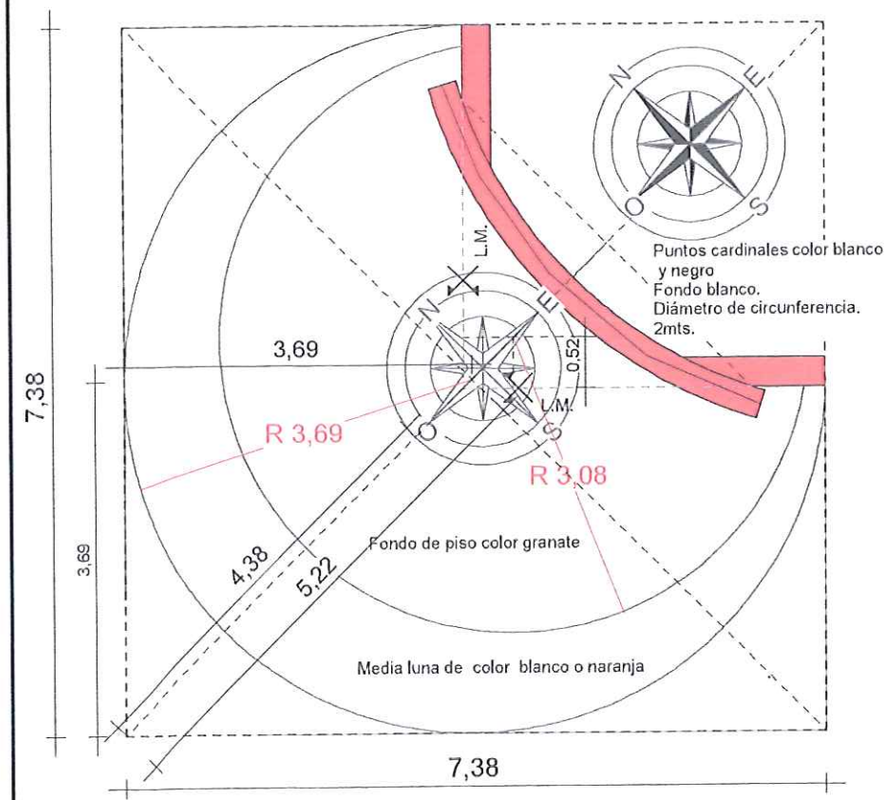

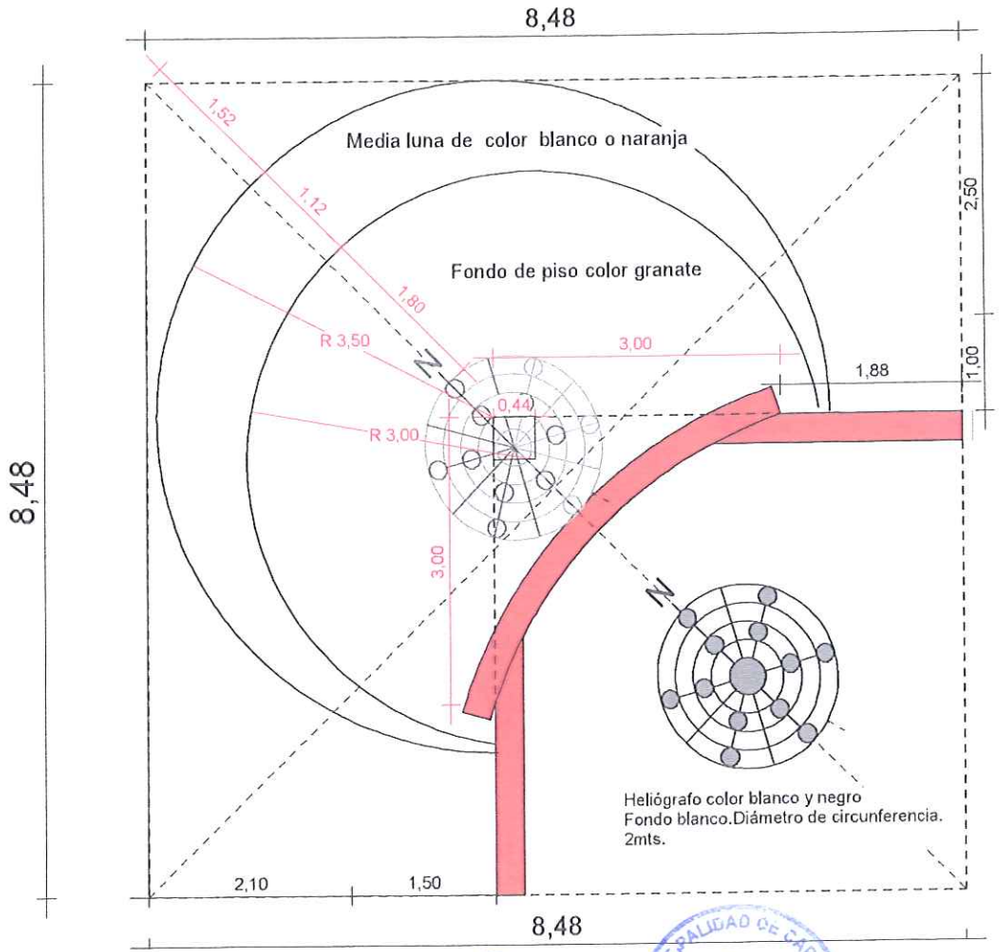

			14
FIRMA DE INTENDENTE MUNICIPAL.	FIRMA DE PRESIDENTE DE LA JUNTA MUNICIPAL	FIRMA DE PROFESIONAL	Esc.:1/50

MUNICIPALIDAD DE CAPITAN MIRANDA INTENDENCIA

MUNICIPALIDAD DE CAPITAN MIRANDA DPTO. DE OBRAS

Pedro Gonzalez Echeverria
Arq.
Reg.

PROYECTO:REMODELACIÓN DE VEREDA, MURALLA Y PÓRTICO DEL COLEGIO MOISÉS BERTONI.
DIRECCIÓN: CALLE MOISÉS S. BERTONI E/ DEFENSORES DEL CHACO.
TEMA:Corte de vereda tipo 1 y 3.

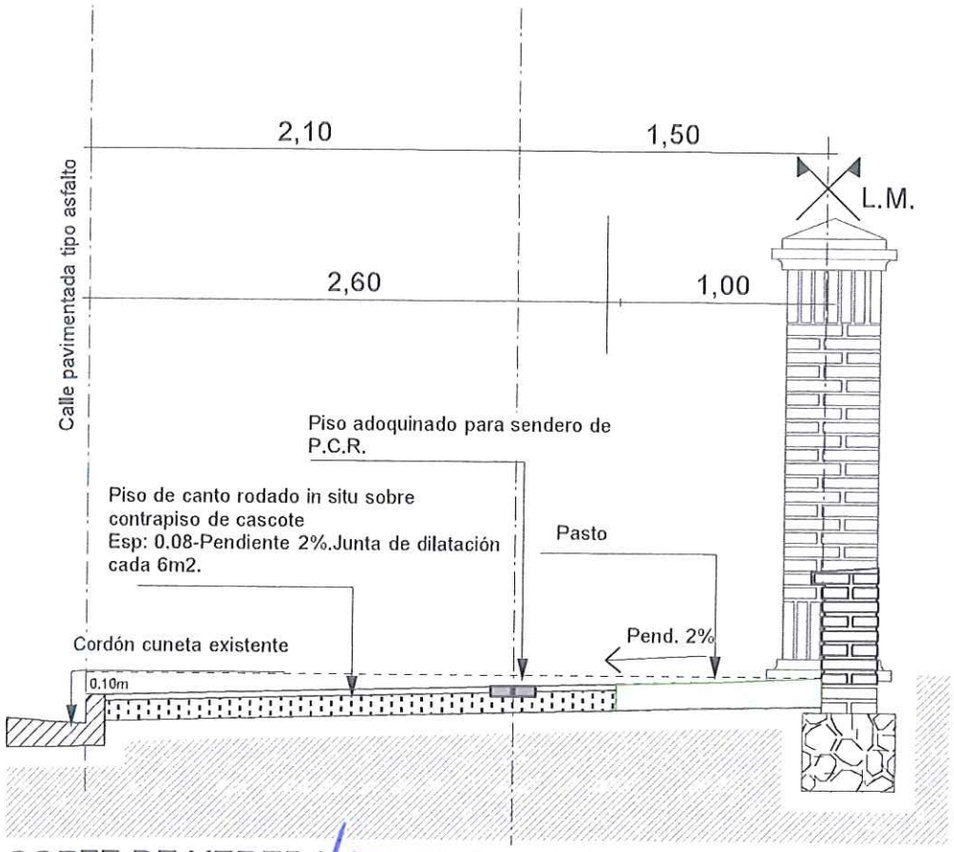

CORTE DE VEREDA A-A TIPO 1- Calle Moisés Bertoni.

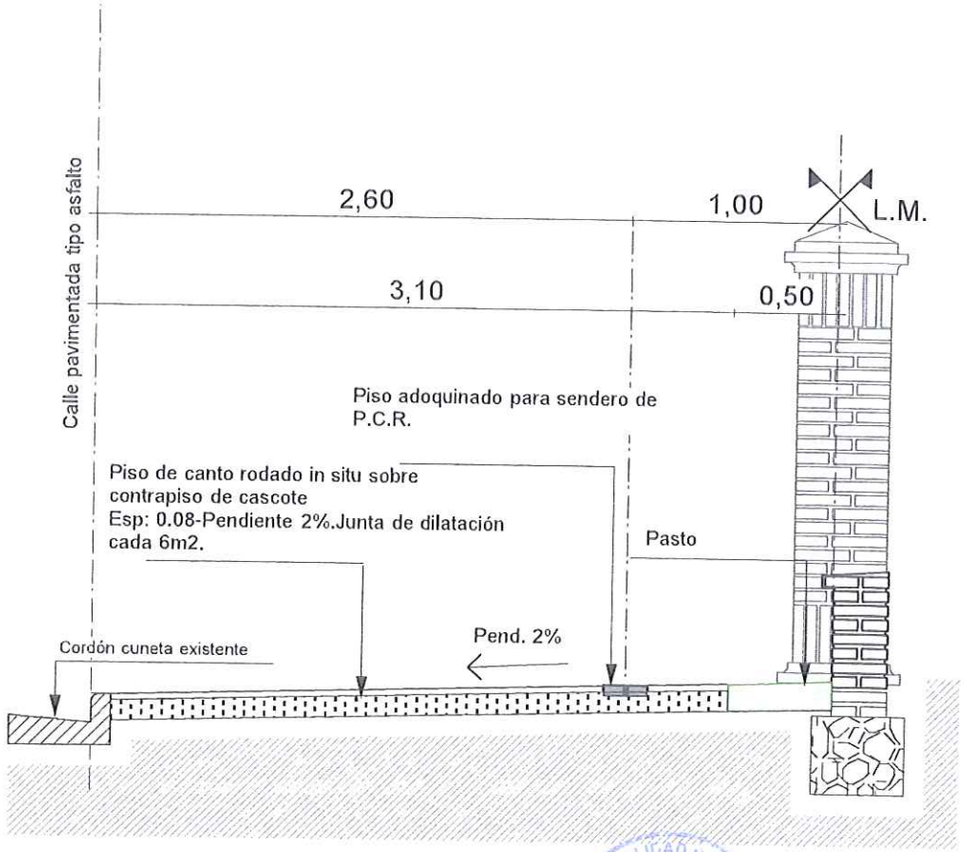

CORTE DE VEREDA A-A TIPO 3- Calle Moisés Bertoni.

			15
FIRMA DE INTENDENTE MUNICIPAL.	FIRMA DE PRESIDENTE DE LA JUNTA MUNICIPAL	FIRMA DE PROFESIONAL	Esc.:1/35

PROYECTO:REMODELACIÓN DE VEREDA, MURALLA Y PÓRTICO DEL COLEGIO MOISÉS BERTONI.
DIRECCIÓN: CALLE MOISÉS S. BERTONI E/ DEFENSORES DEL CHACO.
TEMA:Corte de vereda tipo 2.

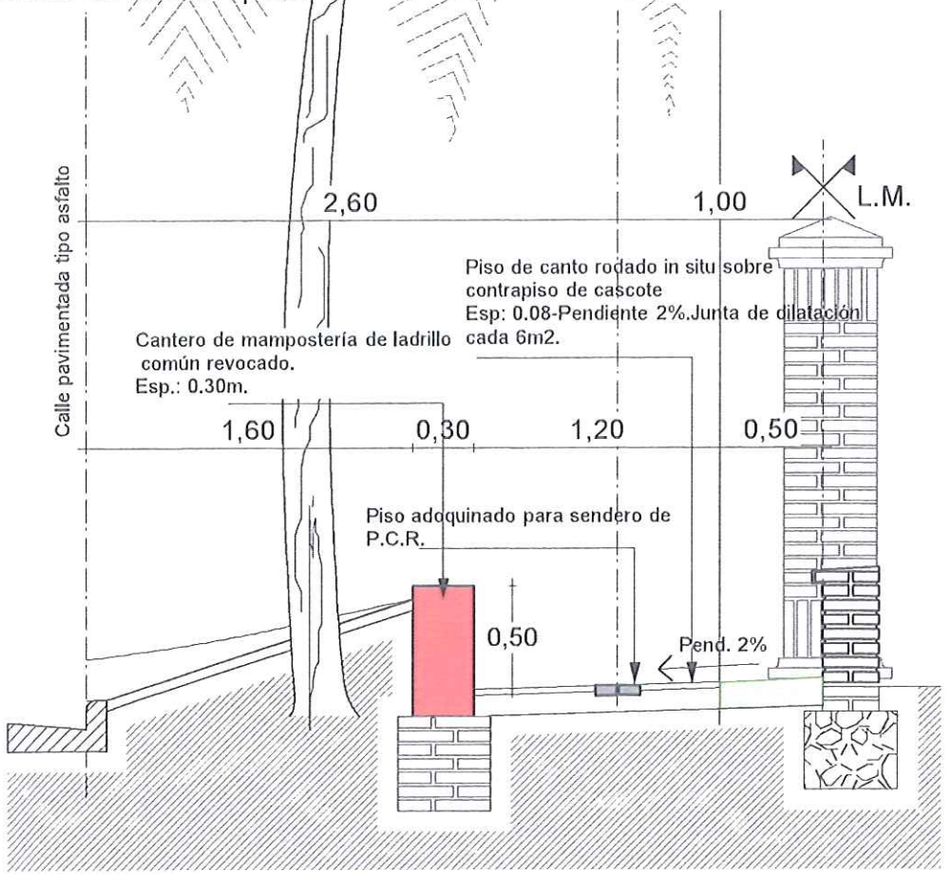

CORTE DE VEREDA A-A TIPO 2- Calle Defensores del Chaco.

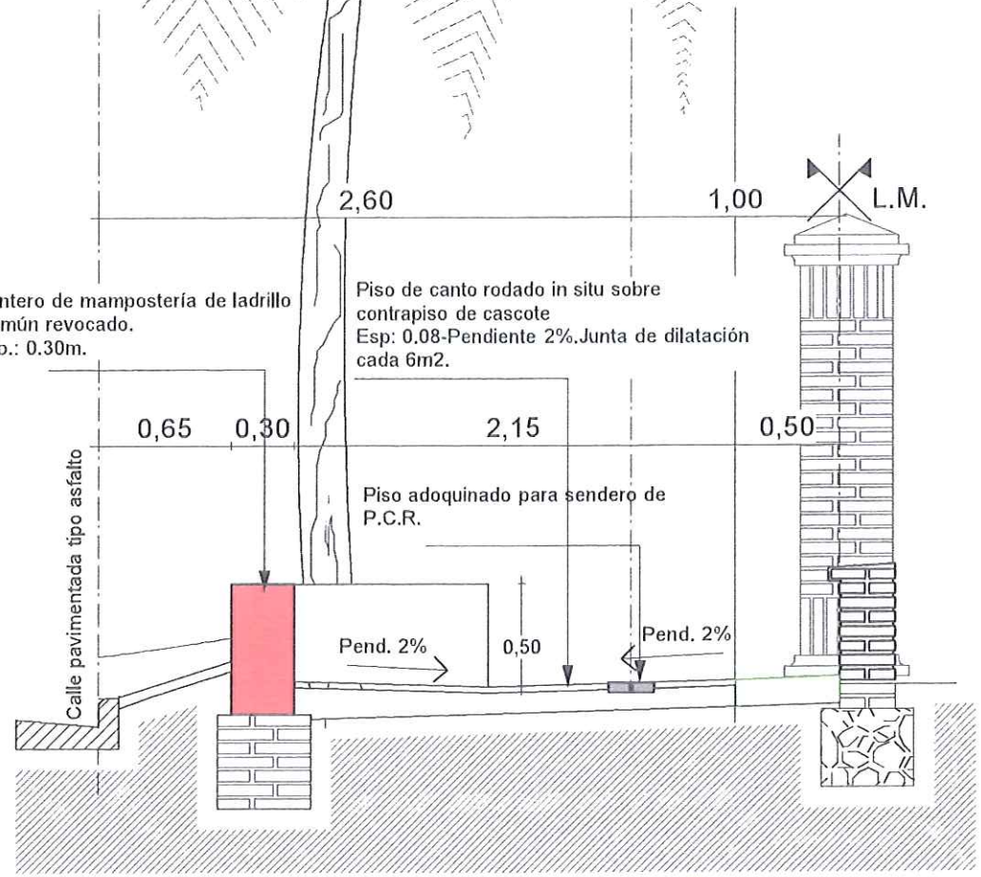

CORTE DE VEREDA B-B TIPO 2- Calle Defensores del Chaco.

FIRMA DE INTENDENTE MUNICIPAL.	FIRMA DE PRESIDENTE DE LA JUNTA MUNICIPAL	FIRMA DE PROFESIONAL	16
			Esc.:1/35

PROYECTO:REMODELACIÓN DE VEREDA, MURALLA Y PÓRTICO DEL COLEGIO MOISÉS BERTONI.
DIRECCIÓN: CALLE MOISÉS S. BERTONI E/ DEFENSORES DEL CHACO.
TEMA:Detalle de muralla y verja.

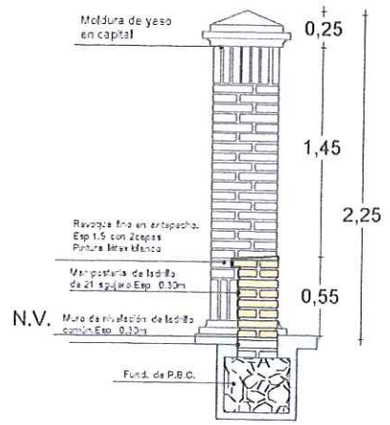

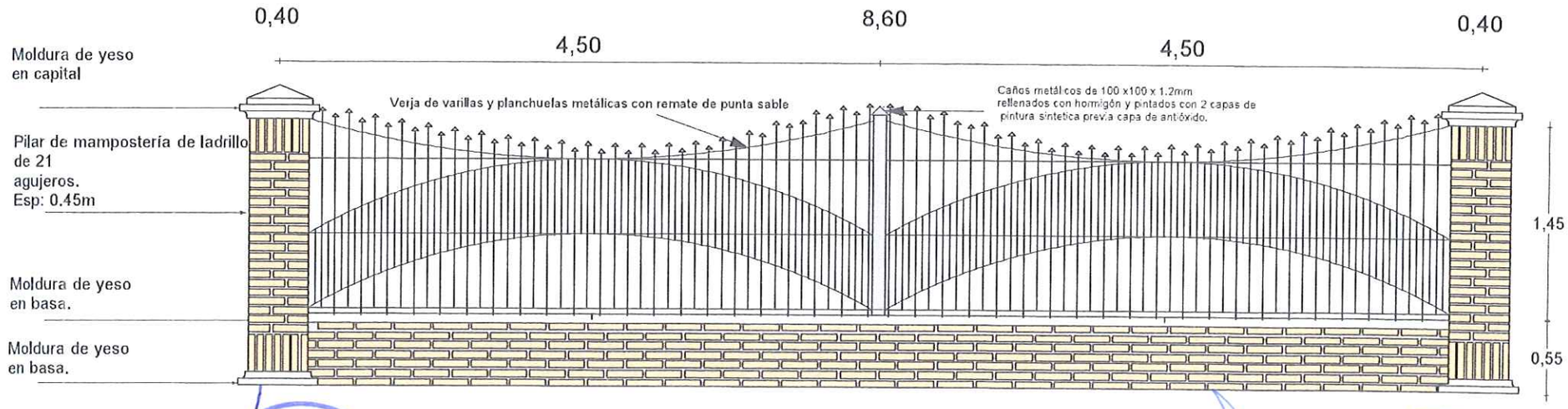

			17
FIRMA DE INTENDENTE MUNICIPAL	FIRMA DE PRESIDENTE DE LA JUNTA MUNICIPAL	FIRMA DE PROFESIONAL	Esc.:1/75

PROYECTO:REMODELACIÓN DE VEREDA, MURALLA Y PÓRTICO DEL COLEGIO MOISÉS BERTONI.
DIRECCIÓN: CALLE MOISÉS S. BERTONI E/ DEFENSORES DEL CHACO.
TEMA:Detalle de Pórtico de acceso.

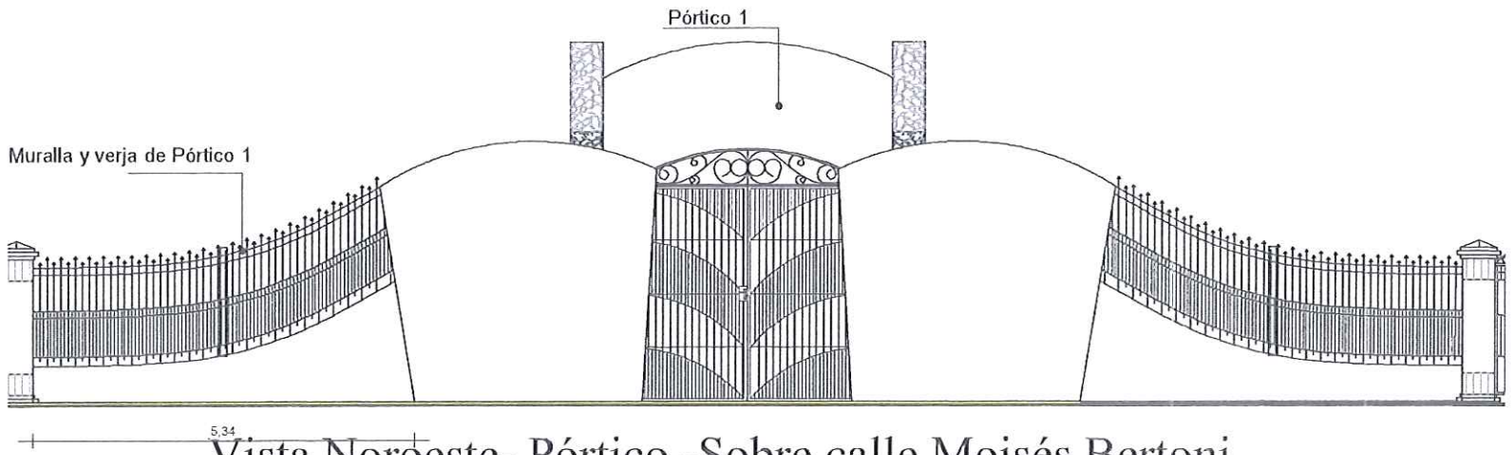

Vista Noroeste- Pórtico -Sobre calle Moisés Bertoni.

FIRMA DE INTENDENTE MUNICIPAL.	FIRMA DE PRESIDENTE DE LA JUNTA MUNICIPAL	FIRMA DE PROFESIONAL	18 Esc.:1/50

MUNICIPALIDAD DE CAPITÁN MIRANDA INTENDENCIA

MUNICIPALIDAD DE CAPITÁN MIRANDA DPTO. DE OBRAS

Pedro González Thibaud

PROYECTO:REMODELACIÓN DE VEREDA, MURALLA Y PÓRTICO DEL COLEGIO MOISÉS BERTONI.
DIRECCIÓN: CALLE MOISÉS S. BERTONI E/ DEFENSORES DEL CHACO.
TEMA:Detalle de Pórtico de acceso.

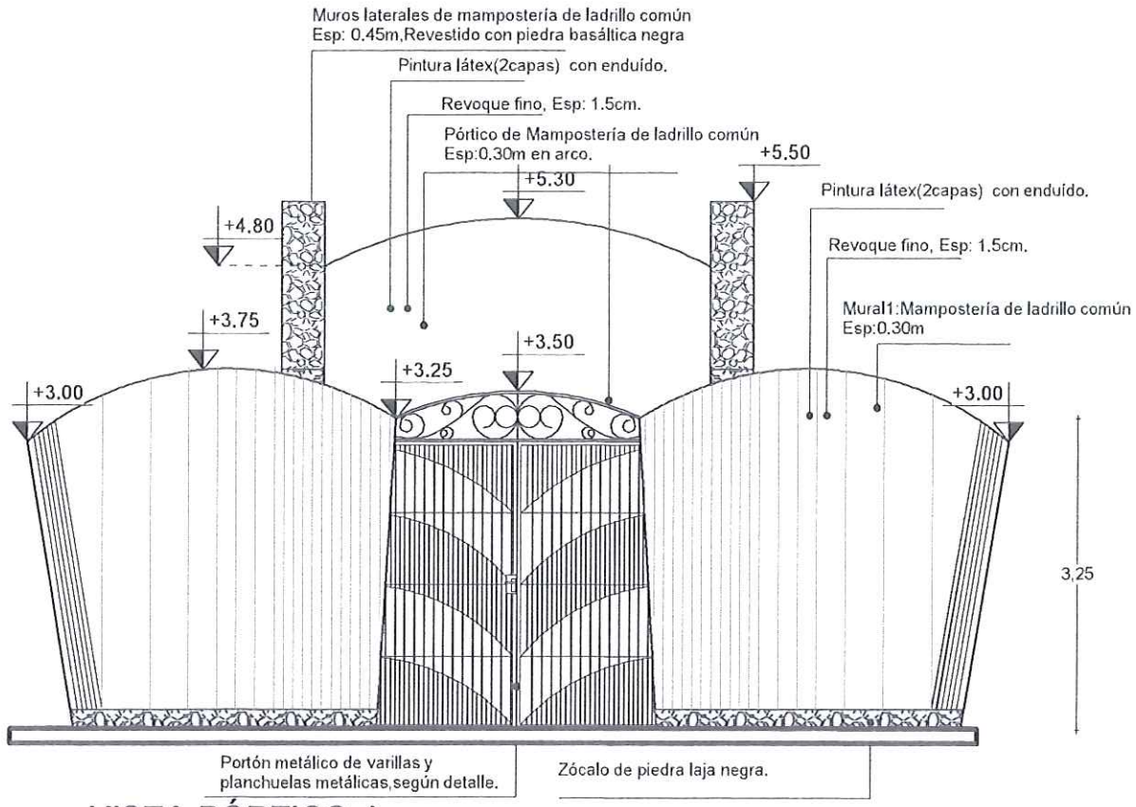

VISTA PÓRTICO 1.
Esc: 1:75.

			19
FIRMA DE INTENDENTE MUNICIPAL.	FIRMA DE PRESIDENTE DE LA JUNTA MUNICIPAL	FIRMA DE PROFESIONAL	Esc.:1/50

MUNICIPALIDAD DE CAPITÁN MIRANDA INTENDENCIA

MUNICIPALIDAD DE CAPITÁN MIRANDA DPTO. DE OBRAS

PROYECTO:REMODELACIÓN DE VEREDA, MURALLA Y PÓRTICO DEL COLEGIO MOISÉS BERTONI.
DIRECCIÓN: CALLE MOISÉS S. BERTONI E/ DEFENSORES DEL CHACO.
TEMA:Detalle de Pórtico de acceso.

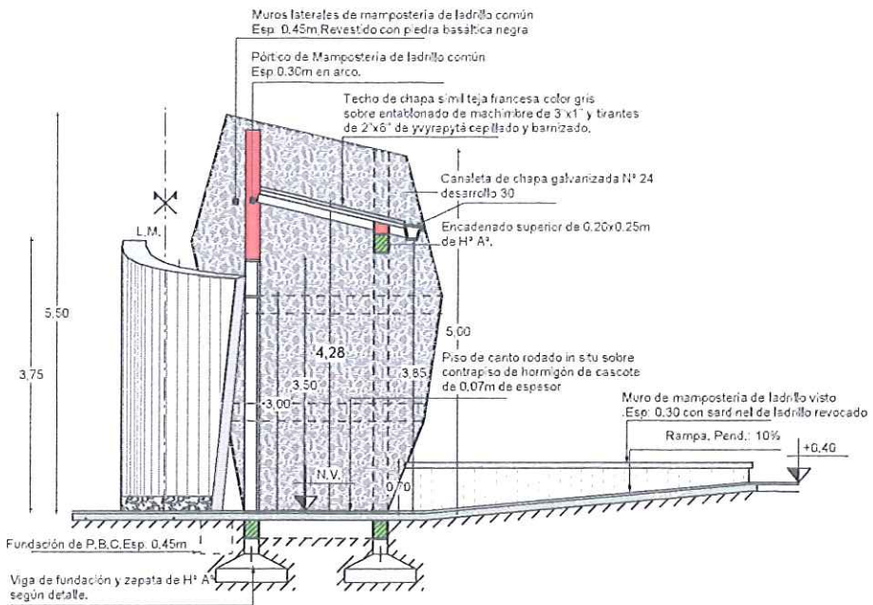

CORTE TRANSVERSAL.PÓRTICO 1.
Esc: 1:75.

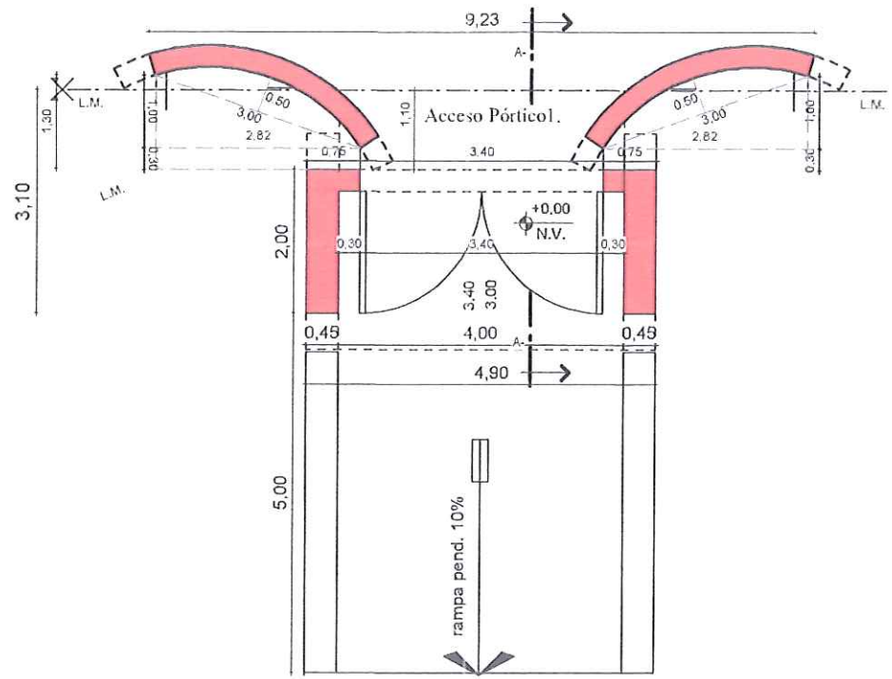

			20
FIRMA DE INTENDENTE MUNICIPAL.	FIRMA DE PRESIDENTE DE LA JUNTA MUNICIPAL	FIRMA DE PROFESIONAL	Esc.:1/20

MUNICIPALIDAD DE CAPITÁN MIRANDA INTENDENCIA

MUNICIPALIDAD DE CAPITÁN MIRANDA DPTO. DE OBRAS