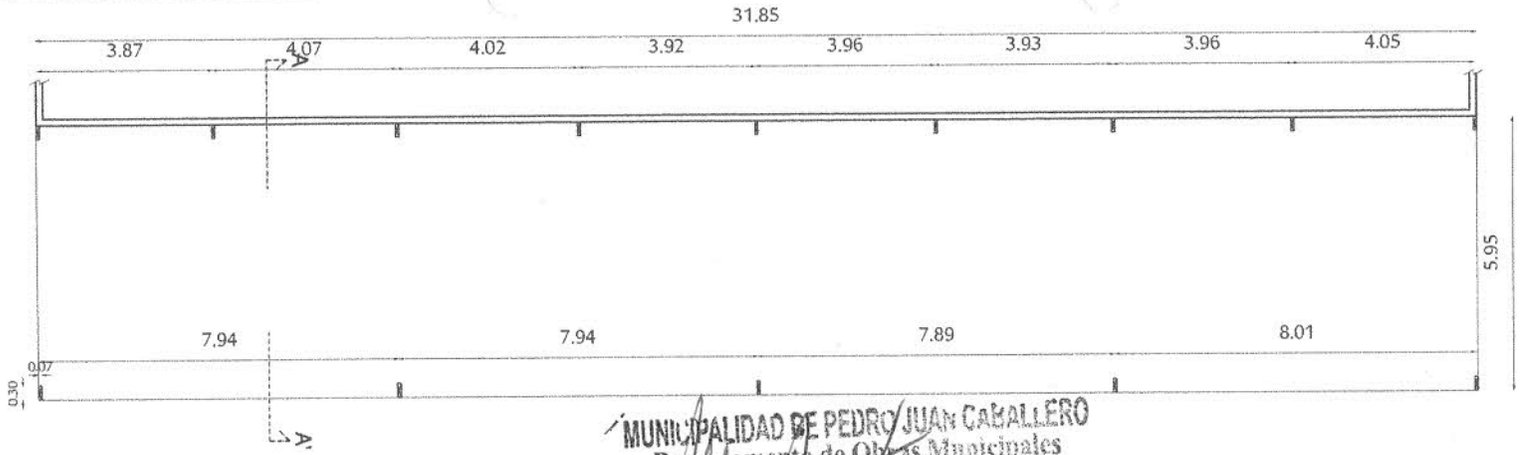

MUNICIPALIDAD DE PEDRO JUAN CABALLERO
Departamento de Obras Municipales
APROBADO
Fecha: 13/10/17
EXP. N 61.454
Jefe Dpto. De Obras Municipales
Arq. Miguel Andrés Rojas León
Jefe
Dpto. de Obras y Bienes Municipales

PLANTA ACOTADA

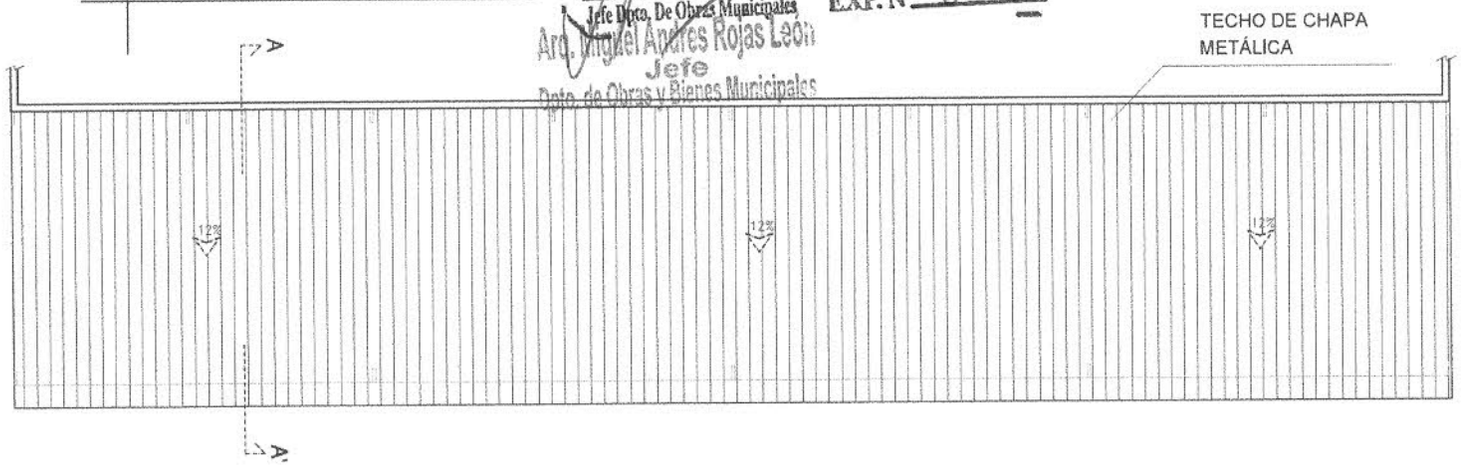

PLANTA DE TECHO

GOBERNACION
XIII DPTO. DE AMAMBAY

GOBERNACIÓN DEL XIII DEPARTAMENTO AMAMBAY	
PROYECTO:	ESTRUCTURA METÁLICA PARA SEDE GUBERNATIVA
UBICACIÓN:	GOBERNACIÓN DEL AMAMBAY
PROFESIONAL ING. FÉLIX GÓMEZ	1.8

PLANTA ACOTADA

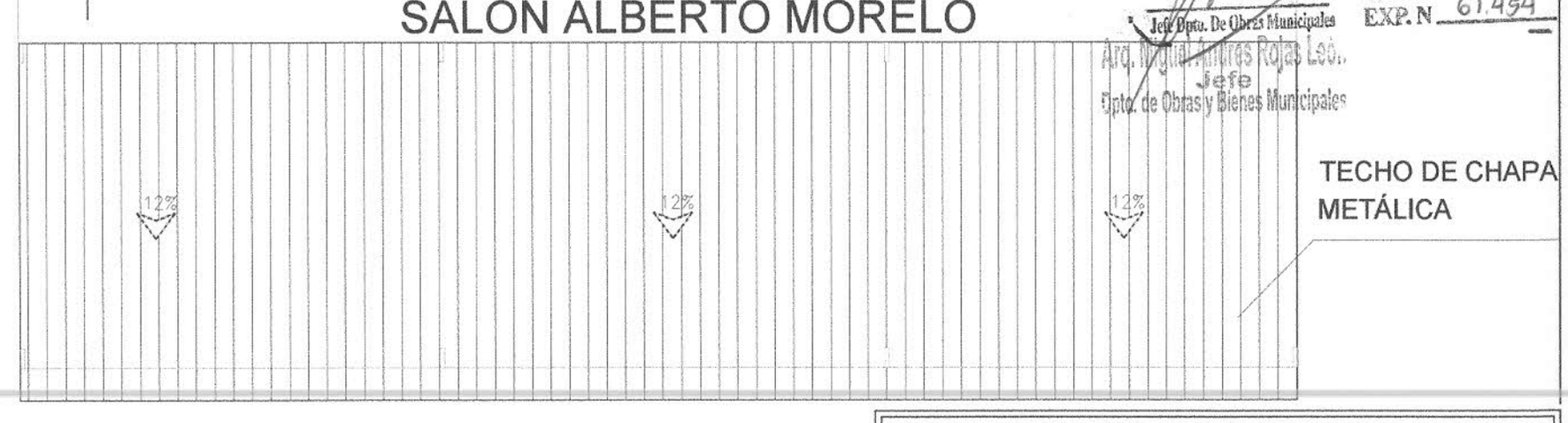

PLANTA DE TECHO

MUNICIPALIDAD DE PEDRO JUAN CABALLERO
Departamento de Obras Municipales
APROBADO
Fecha: 13/10/17
EXP. N 61.494
Jefe Dpto. De Obras Municipales
Arq. Miguel Angel Flores Rojas León
Jefe
Dpto. de Obras y Bienes Municipales

GOBERNACIÓN DEL XIII DEPARTAMENTO AMAMBAY

PROYECTO: ESTRUCTURA METÁLICA PARA SEDE GUBERNATIVA

UBICACIÓN: GOBERNACIÓN DEL AMAMBAY

PROFESIONAL
ING. FÉLIX GÓMEZ

2.8

GOBERNACION XIII DPTO. DE AMAMBAY

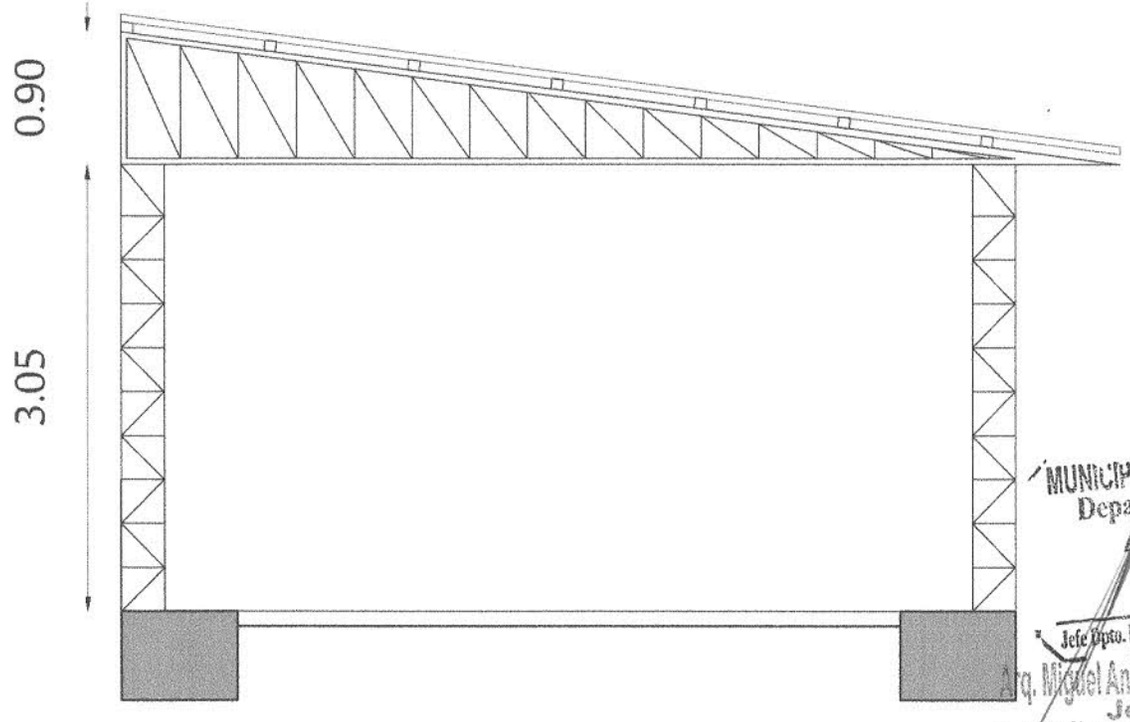

MUNICIPALIDAD DE PEDRO JUAN CABALLERO
Departamento de Obras Municipales
APROBADO
Fecha: 13/10/17
EXP. N 61.454
Jefe Dpto. De Obras Municipales
Arq. Miguel Andres Rojas León
Jefe
Dpto. de Obras y Bienes Municipales

CORTE A - A'

GOBERNACION
XIII DPTO. DE AMAMBAY

GOBERNACIÓN DEL XIII DEPARTAMENTO AMAMBAY	
PROYECTO: ESTRUCTURA METÁLICA PARA SEDE GUBERNATIVA.	
UBICACIÓN: GOBERNACIÓN DEL AMAMBAY	
PROFESIONAL ING. FÉLIX GÓMEZ	3.8

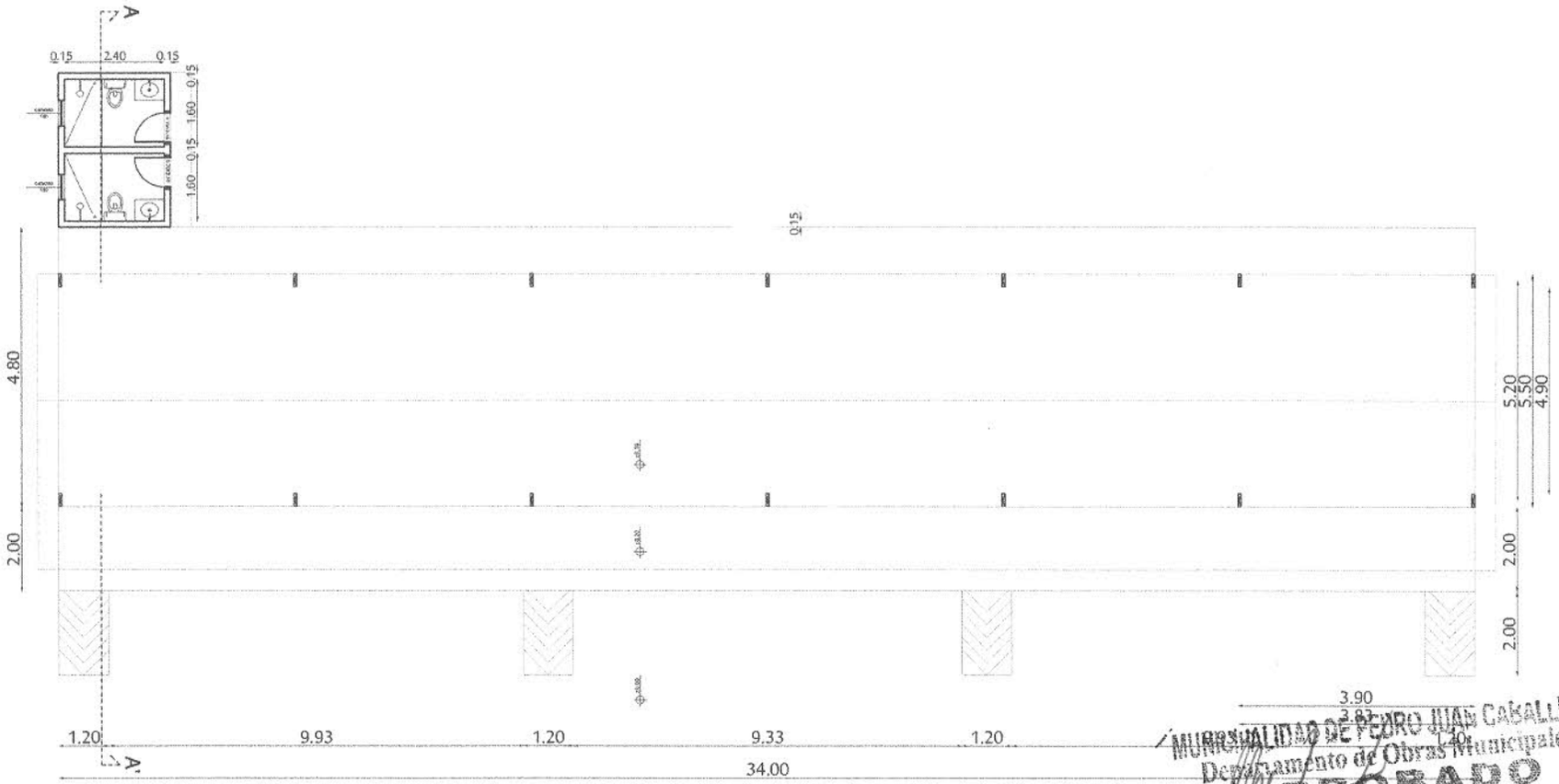

CALLE YEGROS

MUNICIPALIDAD DE PEDRO JUAN CABALLERO
Departamento de Obras Municipales
APROBADO
Fecha: 13/10/17
EXP. N 61.454
Jefe Dpto. De Obras Municipales
Arq. Miguel Andres Rojas Leon
Jefe
Dpto. de Obras y Bienes Municipales

PLANTA ACOTADA

GOBERNACION XIII DPTO. DE AMAMBAY

GOBERNACIÓN DEL XIII DEPARTAMENTO AMAMBAY	
PROYECTO:	ESTRUCTURA METÁLICA PARA SEDE GUBERNATIVA.
UBICACIÓN:	GOBERNACIÓN DEL AMAMBAY
PROFESIONAL ING. FÉLIX GÓMEZ	4.8

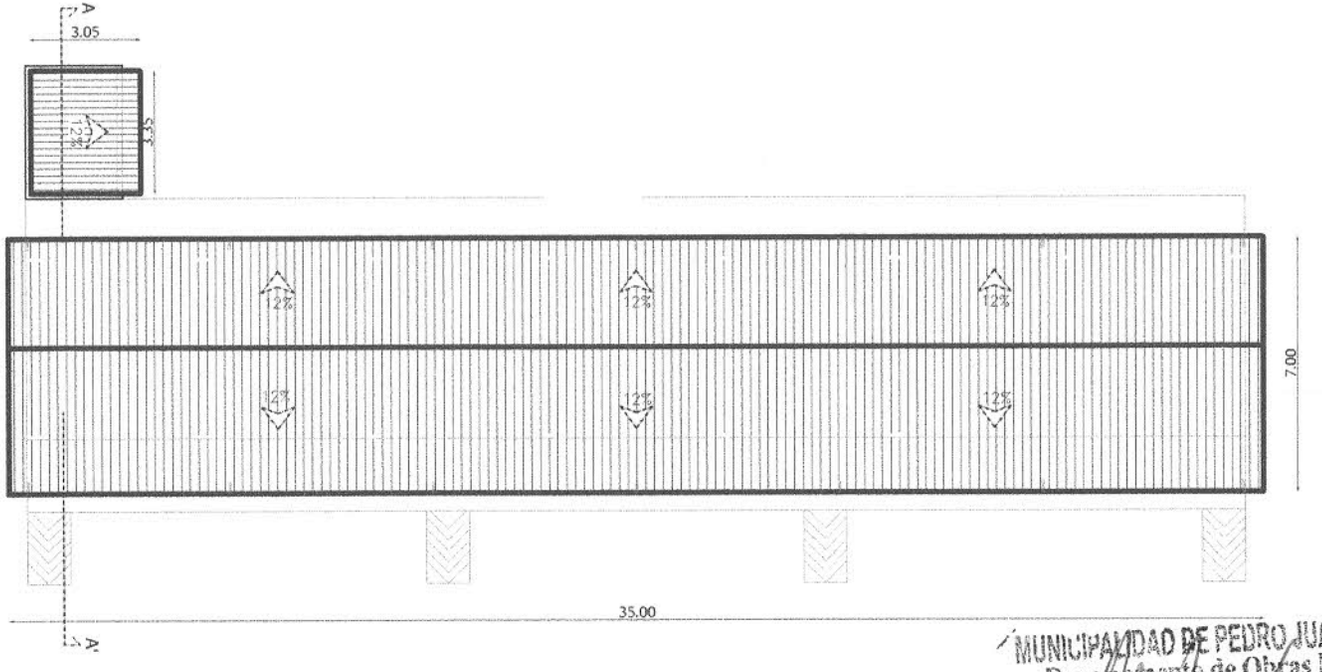

MUNICIPALIDAD DE PEDRO JUAN CABALLERO
Departamento de Obras Municipales
APROBADO
Fecha: 13/10/17
EXP. N 61.454
Jefe Dpto. De Obras Municipales
Arq. Miguel Andres Rojas León
Jefe
Dpto. de Obras y Bienes Municipales

PLANTA DE TECHO

GOBERNACIÓN DEL XIII DEPARTAMENTO AMAMBAY

PROYECTO:	ESTRUCTURA METÁLICA PARA SEDE GUBERNATIVA.
UBICACIÓN:	GOBERNACIÓN DEL AMAMBAY
PROFESIONAL ING. FÉLIX GÓMEZ	5.8

GOBERNACION XIII DPTO. DE AMAMBAY

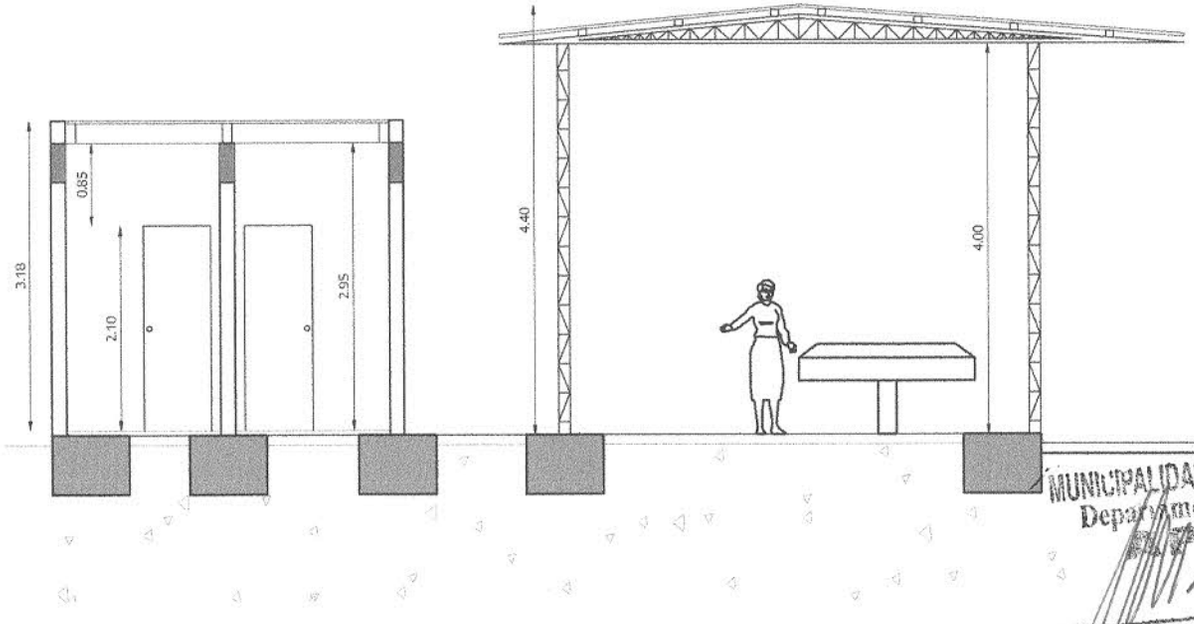

MUNICIPALIDAD DE PEDRO JUAN CABALLERO
Departamento de Obras Municipales
APROBADO
Fecha: 13/10/17
EXP. N 61.454
Jefe Dpto. De Obras Municipales
Arq. Miguel Andres Rojas León
Jefe
Dpto. de Obras y Bienes Municipales

CORTE A - A'

GOBERNACIÓN DEL XIII DEPARTAMENTO AMAMBAY

PROYECTO: ESTRUCTURA METÁLICA PARA SEDE GUBERNATIVA.

UBICACIÓN: GOBERNACIÓN DEL AMAMBAY

PROFESIONAL
ING. FÉLIX GOMEZ

6.8

GOBERNACION XIII DPTO. DE AMAMBAY

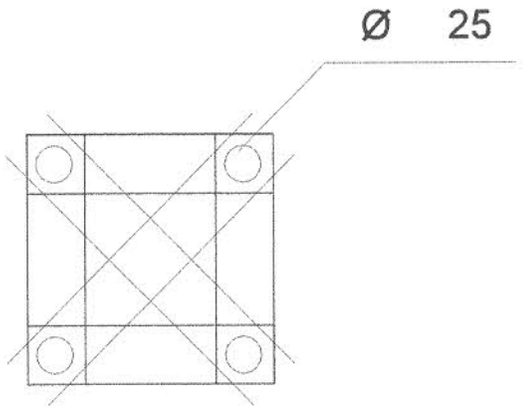

PLANTA DE FUNDACIÓN

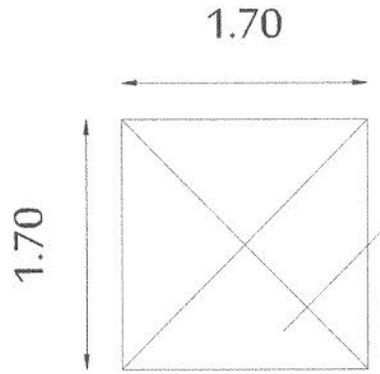

ANTENA DE ESTRUCTURA METÁLICA

MUNICIPALIDAD DE PEDRO JUAN CABALLERO
Departamento de Obras Municipales
APROBADO
Fecha: 13/10/17
EXP. N 61.454
Jefe Dpto. De Obras Municipales
Arq. Miguel Andres Rojas Leó...
Jefe
Dpto. de Obras y Bienes Municipales

GOBERNACION
XIII DPTO. DE AMAMBAY

PLANTA ACOTADA

GOBERNACIÓN DEL XIII DEPARTAMENTO AMAMBAY	
PROYECTO: ESTRUCTURA METÁLICA PARA SEDE GUBERNATIVA.	
UBICACIÓN: GOBERNACIÓN DEL AMAMBAY	
PROFESIONAL ING. FÉLIX GÓMEZ	7.8

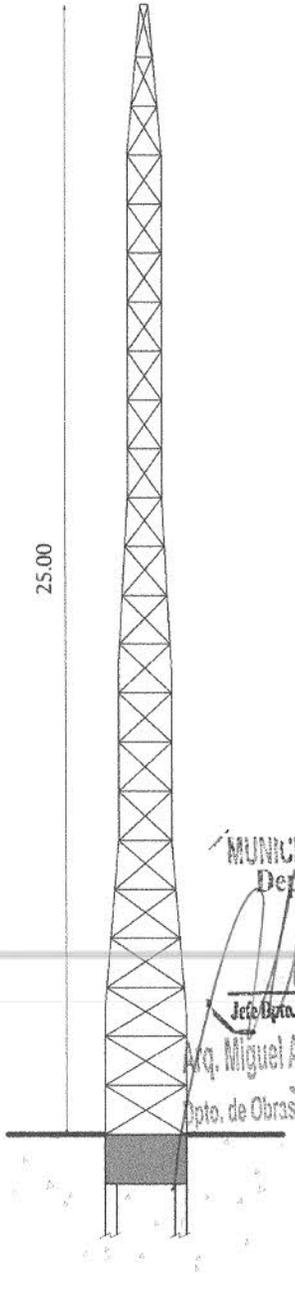

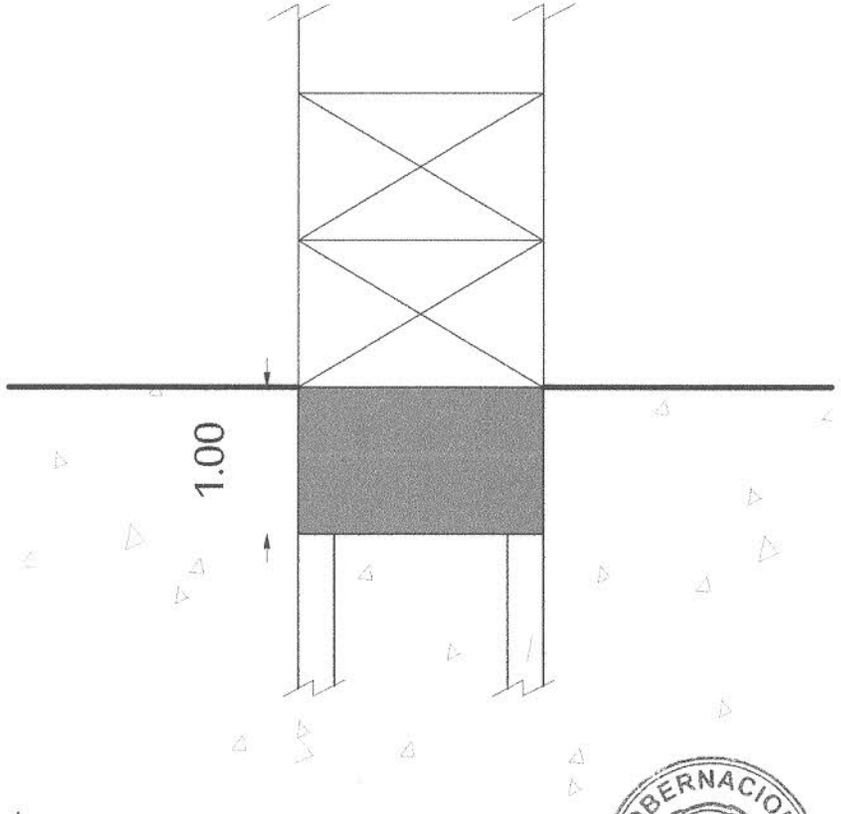

CORTE A - A'

MUNICIPALIDAD DE PEDRO JUAN CABALLERO
Departamento de Obras Municipales
APROBADO
Fecha: 13/10/17
EXP. N 61.454
Jefe Dpto. De Obras Municipales
Arq. Miguel Andres Rojas León
Jefe
Dpto. de Obras y Bienes Municipales

GOBERNACION
XIII DPTO. DE AMAMBAY

GOBERNACIÓN DEL XIII DEPARTAMENTO AMAMBAY	
PROYECTO: ESTRUCTURA METÁLICA PARA SEDE GUBERNATIVA.	
UBICACIÓN: GOBERNACIÓN DEL AMAMBAY	
PROFESIONAL ING. FÉLIX GÓMEZ	8.8

GOBERNACIÓN
XIII DEPARTAMENTO
AMAMBAY

GOBIERNO DEPARTAMENTAL PEDRO GONZALEZ
AMAMBAY
Seguridad y Desarrollo

Secretaria De Obras

ESTRUCTURA METALICA PARA SEDE GUBERNATIVA

Ítem	Descripción	Unidad	Cantidad	P. Unitario	P. Total
1	**Cargamento de H°A°**				
1.1	Zapata de HoAo de 0,40x0,40x0,60	m3	4,63		
1.2	Pilares de HoAo de 13x15	m3	0,30		
1.3	Viga Superior de HoAo 20x25	m3	0,79		
2	**Muro de Nivelación**				
2.1	De 0,30cm	m2	5,26		
3	**Muro de Elevación**				
3.1	De 0,15 para revocar	m2	48,00		
3.2	De chapa ondulada de Zinc calum	m2	120,00		
4	**Techo**				
4.1	Techo de estructura metalica y chapa Zinc p/ baño	m2	10,95		
4.2	Cubierta de Estructura Metalica y chapa Zinc Calum y pilares de Metal P/ Feria Libre	m2	481,00		
5	**Revoques**				
5.1	De Interior y exterior	m2	75,00		
6	**Contrapiso y Piso**				
6.1	Contrapiso p/ baño	m2	15,00		
6.2	Piso Tipo Ceramico esmaltado p/ baño	m2	15,00		
6.3	Zocalo de ceramico p/ baño	ml	2,60		
6.4	Guarda Obra con Pizo Alisado de 0,50	ml	10,00		
6.5	Contrapiso con envarillado	m2	481,00		
7	**Aberturas**				
7.1	Balancines de metal de 0,60x0,40	un	2,00		
7.2	Puerta Tablero de 0,70x2,10	un	2,00		
8	**Pintura**				
8.1	De Paredes al latex semi brillo	m2	92,00		
8.2	Revestido de Azulejos de 15x15	m2	45,00		
9	**Instalacion Electrica**				
9.1	Equipo Fluorescente de 2x40w	un	15,00		
9.2	Punto de Luz	un	4,00		
9.3	Punto de toma	un	10,00		
9.4	Llave TM 10Amp c/ caja	un	2,00		
9.5	Tendido Electrico c/ cable ens de 10mm	ml	35,00		
10	**Instalaciones**				
10.1	De agua Corriente	un	1,00		
10.2	De pileta de lavabo con Griferia	un	3,00		
10.3	Artefactos Sanitario	un	2,00		

MUNICIPALIDAD DE PEDRO JUAN CABALLERO
Departamento de Obras Municipales
APROBADO
Fecha: 13/10/17
EXP. N 61454
Jefe Dpto. De Obras Municipales
Arq. Miguel Andres Rojas León
Jefe
Dpto. de Obras y Bienes Municipales

GOBERNACIÓN XIII DPTO. DE AMAMBAY

Ing. Civil Felix Gonzalez Coronel
RPI - MOPC 864591

10.4	De ducha Electrica	un	2,00		
11	**Desague Cloacal**				
11.1	**Caja de Insp de 60x60, septica y pozo absorvente**	un	1,00		
12	Antena de metal de 1,70x1,70x25m	un	1,00		
13	Excavacion y carga de Zapata corrida de 1,00x0,40m	m3	4,08		
14	Pilote de ø25	m3	0,40		
	TOTAL				

GOBERNACION XIII DPTO. DE AMAMBAY

MUNICIPALIDAD DE PEDRO JUAN CABALLERO
Departamento de Obras Municipales
APROBADO
Fecha: 13/10/17
EXP. N 61.454
Jefe Dpto. De Obras Municipales
Arq. Miguel Andres Rojas León
Jefe
Dpto. de Obras y Bienes Municipales

Ing. Civil Felix Gonzalez Coronel
RPI - MOPC 864591